CATALOGO PRO2.0ADV

MRT

HOJA 1

HOJA 2

HOJA 3

HOJA 4

HOJA 5

HOJA 6

PROADV

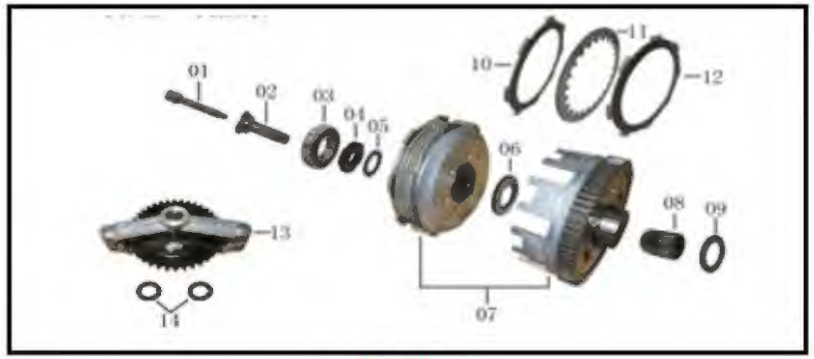

HOJA 7

HOJA 8

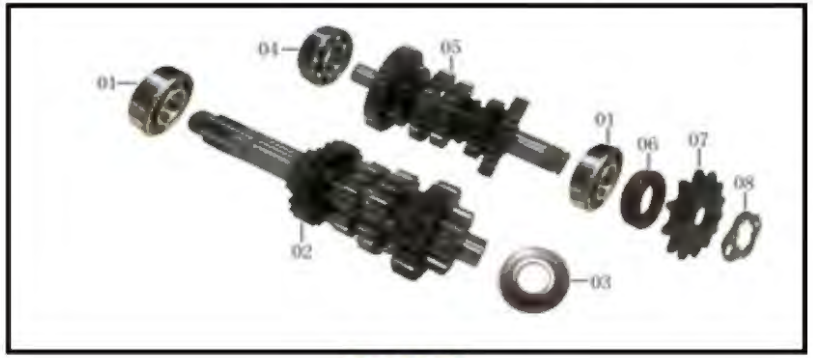

HOJA 9

HOJA 10

HOJA 11

HOJA 12

HOJA 13

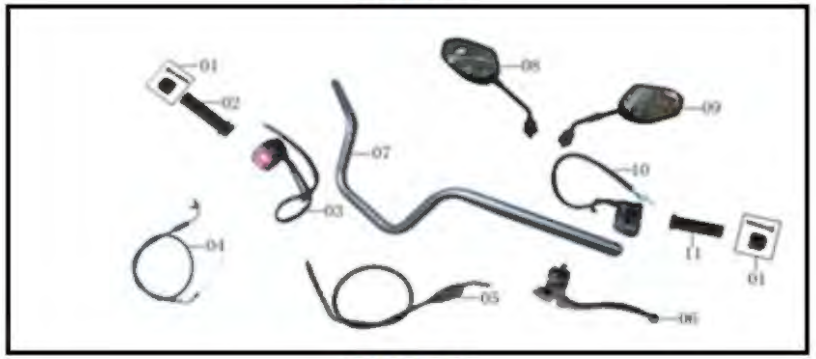

HOJA 14

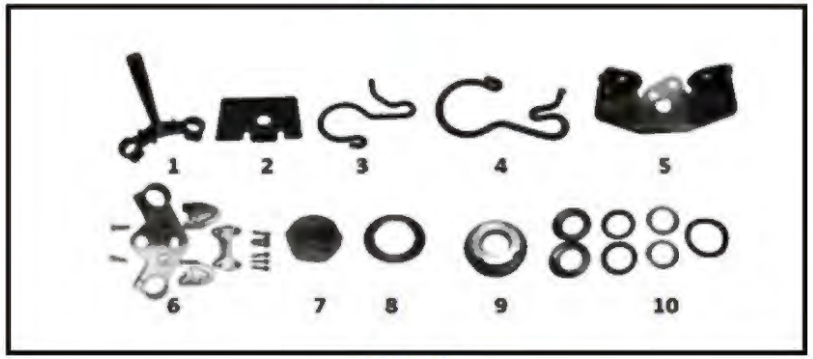

HOJA 15

PROADV

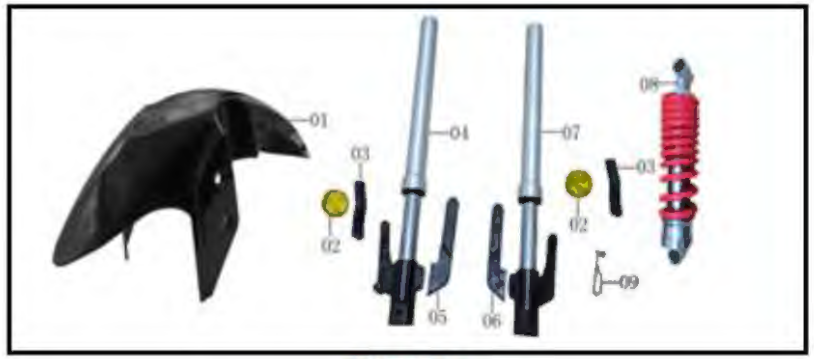

HOJA 16

HOJA 17

HOJA 18

HOJA 19

HOJA 20

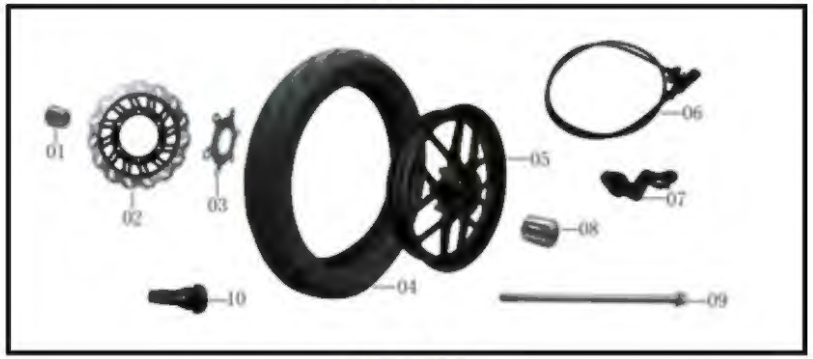

HOJA 21

HOJA 22

HOJA 23

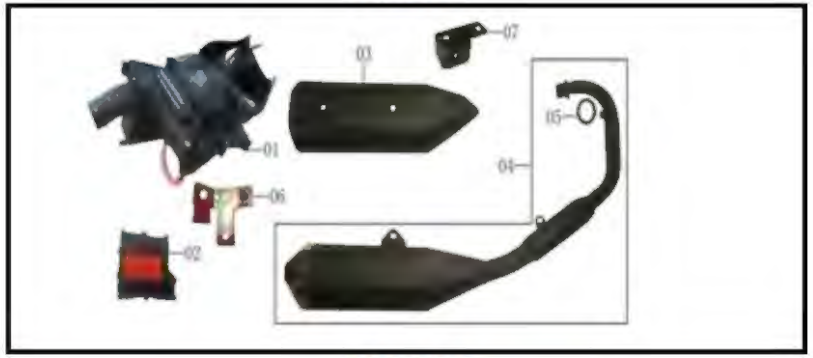

HOJA 24

PROADV

HOJA 25

HOJA 26

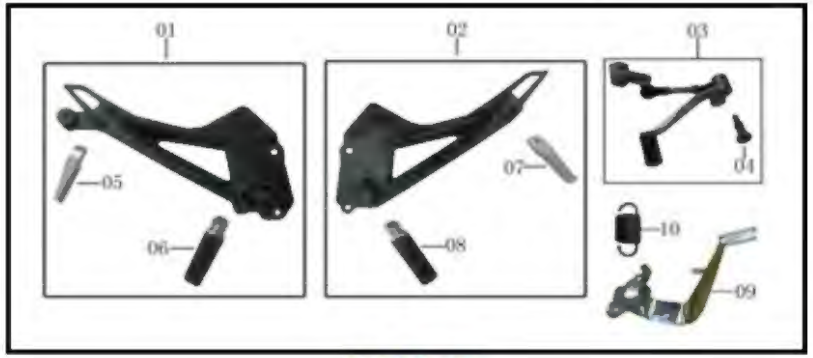

HOJA 27

HOJA 28

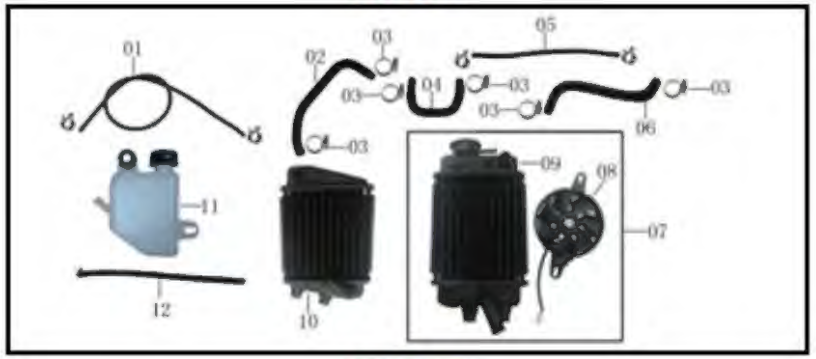

HOJA 29

HOJA 30

HOJA 31

HOJA 32

PÁGINA 01

CILINDRO Y CULATA

No.	SKU	DESC_SKU	QTY	PRECIO
1	PROADV01-01MT	TAPADERA DE VALVULA	1	Q116.67
2	PROADV01-02MT	EMPAQUE DE TAPA DE VALVULA	1	Q11.03
3	PROADV01-03MT	ESPARRAGO M8x45	2	Q1.54
4	PROADV01-04MT	TAPADERA DE CULATA LH	2	Q34.42
5	PROADV01-05MT	ORING DE TAPA LH	1	Q6.28
6	PROADV01-06MT	TUERCA M8x18	6	Q2.85
7	PROADV01-07MT	ARANDELA	4	Q1.98
8	PROADV01-08MT	BUJIA	1	Q85.42
9	PROADV01-09MT	CULATA	1	Q978.41
10	PROADV01-10MT	EMPAQUE DE MANUFUL	1	Q7.24
11	PROADV01-11MT	MANIFUL	1	Q115.50
12	PROADV01-12MT	VALVULA TERMOSTATO	1	Q0.00
13	PROADV01-13MT	TERMOSTATO	1	Q102.03
14	PROADV01-14MT	EMPAQUE DE CULATA	1	Q70.93
15	PROADV01-15MT	GUIA DE EMPAQUE DE CULATA	2	Q0.22
16	PROADV01-16MT	CILINDRO	1	Q388.43
17	PROADV01-17MT	EMPAQUE DE TENSOR DE CADENA DE TIEMPO	1	Q0.00
18	PROADV01-18MT	TENSOR DE CADENA DE TIEMPO	1	Q42.00
19	PROADV01-19MT	EMPAQUE DE CILINDRO	1	Q30.00
20	PROADV01-20MT	ORING DE EMPAQUE DE MANIFULL	1	Q0.45
21	PROADV01-21MT	TORNILLO DE TENSOR DE CADENA	2	Q0.22
22	PROADV01-22MT	TORNILLO DE CILINDRO 113x5.59	2	Q0.45
23	PROADV01-23MT	ARANDELA DE COBRE	2	Q0.22
24	PROADV01-24MT	TORNILLO 12x6	1	Q0.22
25	PROADV01-25MT	ARANDELA	1	Q0.22
26	PROADV01-26MT	TORNILLO 25x6	1	Q0.22
27	PROADV01-27MT	TORNILLO TAPA CULATA LH 15x5	5	Q0.45
28	PROADV01-28MT	TORNILLO TAPA DE VALVULAS	7	Q0.45

PÁGINA 02

EJE DE LEVAS Y VALVULAS

No.	SKU	DESC_SKU	QTY	PRECIO
1	PROADV02-01MT	BALANCIN DE ESCAPE	1	Q74.27
2	PROADV02-02MT	BALANCIN DE ADMISION	1	Q74.27
3	PROADV02-03MT	EJE DE LEVAS	1	Q183.31
4	PROADV02-04MT	EJE DE BALANCIN	2	Q4.62
5	PROADV02-05MT	SPROCKET DE CADENA DE TIEMPO	1	Q19.53
6	PROADV02-06MT	CUÑAS DE VALVULA	8	Q3.72
7	PROADV02-07MT	BASE DE RESORTE	4	Q8.33
8	PROADV02-08MT	SELLO DE VALVULAS	4	Q11.03
9	PROADV02-09MT	RESORTE DE VALVULAS	4	Q10.76
10	PROADV02-10MT	ASIENTO DE RESORTE DE VALVULAS	4	Q1.98
11	PROADV02-11MT	VALVULA DE ESCAPE	2	Q88.87
12	PROADV02-12MT	VALVULA DE ADMISION	2	Q31.91
13	PROADV02-13MT	PLACA DE CADENA DE TIEMPO	1	Q1.98
14	PROADV02-14MT	CADENA DE TIEMPO	1	Q170.02
15	PROADV02-15MT	GUIA DE CADENA DE TIEMPO	1	Q21.32
16	PROADV02-16MT	TENSOR DE CADENA DE TIEMPO	1	Q24.23
17	PROADV02-17MT	ARANDELA DE PLACA DE CADENA DE TIEMPO	1	Q0.67
18	PROADV02-18MT	TORNILLO DE SPROCKET DE CADENA DE TIEMPO	2	Q0.45
19	PROADV02-19MT	TORNILLO 19.52x5	2	Q0.45
20	PROADV02-20MT	TORNILLO 15x6	1	Q0.22
21	PROADV02-21MT	TORNILLO 12x6	1	Q0.22
				Q0.00
				Q0.00
				Q0.00
				Q0.00
				Q0.00
				Q0.00
				Q0.00

PÁGINA 03

CARTER RH

No.	SKU	DESC_SKU	QTY	PRECIO
1	PROADV03-01MT	RETENEDOR DE PALANCA DE CLUTCH	1	Q4.39
2	PROADV03-02MT	RESORTE DE PALANCA DE CLUTCH	1	Q0.67
3	PROADV03-03MT	PASADOR DE PALANCA DE CLUTCH	1	Q0.22
4	PROADV03-04MT	PALANCA DE CLUTCH	1	Q21.73
5	PROADV03-05MT	TAPADERA DE BOMBA DE AGUA	1	Q43.20
6	PROADV03-06MT	EMPAQUE DE BOMBA DE AGUA	1	Q1.85
7	PROADV03-07MT	PASADOR DE BOMBA DE AGUA	2	Q0.22
8	PROADV03-08MT	BOMBA DE AGUA	1	Q165.51
9	PROADV03-09MT	ORING 1 DE BOMBA DE AGUA	1	Q1.31
10	PROADV03-10MT	ORING 2 DE BOMBA DE AGUA	1	Q0.87
11	PROADV03-11MT	VISOR DE ACEITE	1	
12	PROADV03-12MT	TAPADERA DE FILTRO DE ACEITE	1	Q38.36
13	PROADV03-13MT	ORING DE BOMBA DE ACEITE	1	Q6.04
14	PROADV03-14MT	FILTRO DE ACEITE	1	Q30.97
15	PROADV03-15MT	TUBO DE DRENAJE DE BOMBA DE AGUA	1	Q3.72
16	PROADV03-16MT	TAPADERA DE CARTER RH	1	Q354.01
17	PROADV03-17MT	GUIA 8x14	2	Q0.22
18	PROADV03-18MT	TAPA DE NIVEL DE ACEITE	1	Q2.21
19	PROADV03-19MT	ORING DE VARILLA DE NIVEL DE ACEITE	1	Q0.22
20	PROADV03-20MT	EMPAQUE DE CARTER RH	1	Q11.91
21	PROADV03-21MT	GUIA DE CABLE DE CLUTCH	1	Q9.23
22	PROADV03-22MT	SEGURO 1 DE ENGRANAJE DE BOMBA DE AGUA	1	Q0.67
23	PROADV03-23MT	ENGRANAJE DE BOMBA DE AGUA	1	Q28.12
24	PROADV03-24MT	SEGURO 2 DE ENGRANAJE DE BOMBA DE AGUA	1	Q0.67
25	PROADV03-25MT	ABRAZADERA DE MANGUERA DE AGUA	2	Q5.29
26	PROADV03-26MT	MANGUERA DE AGUA	1	Q13.23
27	PROADV03-27MT	RETENEDOR RH DE CIGÜEÑAL	1	Q14.71
28	PROADV03-28MT	TORNILLO 1 DE CARTER 50x6	11	Q0.67

PÁGINA 03

CARTER RH

No.	SKU	DESC_SKU	QTY	PRECIO
29	PROADV03-29MT	TORNILLO 2 DE CARTER 60x6	5	Q0.67
30	PROADV03-30MT	ABRAZADERA	1	Q1.31

PÁGINA 04

CARTER CENTRALES

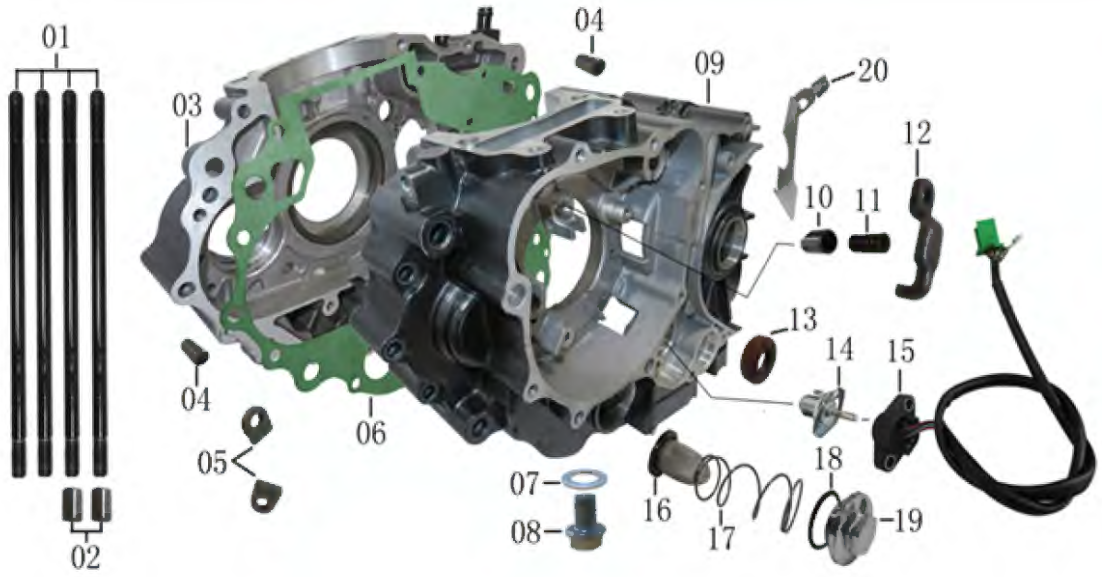

No.	SKU	DESC_SKU	QTY	PRECIO
1	PROADV04-01MT	ESPARRAGO DE CILINDRO M8x183	4	Q7.24
2	PROADV04-02MT	GUIA DE CARTER	3	Q0.22
3	PROADV04-03MT	CARTER RH	1	Q500.50
4	PROADV04-04MT	GUIA 8x14	2	Q0.22
5	PROADV04-05MT	PLACA DE PRESION DE COJINETE	2	Q0.67
6	PROADV04-06MT	EMPAQUE DE CARTER	1	Q13.76
7	PROADV04-07MT	ARANDELA DE DESAGUE	1	Q0.22
8	PROADV04-08MT	TORNILLO DE DESAGUE	1	Q2.21
9	PROADV04-09MT	CARTER LH	1	Q797.64
10	PROADV04-10MT	PASDOR DE PRESIÓN	1	Q5.71
11	PROADV04-11MT	RESORTE DE PRESIÓN	1	Q1.98
12	PROADV04-12MT	PLACA DE PRESIÓN	1	Q3.52
13	PROADV04-13MT	RETENEDOR 14x28x7	1	Q6.37
14	PROADV04-14MT	TOPE SELECTOR DE VELOCIDADES	1	Q3.57
15	PROADV04-15MT	INDICADOR DE VELOCIDADES	1	Q54.64
16	PROADV04-16MT	FILTRO DE ACEITE	1	Q1.98
17	PROADV04-17MT	RESORTE DE FILTRO DE ACEITE	1	Q0.22
18	PROADV04-18MT	ORING 35x3	1	Q0.67
19	PROADV04-19MT	TAPA DE FILTRO DE ACEITE	1	Q8.55
20	PROADV04-20MT	GUIA	1	Q1.31
21	PROADV04-21MT	TORNILLO DE PLACA DE PRESION 16x5	7	Q0.45
22	PROADV04-22MT	TORNILLO 20x6	1	Q0.45
23	PROADV04-23MT	TORNILLO 25x6	1	Q0.67
24	PROADV04-24MT	TORNILLO 95x6	1	Q0.67
25	PROADV04-25MT	TORNILLO 90x6	1	Q0.67
26	PROADV04-26MT	TORNILLO DE CARTER	1	Q0.67
27	PROADV04-27MT	ARANDELA DE COBRE	1	Q0.45

PÁGINA 05

MOTOR DE ARRANQUE

No.	SKU	DESC_SKU	QTY	PRECIO
1	PROADV05-01MT	MOTOR DE ARRANQUE	1	Q218.75
2	PROADV05-02MT	ARANDELA DE ENGRANAJE DOBLE	1	Q0.67
3	PROADV05-03MT	ENGRANAJE DOBLE	1	Q29.06
4	PROADV05-04MT	EJE DE ENGRANAJE DOBLE	1	Q2.21
5	PROADV05-05MT	ENGRANAJE DOBLE	1	Q34.66
6	PROADV05-06MT	EJE 2 DE ENGRANAJE DOBLE	1	Q2.63
7	PROADV05-07MT	ARANDELA DE ENGRANAJE DE ARRANQUE	1	Q4.39
8	PROADV05-08MT	ENGRANAJE DE ARRANQUE	1	Q74.40
9	PROADV05-09MT	TORNILLO DE MOTOR DE ARRANQUE	2	Q0.45

PÁGINA 06

CARTER LH Y PLANTA

No.	SKU	DESC_SKU	QTY	PRECIO
1	PROADV06-01MT	MAGNETO	1	Q272.47
2	PROADV06-02MT	ARANDELA DE TORNILLO DE MAGNETO	1	Q2.21
3	PROADV06-03MT	TORNILLO DE MAGNETO	1	Q2.21
4	PROADV06-04MT	ABRAZADERA DE MAGNETO	1	Q1.54
5	PROADV06-05MT	PLANTA	1	Q175.01
6	PROADV06-06MT	EMPAQUE DE TAPA DE PLANTA	1	Q5.03
7	PROADV06-07MT	ORING DE VISOR	1	Q0.22
8	PROADV06-08MT	TAPON DE VISOR	1	Q5.48
9	PROADV06-09MT	TAPA DE CARTER LH	1	Q224.58
10	PROADV06-10MT	ORING DE TAPA DE ESTARTER	1	Q1.31
11	PROADV06-11MT	TAPA DE ESTARTER	1	Q55.34
12	PROADV06-12MT	TAPA DE ESPROCKET DELANTERO	1	Q100.37
13	PROADV06-13MT	ORING DE TAPA TUERCA DE MAGNETO	1	Q0.22
14	PROADV06-14MT	TAPA DE TUERCA DE MAGNETO	1	Q6.15
15	PROADV06-15MT	PIN DE CARTER	2	Q0.22
16	PROADV06-16MT	TORNILLO DE TAPA DE SPROCKET	2	Q0.45
17	PROADV06-17MT	TORNILLO 1 DE MAGNETO 40x6	12	Q0.45
18	PROADV06-18MT	TORNILLO 2 DE MAGNETO 70x6	2	Q0.45
19	PROADV06-19MT	TORNILLO 3 DE MAGNETO 129x6	1	Q0.45
20	PROADV06-20MT	TORNILLO 4 DE MAGNETO 125x21	1	Q0.45

PÁGINA 07

CANASTA DE CLUTCH

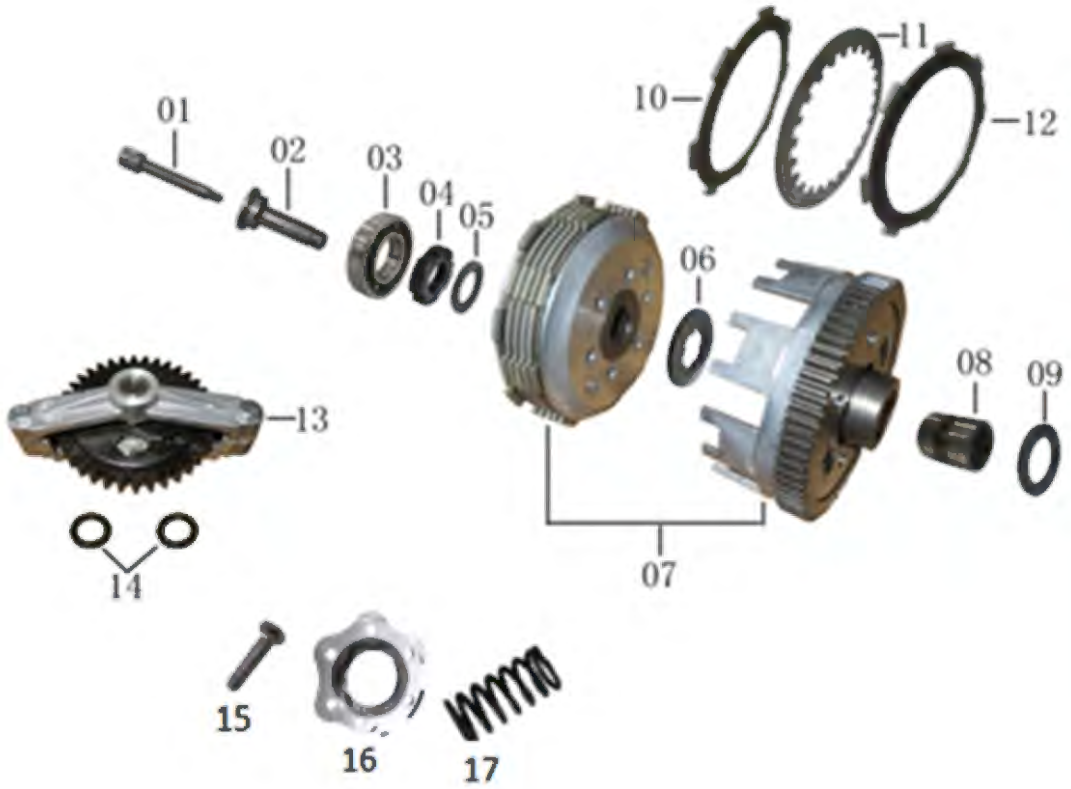

No.	SKU	DESC_SKU	QTY	PRECIO
1	PROADV07-01MT	PIN	1	Q2.85
2	PROADV07-02MT	GUIA DE CANASTA DE CLUTCH	1	Q4.39
3	PROADV07-03MT	COJINETE 16003 P63	1	Q10.09
4	PROADV07-04MT	TUERCA DE ENGRANAJE PRIMARIO	1	Q3.52
5	PROADV07-05MT	ARANDELA DE ENGRANAJE PRIMARIO	1	Q0.87
6	PROADV07-06MT	ARANDELA DE CLUTCH	1	Q1.54
7	PROADV07-07MT	CANASTA DE CLUTCH COMPLETA	1	Q760.14
8	PROADV07-08MT	BUSHING DE CANASTA DE CLUTCH	1	Q30.02
9	PROADV07-09MT	ARANDELA	1	Q3.30
10	PROADV07-10MT	DISCO DE CLUTCH FIBRA A	4	Q16.41
11	PROADV07-11MT	DISCO DE CLUTCH METAL	5	Q5.29
12	PROADV07-12MT	DISCO DE CLUTCH FIBRA B	2	Q26.99
13	PROADV07-13MT	BOMBA DE ACEITE	1	Q83.64
14	PROADV07-14MT	ORING	1	Q0.67
15	PROADV07-15MT	TORNILLO DE BOMBA DE ACEITE 28x6	2	Q0.22
16	PROADV07-16MT	CORONA BASE DE CLUTCH	1	Q94.20
17	PROADV07-17MT	RESORTES DE CANASTA DE CLUTCH	6	Q1.98
18	PROADV07-18MT	TORNILLO DE CANASTA DE CLUTCH	6	Q0.22

PÁGINA 08

CIGÜEÑAL Y EJE DE EQUILIBRIO

No.	SKU	DESC_SKU	QTY	PRECIO
1	PROADV08-01MT	CIGÜEÑAL	1	Q553.68
2	PROADV08-02MT	PISTÓN	1	Q88.87
3	PROADV08-03MT	SEGURO DE PISTON	2	Q0.24
4	PROADV08-04MT	PASADOR DE PISTON	1	Q4.75
5	PROADV08-05MT	KIT ANILLOS DE PISTON	1	Q71.78
6	PROADV08-06MT	COJINETE 6302/FJK	1	Q26.78
7	PROADV08-07MT	EJE DE EQUILIBRIO	1	Q124.45
8	PROADV08-08MT	COJINETE 6204/FJK	1	Q21.08
9	PROADV08-09MT	ENGRANAJE DE EJE DE EQUILIBRIO	1	Q60.51
10	PROADV08-10MT	ARANDELA DE TUERCA DE FIJACION MAGNETICA	1	Q1.31
11	PROADV08-11MT	TUERCA DE FIJACION MAGNETICA	1	Q1.31
12	PROADV08-12MT	COJINETE 28x72x18	1	Q58.63
13	PROADV08-13MT	ARANDELA DE ENGRANAJE DE TRANSMISION	1	Q4.83
14	PROADV08-14MT	ENGRANAJE DE EJE DE BALANCE	1	Q126.12
15	PROADV08-15MT	ARANDELA 2 DE ENGRANAJE DE TRASMISION	1	Q3.72
16	PROADV08-16MT	ENGRANAJE DE TRANSMISION PRIMARIA	1	Q213.55
17	PROADV08-17MT	ARANDELA DE EMBRAGUE	1	Q3.30
18	PROADV08-18MT	ARANDELA DE DISCO DE ENGRANAJE PRINCIPAL	1	Q1.31
19	PROADV08-19MT	TUERCA DE ENGRANAJE PRINCIPAL	1	Q3.81
20	PROADV08-20MT	PASADOR DE EJE DE EQUILIBRIO	1	Q10.99

PÁGINA 09

CAJA DE VELOCIDADES

No.	SKU	DESC_SKU	QTY	PRECIO
1	PROADV09-01MT	COJINETE 6204/FJK	2	Q21.08
2	PROADV09-02MT	EJE ENGRANAJES	1	Q305.75
3	PROADV09-03MT	COJINETE 15x35x11	1	Q12.95
4	PROADV09-04MT	COJINETE 6203/ENLARGED/FJK	1	Q36.89
5	PROADV09-05MT	EJE PRINCIPAL	1	Q373.96
6	PROADV09-06MT	RETENEDOR DE ACEITE	1	Q21.08
7	PROADV09-07MT	SPROCKET DELANTERO	1	Q17.93
8	PROADV09-08MT	SEGURO DE SPROCKET	1	Q0.67
9	PROADV09-09MT	TORNILLOS DE SPROCKET DELANTERO	2	Q0.22

SELECTOR Y EJE DE CAMBIOS

No.	SKU	DESC_SKU	QTY	PRECIO
1	PROADV10-01MT	TORNILLO DE PLACA DE POSICIONAMIENTO	1	Q0.87
2	PROADV10-02MT	PLACA DE VELOCIDADES	1	Q6.37
3	PROADV10-03MT	ARANDELA DE PLACA DE VELOCIDADES	1	Q0.67
4	PROADV10-04MT	RESORTE	1	Q0.87
5	PROADV10-05MT	TORNILLO M6x20	1	Q0.22
6	PROADV10-06MT	ORING	1	Q0.22
7	PROADV10-07MT	ESTRELLA DE CAMBIOS	1	Q33.11
8	PROADV10-08MT	SELECTOR DE CAMBIOS	1	Q49.72
9	PROADV10-09MT	EJE DE ORQUETA	1	Q3.57
10	PROADV10-10MT	ORQUETA	1	Q17.08
11	PROADV10-11MT	EJE DE ORQUETA 2	1	Q6.04
12	PROADV10-12MT	ORQUETE 2	2	Q18.03
13	PROADV10-13MT	EJE DE CAMBIOS	1	Q69.40
14	PROADV10-14MT	PASADOR DE TOPE	1	Q2.63
15	PROADV10-15MT	PALANCA DE CAMBIOS	1	Q74.50
16	PROADV10-16MT	PASADOR DE SOLECTOR DE CAMBIOS	2	Q4.39

PÁGINA 11

SISTEMA ELECTRICO

No.	SKU	DESC_SKU	QTY	PRECIO
1	PROADV11-01MT	RELAY	1	Q58.66
2	PROADV11-02MT	RECTIFICADOR	1	Q87.14
3	PROADV11-03MT	BOBINA DE ALTA	1	Q107.50
4	PROADV11-04MT	CABLE DE RELAY	1	Q17.56
5	PROADV11-05MT	TORNILLO DE BOBINA DE ALTA 14x5	2	Q0.45
6	PROADV11-06MT	TORNILLO DE RECTIFICADOR 25x27	2	Q0.45

PÁGINA 12

SILVIN Y PIDEVIAS

No.	SKU	DESC_SKU	QTY	PRECIO
1	PROADV12-01MT	SILVIN COMPLETO	1	Q1,083.24
2	PROADV12-02MT	PIDEVIAS FR RH	1	Q64.63
3	PROADV12-03MT	PIDEVIAS FR LH	1	Q64.63
4	PROADV12-04MT	PIDEVIAS RR RH	1	Q64.63
5	PROADV12-05MT	PIDEVIAS RR LH	1	Q64.63
6	PROADV12-06MT	STOP	1	Q253.18
7	PROADV12-07MT	LUZ DE MATRICULA	1	Q77.06

TABLERO Y COBERTORES FRONTALES

No.	SKU	DESC_SKU	QTY	PRECIO
1	PROADV13-01MT	COBERTOR FRONTAL	1	Q26.22
2	PROADV13-02MT	COBERTOR DE SILVIN RH	1	Q47.82
3	PROADV13-03MT	COBERTOR CENTRAL DE SILVIN	1	Q114.37
4	PROADV13-04MT	COBERTOR DE SILVIN LH	1	Q47.82
5	PROADV13-05MT	WINDSHIELD	1	Q146.52
6	PROADV13-06MT	TABLERO	1	Q643.23
7	PROADV13-07MT	COBERTOR DE TABLERO	1	Q7.94
8	PROADV13-08MT	TORNILLO 12x6	2	Q0.45
9	PROADV13-09MT	TORNILLO 20x6	16	Q0.45
10	PROADV13-10MT	TORNILLO 25x5	2	Q0.45
11	PROADV13-11MT	ARNES DE TABLERO	1	Q11.64

PÁGINA 14

TIMON Y MANDOS

No.	SKU	DESC_SKU	QTY	PRECIO
1	PROADV14-01MT	CONTRAPESOS	2	Q40.00
2	PROADV14-02MT	MANGO DE GASOLINA	1	Q14.12
3	PROADV14-03MT	SWITCH RH	1	Q67.02
4	PROADV14-04MT	CABLE DE GASOLINA	1	Q39.81
5	PROADV14-05MT	CABLE DE CLUTCH	1	Q47.15
6	PROADV14-06MT	MANECILLA DE CLUTCH	1	Q90.00
7	PROADV14-07MT	TIMON	1	Q301.00
8	PROADV14-08MT	RETROVISOR LH	1	Q35.00
9	PROADV14-09MT	RETROVISOR RH	1	Q35.00
10	PROADV14-10MT	SWITCH LH	1	Q65.85
11	PROADV14-11MT	MANGO LH	1	Q13.65
12	PROADV14-12MT	SISTEMA DE FRENO DELANTERO COMPLETO	1	
13	PROADV14-13MT	MORZADA DELANTERA DOBLE PISTON	1	Q176.32
14	PROADV14-14MT	PASTILLAS DE FRENO DELANTERO	1	Q22.76
15	PROADV14-15MT	MAGUERA DE FRENO DELANTERO	1	Q36.46
16	PROADV14-16MT	TORNILLO DE MORDAZA DELANTERA 53.75x4.52	2	Q0.67
17	PROADV14-17MT	MANECILLA DE FRENO	1	Q47.20
18	PROADV14-18MT	BOMBA DE FRENO DELANERO	1	Q229.44
19	PROADV14-19MT	SWITCH DE BOMBA DE FRENO	1	Q7.91
20	PROADV14-20MT	TORNILLO DE SWITH DE BOMBA DE FRENO	1	Q0.22
21	PROADV14-21MT	TORNILLO DE MANECILLA DE FRENO DELANTERO	1	Q0.22
22	PROADV14-22MT	TUERCA	1	Q0.22
23	PROADV14-23MT	TORNILLO 15.49x10	3	Q0.45
24	PROADV14-24MT	ARANDELA DE COBRE	4	Q0.45
25	PROADV14-26MT	TORNILLO DE CONTRAPESO 1	2	Q0.22
26	PROADV14-27MT	TORNILLo DE CONTRAPESO 2	2	Q0.22

PÁGINA 15

T DE BARRA Y CUNAS

No.	SKU	DESC_SKU	QTY	PRECIO
1	PROADV15-01MT	T DE BARRAS	1	Q379.30
2	PROADV15-02MT	BASE DE BOCINA	1	Q2.38
3	PROADV15-03MT	GUIA DE CABLE RH	1	Q11.12
4	PROADV15-04MT	GUIA DE CABLE LH	1	Q3.97
5	PROADV15-05MT	CANDADO DE TIMON	1	Q12.44
6	PROADV15-06MT	KIT BASE DE TIMON	1	Q11.12
7	PROADV15-07MT	TUERCA T DE BARRA	1	Q4.17
8	PROADV15-08MT	ARANDELA T DE BARRA	1	Q4.17
9	PROADV15-09MT	TUERCA DE CUNA	1	Q24.23
10	PROADV15-10MT	KIT CUNAS DE TIMON	1	Q1,036.58

BARRAS Y MONOSHOCK

No.	SKU	DESC_SKU	QTY	PRECIO
1	PROADV16-01MT	LODERA DELANTERA	1	Q223.88
2	PROADV16-02MT	REFLECTOR LATERAL	2	Q10.54
3	PROADV16-03MT	BASE DE REFLECTOR	2	Q10.09
4	PROADV16-04MT	BARRA RH	1	Q1,003.78
5	PROADV16-05MT	BASE DE GUARDAPOLVO RH	1	Q13.45
6	PROADV16-06MT	BASE DE GUARDAPOLVO LH	1	Q13.45
7	PROADV16-07MT	BARRA LH	1	Q1,003.78
8	PROADV16-08MT	MONOSHOCK	1	Q765.50
9	PROADV16-09MT	GUIA DE CABLE FRENO DELANTERO	1	Q4.17
10	PROADV16-10MT	TORNILLO DE MONOSHOCK 1 45x10	1	Q0.45
11	PROADV16-11MT	TUERCA DE TORNILLO DE MONOSHOCK	2	Q0.45
12	PROADV16-12MT	TORNILLO DE MONOSHOCK 2 60x10	1	Q0.45

COBERTORES Y TAPADERAS LATERALES

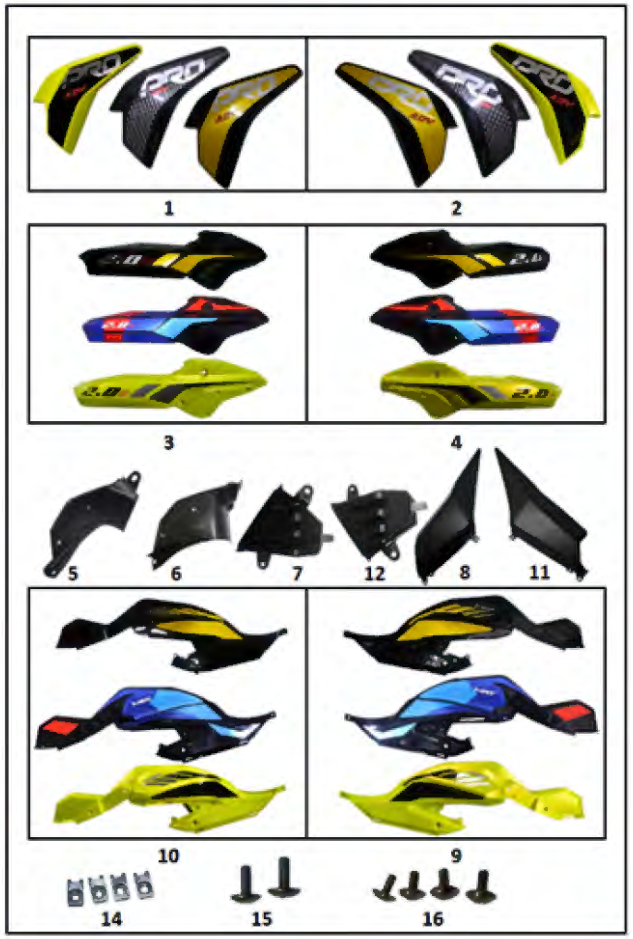

No.	SKU	DESC_SKU	QTY	PRECIO
1	PROADV17-01AMMT	TAPADERA TANQUE RH AMARILLO	1	Q90.00
1	PROADV17-01VRMT	TAPADERA TANQUE RH VERDE	1	Q68.79
1	PROADV17-01AZMT	TAPADERA TANQUE RH AZUL	1	Q75.95
2	PROADV17-02AMMT	TAPADERA TANQUE LH AMARILLO	1	Q66.26
2	PROADV17-02VRMT	TAPADERA TANQUE LH VERDE	1	Q68.79
2	PROADV17-02AZMT	TAPADERA TANQUE LH AZUL	1	Q75.95
3	PROADV17-03AMMT	TAPADERA RH AMARILLO	1	Q250.00
3	PROADV17-03VRMT	TAPADERA RH VERDE	1	Q115.11
3	PROADV17-03AZMT	TAPADERA RH AZUL	1	Q168.58
4	PROADV17-04AMMT	TAPADERA LH AMARILLO	1	Q147.12
4	PROADV17-04VRMT	TAPADERA LH VERDE	1	Q115.11
4	PROADV17-04AZMT	TAPADERA LH AZUL	1	Q168.58
5	PROADV17-05MT	TAPADERA INTERNA RH	1	Q7.68
6	PROADV17-06MT	TAPADERA INTERNA LH	1	Q7.68
7	PROADV17-07MT	TAPADERA INTERNA LH	1	Q6.07
8	PROADV17-08MT	TAPADERA TANQUE RH	1	Q17.91
9	PROADV17-09AMMT	COBERTOR TANQUE RH AMARILLO	1	Q147.12
9	PROADV17-09VRMT	COBERTOR TANQUE RH VERDE	1	Q152.75
9	PROADV17-09AZMT	COBERTOR TANQUE RH AZUL	1	Q168.58
10	PROADV17-10AMMT	PROTECTOR TANQUE LH AMARILLO	1	Q147.12
10	PROADV17-10VRMT	PROTECTOR TANQUE LH VERDE	1	Q152.75
10	PROADV17-10AZMT	PROTECTOR TANQUE LH AZUL	1	Q168.58
11	PROADV17-11MT	TAPADERA LH	1	Q6.07
12	PROADV17-12MT	CUBIERTA LH	1	Q6.07
14	PROADV17-14MT	GRAPA DE CADENAJE	4	Q0.22
15	PROADV17-15MT	TORNILLO 12x5	2	Q0.22
16	PROADV17-16MT	TORNILLO DE CADENAJE 11x5	4	Q0.22

TANQUE Y KIT DE SWITCH

No.	SKU	DESC_SKU	QTY	PRECIO
1	PROADV19-01MT	TANQUE DE GASOLINA	1	Q945.90
2	PROADV19-02MT	SENSOR DE GASOLINA	1	Q171.25
3	PROADV19-03MT	ESPACIADOR	2	Q1.98
4	PROADV19-04MT	HULE LATERAL DE TANQUE	2	Q0.87
5	PROADV19-05MT	CUBIERTA FRONTAL/DEPOSITO DE GASOLINA	1	Q32.39
6	PROADV19-06MT	KIT DE SWITCH	1	Q200.25
7	PROADV19-07MT	CUBIERTA DECORATIVA SUPERIRO DE TANQUE	1	Q47.82
8	PROADV19-08MT	MANGUERA DE TANQUE	1	Q109.58
9	PROADV19-09MT	BOMBA DE GASOLINA	1	Q397.62
10	PROADV19-10MT	PROADV19-10MT	2	Q2.21
11	PROADV19-11MT	TORNILLO DE TANQUE 8X23	2	Q0.22
12	PROADV19-12MT	TORNILLO DE SENSOR DE GASOLINA 3.61x4.23	2	Q0.45
13	PROADV19-13MT	TORNILLO BOMBA DE GASOLINA 6.25x4.22	6	Q0.45
14	PROADV19-14MT	ESPACIADOR 7x6.70 4.70	6	
15	PROADV19-15MT	ARANDELA DE COBRE 10x4.33	6	Q0.45
16	PROADV19-16MT	TORNILLO TAPON DE TANQUE 29.42	3	Q0.45
17	PROADV19-17MT	TORNILLO TAPON DE TANQUE 2 8x5	2	Q0.22
18	PROADV19-18MT	TORNILLO BASE DE CANDADO 15x8	5	Q0.45
19	PROADV19-19MT	RESPIRADERO DE TANQUE	1	Q0.45

PLASTICOS DE RADIADORES

No.	SKU	DESC_SKU	QTY	PRECIO
1	PROADV20-01MT	CUBIERTA LATERAL LH DE RADIADOR	1	Q20.64
2	PROADV20-02MT	CUBIERTA LATERAL RH DE RADIADOR	1	Q20.64
3	PROADV20-03MT	CUBIERTA FRONTAL DE RADIADOR	1	Q28.59
4	PROADV20-04MT	CUBIERTA DE RADIADOR LH	1	Q18.51
5	PROADV20-05MT	CUBIERTA DE RADIADOR RH	1	Q18.51
6	PROADV20-06MT	CUBIERTA DECORATIVA DE PANEL TRASERO RH	1	Q102.03
7	PROADV20-07MT	LODERA TRASERA INTERNA	1	Q17.91
8	PROADV20-08MT	CUBIERTA DECORATIVA DE PANEL TRASERO LH	1	Q101.33
9	PROADV20-09MT	SALPICADERA TRASERA RH	1	Q17.91
10	PROADV20-10MT	SALPICADERA TRASERA LH	1	Q17.91
11	PROADV20-11MT	BASE DECORATIVA DE SILLON TRASERO	1	Q7.68
12	PROADV20-12MT	CUBIERTA SUPERIOR/PORTAPLACA	1	Q13.68
13	PROADV20-13MT	GRAPAS DE CADENAJE	17	Q0.22
14	PROADV20-14MT	TORNILLO DE LODERA TRASERA INTERNA 1.65x4.75	6	
15	PROADV20-15MT	TORNILLO TAPADERA LATERAL 15x4.5	2	Q0.45
16	PROADV20-16MT	HULE DE TAPADERA LATERAL	24	Q0.87
17	PROADV20-17MT	TORNILLO DE TAPADERA LATERAL 18x6	3	Q0.45
18	PROADV20-18MT	TORNILLO DE SALPICADERA LATERALES 15x5	16	Q0.22
19	PROADV20-19MT	TORNILLO DE SALPICADERA LATERALES 15x4	34	Q0.22
20	PROADV20-20MT	GRAPA DE COBERTORES	3	Q0.22
21	PROADV20-21MT	TORNILLO DE COBERTORES 11x5	7	Q0.22
22	PROADV20-22MT	GRAPA DE CUBIERTA DE RADIADOR	5	Q0.22
23	PROADV20-23MT	TORNILLO DE CADENAJE 13.50x5	1	Q0.45
24	PROADV20-24MT	ARANDELA DE GOMA	1	Q0.22
25	PROADV20-25MT	ARANDELA	1	Q0.22
26	PROADV20-26MT	TORNILLO 2 DE CADENAJE 20x6	5	Q0.45
27	PROADV20-27MT	BUJE	20	Q6.59
28	PROADV20-28MT	HULE DE CADENAJE	3	Q0.87

PLASTICOS DE RADIADORES

No.	SKU	DESC_SKU	QTY	PRECIO
29	PROADV20-29MT	TORNILLO 14x5	2	Q0.22
30	PROADV20-30MT	TORNILLO 25x6	2	Q0.22
31	PROADV20-31MT	TORNILLO DE CUBIERTA TRASERA 20x7	4	Q0.45

ARO Y LLANTA DELANTERA

No.	SKU	DESC_SKU	QTY	PRECIO
1	PROADV21-01MT	BUSHING DERECHO DE RUEDA DELANTERA	1	Q7.69
2	PROADV21-02MT	DISCO DE FRENO DELANTERO	1	Q245.24
3	PROADV21-03MT	CORONA DENTADA DELANTERA	1	Q114.33
4	PROADV21-04MT	LLANTA DELANTERA	1	Q645.30
5	PROADV21-05MT	ARO DELANTERO	1	Q1,006.07
6	PROADV21-06MT	SENSOR ABS	1	Q171.23
7	PROADV21-07MT	BASE DE SENSOR DE VELOCIDADES	1	Q55.76
8	PROADV21-08MT	BUSHING EJE LLANTA DELANTERA	1	Q9.23
9	PROADV21-09MT	EJE DELANTERO	1	Q30.73
10	PROADV21-10MT	VALVULA DE LLANTA	1	
11	PROADV21-11MT	TUERCA DE EJE DELANTERO	1	Q1.31
12	PROADV21-12MT	PERNO DE DISCO DE FRENO DELANTERO	6	Q0.67
13	PROADV21-13MT	SENSOR DE VELOCIMETRO	1	Q150.00
14	PROADV21-14MT	RETENEDOR ARO DELANTERO	1	Q4.39

ARO Y LLANTA TRASERA

No.	SKU	DESC_SKU	QTY	PRECIO
1	PROADV22-01MT	BUSHING RH EJE TRASERO 27.80x16.30x14.50	1	Q7.02
2	PROADV22-02MT	DISCO FRENO TRASERO	1	Q147.94
3	PROADV22-03MT	SEGURO DISCO TRASERO	1	Q114.33
4	PROADV22-04MT	LLANTA TRASERA 130/70-17	1	Q954.90
5	PROADV22-05MT	ARO TRASERO	1	Q1,110.22
6	PROADV22-06MT	HULES DE MASA	4	Q9.30
7	PROADV22-07MT	ESPROCKET TRASERO COMPLETO	1	
8	PROADV22-08MT	PORTA ESPROCKET	1	Q94.38
9	PROADV22-09MT	ESPROCKET TRASERO	1	Q90.53
10	PROADV22-10MT	BUSHIN LH EJE TRASERO 22.90x27.85x14.40	1	Q8.33
11	PROADV22-11MT	SENSOR ABS	1	
12	PROADV22-12MT	VALVULA DE LLANTA	1	
13	PROADV22-13MT	EJE LLANTA TRASERA	1	Q33.08
14	PROADV22-14MT	RETENEDOR DE PORTA SPROCKET 28/42/7	1	Q4.39
15	PROADV22-15MT	ESPARRAGO DE PORTA SPROCKET	4	Q1.98
16	PROADV22-16MT	COJINETE 6004RS	1	Q12.95
17	PROADV22-17MT	TURCA DE ESPARRAGO	4	Q0.22
18	PROADV22-18MT	ESPACIADOR DE PORTA SPROCKET	1	Q1.98
19	PROADV22-19MT	TUERCA DE EJE TRASERO	1	Q1.76
20	PROADV22-20MT	TORNILLO DE DISCO DE FRENO	4	Q0.45
21	PROADV22-21MT	RETENEDOR DE ARO TRASERO 28/42/7	1	Q4.39
22	PROADV22-22MT	ORING DE ARO TRASERO	1	Q0.67

PÁGINA 22

SILLON Y LODERA TRASERA

No.	SKU	DESC_SKU	QTY	PRECIO
1	PROADV23-01MT	SILLON DELANTERO	1	Q400.00
2	PROADV23-02MT	SILLON TRASERO	1	Q320.00
3	PROADV23-03MT	BASE DE PORTAPLACA	1	Q85.32
4	PROADV23-04MT	PORTAPLACA	1	Q74.40
5	PROADV23-05MT	BASE DE LODERA TRASERA	1	Q127.36
6	PROADV23-06MT	LODERA TRASERA	1	Q17.91
7	PROADV23-07MT	REFLECTOR TRASERO	1	Q7.91
8	PROADV23-08MT	HULE DE SILLON DELANTERO	2	Q1.31
9	PROADV23-09MT	HULE DE SILLON DELANTERO 2	2	Q1.31
10	PROADV23-10MT	HULE LATERAL DE SILLON DELANTERO	2	Q1.31
11	PROADV23-11MT	HULE INFERIOR DE SILLON DELANTERO	4	Q1.31
12	PROADV23-12MT	ESPACIADOR	2	Q1.98
13	PROADV23-13MT	BASE DE SILLON DELANTERO	1	Q28.54
14	PROADV23-14MT	TORNILLO BASE DE SILLON 20x5.5	2	Q0.45
15	PROADV23-15MT	BUJE	7	Q6.59
16	PROADV23-16MT	ARANDELA	2	Q0.22
17	PROADV23-17MT	TUERCA M5	2	Q1.76

FILTRO Y ESCAPE

No.	SKU	DESC_SKU	QTY	PRECIO
1	PROADV24-01MT	FILTRO DE AIRE COMPLETO	1	Q239.99
2	PROADV24-02MT	ELEMENTO FILTRO DE AIRE	0	Q57.43
3	PROADV24-03MT	PROTECTOR DE ESCAPE	1	Q59.25
4	PROADV24-04MT	ESCAPE COMPLETO	1	Q628.49
5	PROADV24-05MT	EMPAQUE DE ESCAPE	1	Q2.38
6	PROADV24-06MT	BASE BOMBA DE FRENO	1	Q6.37
7	PROADV24-07MT	BASE DE ESCAPE	1	Q2.21
8	PROADV24-08MT	TAPA SUPERIOR DE FILTRO DE AIRE	1	
9	PROADV24-09MT	TORNILLO DE BASE DE ESCAPE	1	Q0.22
10	PROADV24-10MT	HULE DE BUJE DE SOPORTE DE ESCAPE	1	Q1.31
11	PROADV24-11MT	BUJE DE SOPORTE DE ESCAPE	1	Q6.59
12	PROADV24-12MT	TORNILLO DE BUJE DE SOPORTE DE ESCAPE 55x5	1	Q0.22
13	PROADV24-13MT	TUERCA	1	Q0.22
14	PROADV24-14MT	ARANDELA	1	Q0.22

PÁGINA 24

MULETA

No.	SKU	DESC_SKU	QTY	PRECIO
1	PROADV25-01MT	EJE DE MULETA	1	Q29.19
2	PROADV25-02MT	GUARDAPOLVO MULETA	4	Q9.99
3	PROADV25-03MT	MULETA	1	Q447.92
4	PROADV25-04MT	BUFFER DE MULETA	1	Q76.42
5	PROADV25-05MT	CADENA TRACCION	1	Q423.09
6	PROADV25-06MT	LODERA TRASERA	1	Q267.19
7	PROADV25-07MT	BASE DE MULETA RH	1	Q12.95
8	PROADV25-08MT	BASE DE MULETA LH	1	Q11.41
9	PROADV25-09MT	KIT TENSORES CADENA TRACCION	1	Q32.36
10	PROADV25-10MT	TORNILLO DE BASE DE MULETA	4	Q0.22
11	PROADV25-11MT	TUERCA DE EJE DE MULETA	1	Q1.09
12	PROADV25-12MT	ARANDELA TUERCA DE EJE DE MULETA	1	Q0.45
13	PROADV25-13MT	TORNILLO DE LODERA TRASERA 12x5.52	5	Q0.45
14	PROADV25-14MT	BUSHING DE MULETA	2	Q6.59
15	PROADV25-15MT	BUSHING 2 DE MULETA	2	Q6.59

PÁGINA 25

PATA DOBLE

No.	SKU	DESC_SKU	QTY	PRECIO
1	PROADV26-01MT	HULE PATA DOBLE	1	Q2.85
2	PROADV26-02MT	PATA DOBLE	1	Q98.48
3	PROADV26-03MT	EJE PATA DOBLE	1	Q11.75
4	PROADV26-04MT	RESORTE PATA DOBLE	1	Q5.06
5	PROADV26-05MT	RESORTE PATA LATERAL	1	Q3.52
6	PROADV26-06MT	TORNILLO PATA LATERAL 34x9	1	Q4.17
7	PROADV26-07MT	PATA LATERAL	1	Q144.15
8	PROADV26-08MT	ARANDELA DE EJE PATA DOBLE	1	Q0.22
9	PROADV26-09MT	CLIP DE EJE DE PATA DOBLE	1	Q0.22
10	PROADV26-10MT	TUERCA DE TORNILLO DE PATA LATERAL	1	Q0.22

POSA PIES RH LH

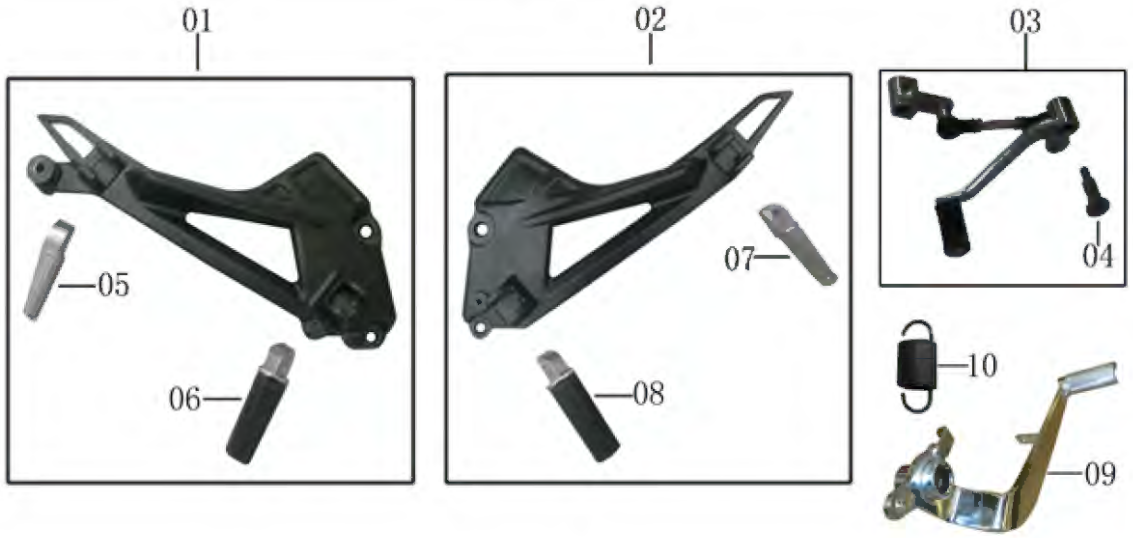

No.	SKU	DESC_SKU	QTY	PRECIO
1	PROADV27-01MT	POSAPIE COMPLETO RH	1	Q322.19
2	PROADV27-02MT	POSAPIE COMPLETO LH	1	Q270.62
3	PROADV27-03MT	PATA VELOCIDADES	1	Q76.11
4	PROADV27-04MT	TORNILLO PATA VELOCIDADES 50x8	1	Q12.52
5	PROADV27-05MT	TACO TRASERO RH	1	Q24.61
6	PROADV27-06MT	TACO DELANTERO RH	1	Q50.02
7	PROADV27-07MT	TACO TRASERO LH	1	Q24.61
8	PROADV27-08MT	TACO DELANTERO LH	1	Q50.02
9	PROADV27-09MT	PATA DE FRENO	1	Q76.48
10	PROADV27-10MT	RESORTE PATA FRENO	1	Q2.85
11	PROADV27-11MT	TORNILLO DE POSAPIES	2	Q0.45
12	PROADV27-12MT	ARANDELA TORNILLO DE POSAPIES	1	Q0.22
13	PROADV27-13MT	CLIP	1	Q0.22
14	PROADV27-14MT	BASE DE TAPADERA INFERIOR	1	Q24.16
15	PROADV27-15MT	TORNILLO DE BASE TAPADERA INFERIOR	2	Q0.22
16	PROADV27-16MT	TUERCA DE TORNILLO DE PATA DE VELOCIDADES	1	Q0.22

SISTEMA DE FRENO TRASERO

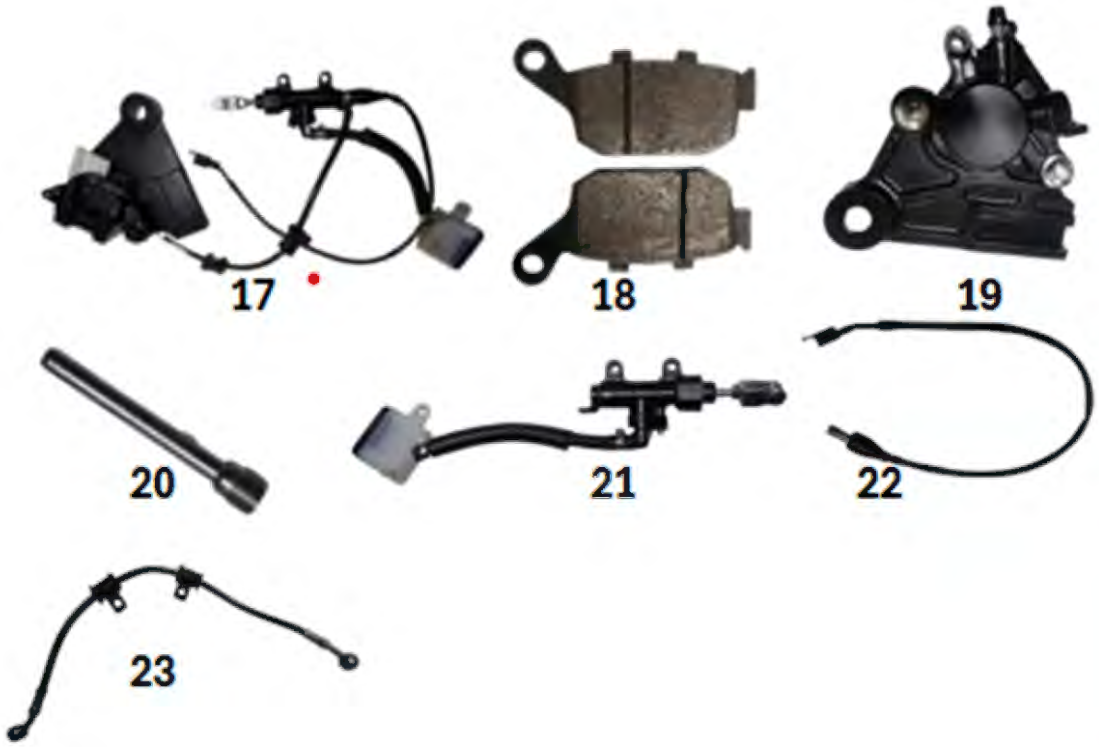

No.	SKU	DESC_SKU	QTY	PRECIO
17	PROADV28-17MT	SISTEMA DE FRENO TRASERO COMPLETO	1	
18	PROADV28-18MT	PASTILLA DE FRENO TRASERO	2	Q213.83
19	PROADV28-19MT	MORDAZA TRASERA	1	Q176.32
20	PROADV28-20MT	TORNILLO DE MORZADA TRASERA 53.40	1	Q0.45
21	PROADV28-21MT	BOMBA DE FRENO TRASERO	1	Q229.44
22	PROADV28-22MT	SWITCH DE FRENO TRASERO	1	Q7.91
23	PROADV28-23MT	MANGUERA DE FRENO TRASERO	1	Q42.87

SISTEMA DE ENFRIAMIENTO

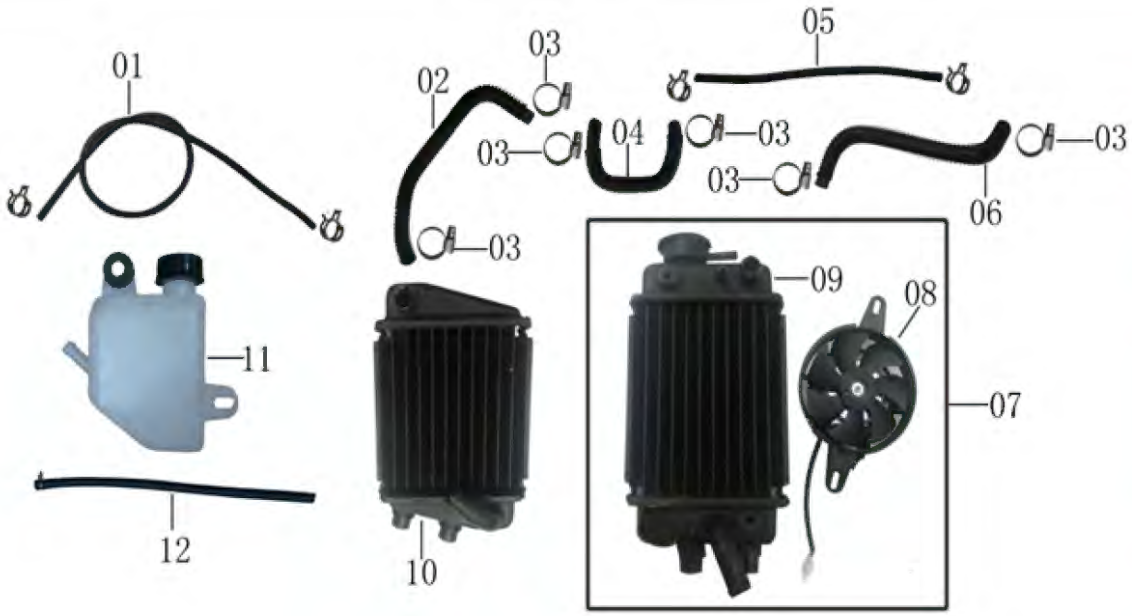

No.	SKU	DESC_SKU	QTY	PRECIO
1	PROADV29-01MT	MANGUERA DEPOSITO DE AGUA	1	
2	PROADV29-02MT	MANGUERA RADIADOR 1	1	Q81.87
3	PROADV29-03MT	ABRAZADERAS DE MANGUERAS	8	Q4.39
4	PROADV29-04MT	MANGUERA RADIADOR 2	1	Q54.64
5	PROADV29-05MT	MANGUERA RADIADOR 3	1	Q19.77
6	PROADV29-06MT	MANGUERA RADIADOR 4	1	Q53.51
7	PROADV29-07MT	RADIADOR COMPLETO	1	
8	PROADV29-08MT	VENTILADOR DE RADIADOR	1	Q520.03
9	PROADV29-09MT	RADIADOR SOLO	1	Q192.59
10	PROADV29-10MT	RADIADOR	1	Q620.87
11	PROADV29-11MT	DEPOSITO DE AGUA	1	Q33.35
12	PROADV29-12MT	MANGUERA DE AGUA	1	Q24.80
13	PROADV29-13MT	TORNILLO DE DEPOSITO DE REFRIGERANTE 6x16	1	
14	PROADV29-14MT	TORNILLO 2 DE DEPOSITO DE REFRIGERANTE19.45x6	1	Q0.45
15	PROADV29-15MT	MANGUERA DE TERMOSTATO	1	Q13.17
16	PROADV29-16MT	ABRAZADERA DE MANGUERA DE TERMOSTATO	2	Q1.31
17	PROADV29-17MT	ABRAZADERA 2	2	Q1.31
18	PROADV29-18MT	HULE DE RADIADOR	4	Q0.45
19	PROADV29-19MT	TORNILLO DE VENTILADOR DE RADIADOR 15x5.60	2	Q0.45

SISTEMA DE INYECCION Y SENSORES

No.	SKU	DESC_SKU	QTY	PRECIO
1	PROADV31-01MT	CONTROLADOR EFI	1	Q1,015.60
2	PROADV31-02MT	SENSOR DE TEMPERATURA	1	Q60.65
3	PROADV31-03MT	SENSOR DE OXIGENO	1	Q337.18
4	PROADV31-04MT	CUERPO DE ACELERACION	1	Q613.45
5	PROADV31-05MT	MANIFULL	1	Q101.89
6	PROADV31-06MT	RIEL DE INYECTOR	1	Q15.83
7	PROADV31-07MT	INYECTORES	1	Q310.13
8	PROADV31-08MT	SENSOR PRESION ADMISION	1	Q195.76
9	PROADV31-09MT	ABRAZADERA	1	Q12.52
10	PROADV31-10MT	SENSOR TEMPERATURA AIRE	1	Q52.40
11	PROADV31-11MT	SENSOR DE RELENTI	1	Q42.81
12	PROADV31-12MT	SENSOR DE TPS	1	Q187.72
13	PROADV31-13MT	CUERPO DE ACELERACION SOLO	1	Q406.21

CHASIS

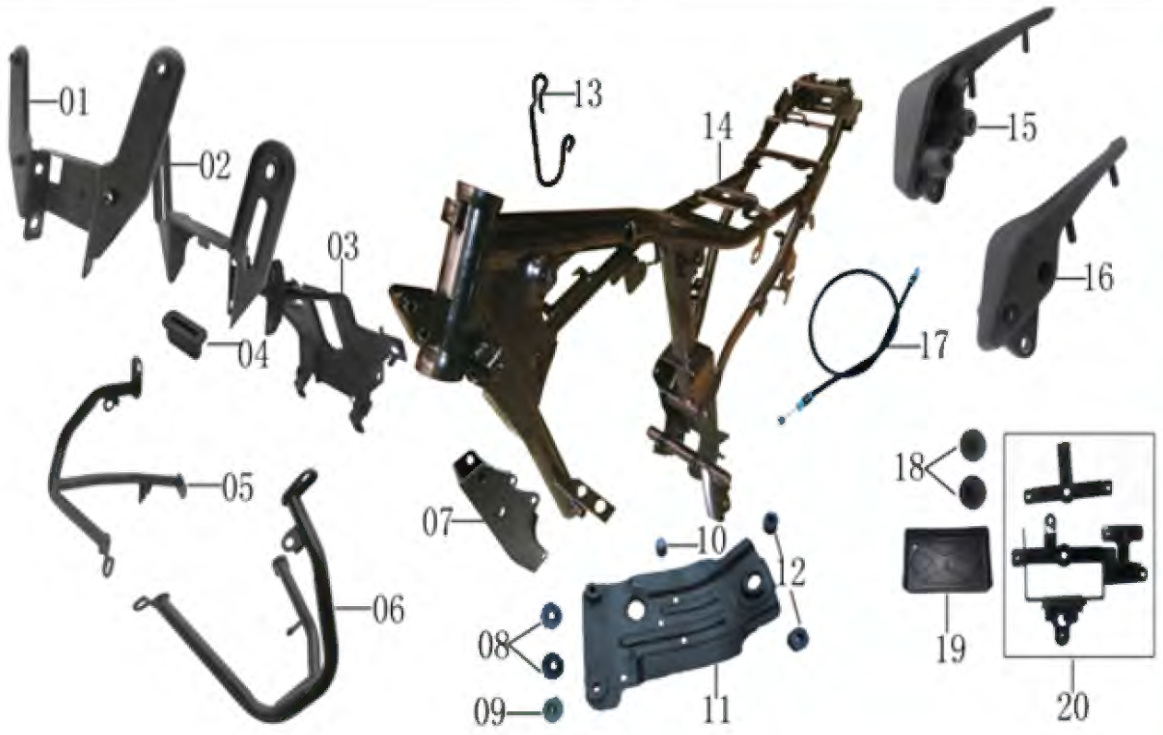

No.	SKU	DESC_SKU	QTY	PRECIO
1	PROADV32-01MT	BASE PARABRISAS	1	Q29.06
2	PROADV32-02MT	PLACA PARABRISAS	1	Q2.77
3	PROADV32-03MT	BASE SILVIN	1	Q105.76
4	PROADV32-04MT	BASES DE INSTALACION	1	Q1.31
5	PROADV32-05MT	DEFENSA RH	1	Q160.00
6	PROADV32-06MT	DEFENSA LH	1	Q112.52
7	PROADV32-07MT	BASE CARGADOR DE MOTOR	1	Q68.10
8	PROADV32-08MT	HULES	2	
9	PROADV32-09MT	ARANDELAS	1	Q1.98
10	PROADV32-10MT	HULES	1	
11	PROADV32-11MT	PROTECTOR DE MOTOR	1	Q64.40
12	PROADV32-12MT	HULES	2	
13	PROADV32-13MT	GUIA DE CABLES	1	Q2.85
14	PROADV32-14MT	CHASIS	1	
15	PROADV32-15MT	APOYABRAZOS TRASERO RH	1	Q127.36
16	PROADV32-16MT	APOYABRAZOS TRASERO LH	1	Q127.36
17	PROADV32-17MT	CABLE DE SILLON	1	Q20.64
18	PROADV32-18MT	HULES DE BATERIA	1	
19	PROADV32-19MT	CAJA BATERIA	1	
20	PROADV32-20MT	KIT BASE BATERIA	1	Q56.43
21	PROADV32-21MT	HULE DE PROTECTOR DE MOTOR	2	Q0.45
22	PROADV32-22MT	BUJE DE PROTECTOR DE MOTOR	1	Q6.59
23	PROADV32-23MT	HULE 2 DE PROTECTOR DE MOTOR	1	Q0.45
24	PROADV32-24MT	TORNILLO DE PROTECTOR DE MOTOR 19.41x7.23	2	Q0.45
25	PROADV32-25MT	TORNILLO 2 DE PROTECTOR DE MOTOR 24.45x8	1	Q0.45
26	PROADV32-26MT	TORNILLO 3 DE PROTECTOR DE MOTOR 14.20x8	2	Q0.45
27	PROADV32-27MT	TORNILLO DE BASE DE PARABRISA 12x6	15	Q0.22
28	PROADV32-28MT	TORNILLO 2 DE BASE DE PARABRISA 20x6.19	6	Q0.45

CHASIS

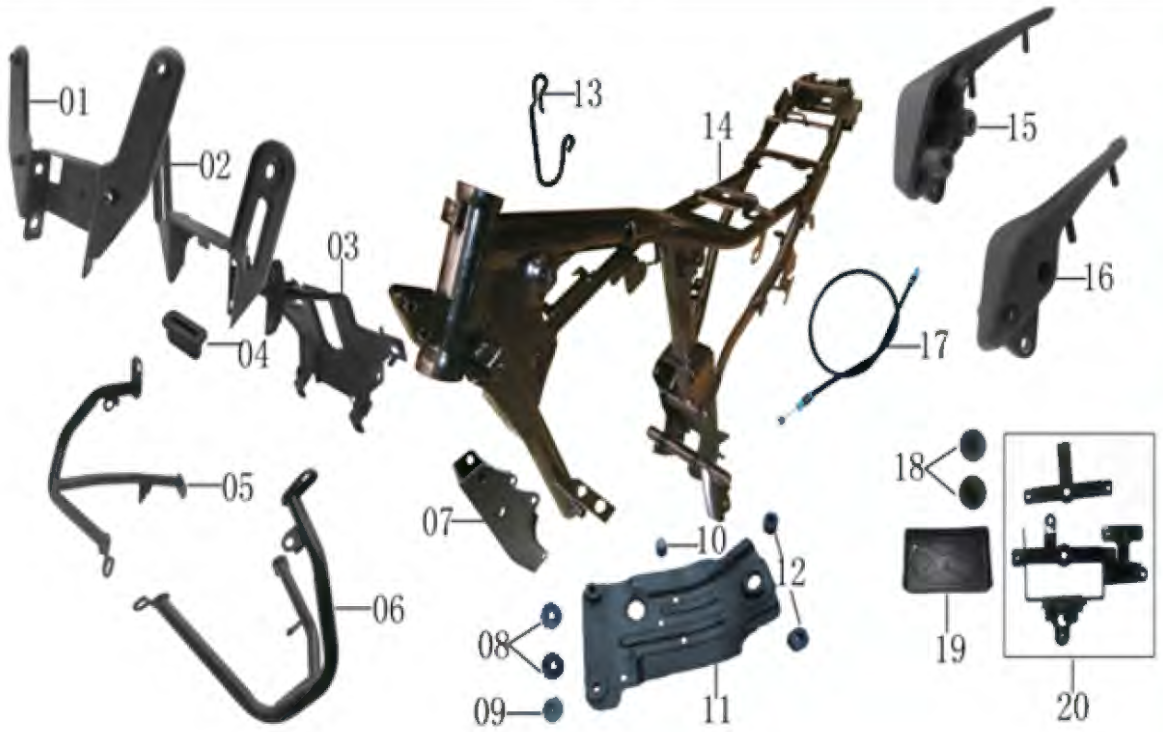

No.	SKU	DESC_SKU	QTY	PRECIO
29	PROADV32-29MT	TORNILLO APOYABRAZO TRASERO 57x8	4	Q0.22
30	PROADV32-30MT	TORNILLO DE BASE DE BATERIA	3	Q0.22
31	PROADV32-31MT	TORNILLO DE BASE DE MOTOR 90x13	3	Q0.67
32	PROADV32-32MT	TORNILLO CARGADOR DE MOTOR 64x8	1	Q0.22
33	PROADV32-33MT	TORNILLO 2 CARGADOR DE MOTOR 110x10	2	Q0.67
34	PROADV32-34MT	TUERCA TORNILLO CARGADOR DE MOTOR	2	Q0.22
35	PROADV32-35MT	TORNILLO 2 DE BASE DE MOTOR 100x8	1	Q0.67
36	PROADV32-36MT	TUERCA DE TORNILLOS BASE DE MOTOR	5	Q0.22
37	PROADV32-37MT	TORNILLO 50x8	2	Q0.67
38	PROADV32-38MT	HULE PROTECTOR	2	Q0.45

ARNES Y BATERIA

No.	SKU	DESC_SKU	QTY	PRECIO
1	PROADV33-01MT	HARNES	1	Q815.71
2	PROADV33-02MT	BOCINA	1	Q24.60
3	PROADV33-03MT	CARGADOR USB	1	Q78.60
4	PROADV33-04MT	FLASHER PIDEVIAS	1	Q37.65
5	PROADV33-05MT	RELAY EFI	3	Q21.79
6	PROADV33-06MT	BATERIA	1	Q447.25
7	PROADV33-07MT	TORNILLO DE CONTROL DE EFI	6	Q0.45