CATALOGO PRO200

MRT

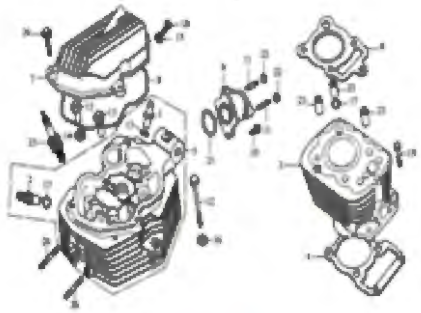

HOJA 1

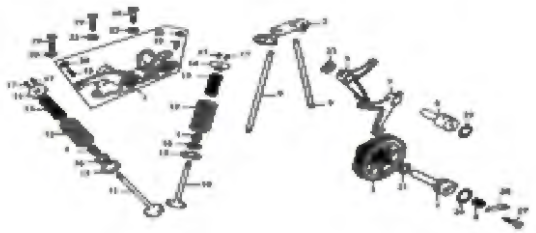

HOJA 2

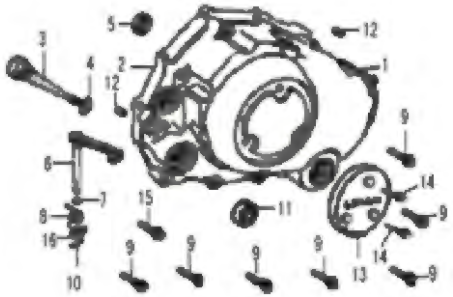

HOJA 3

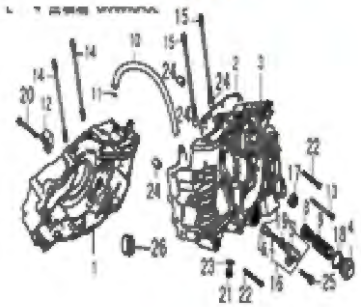

HOJA 4

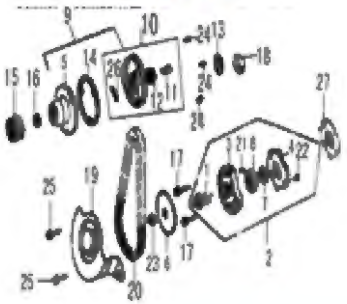

HOJA 5

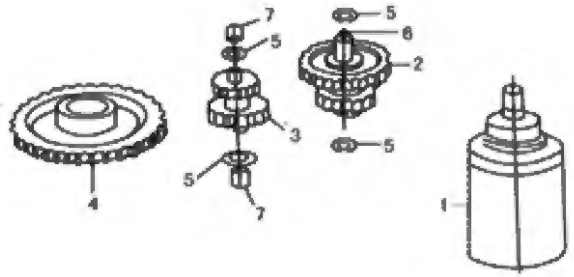

HOJA 6

PRO200

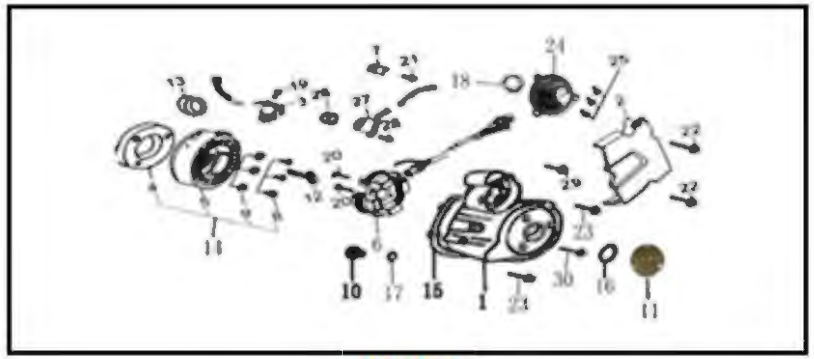

HOJA 7

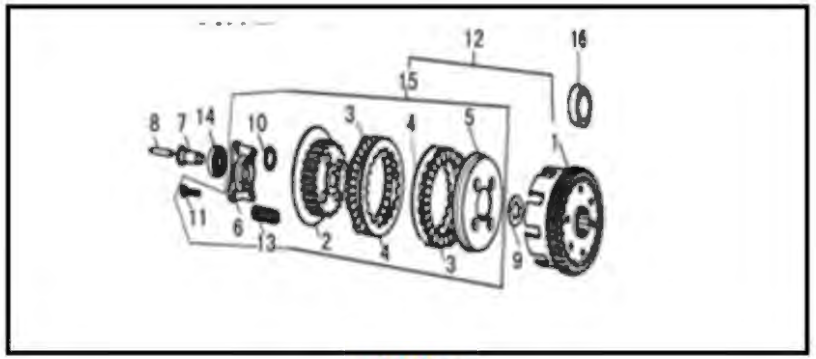

HOJA 8

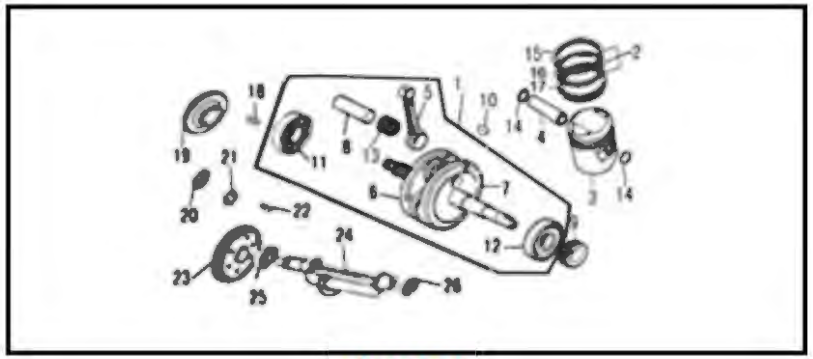

HOJA 9

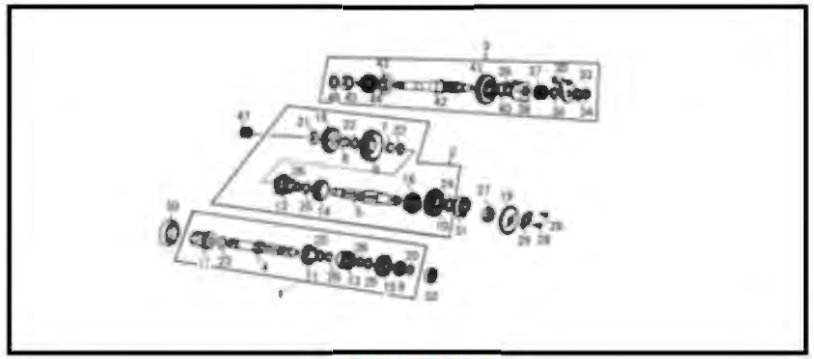

HOJA 10

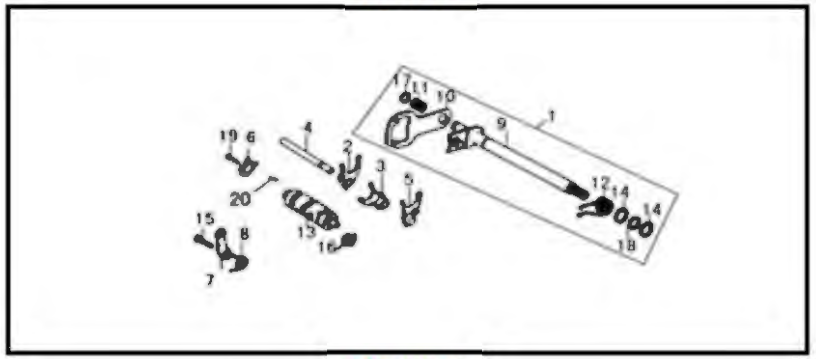

HOJA 11

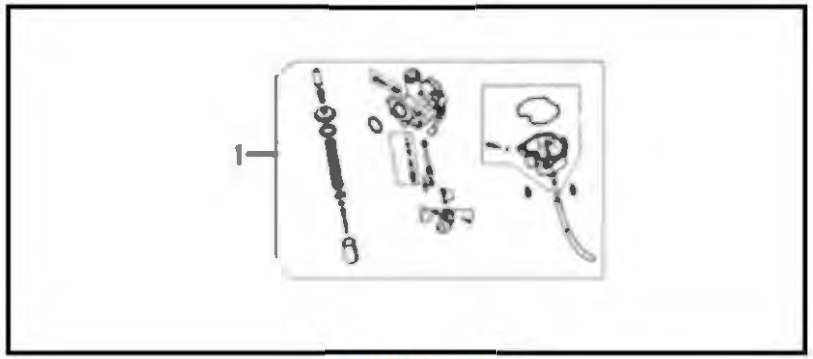

HOJA 12

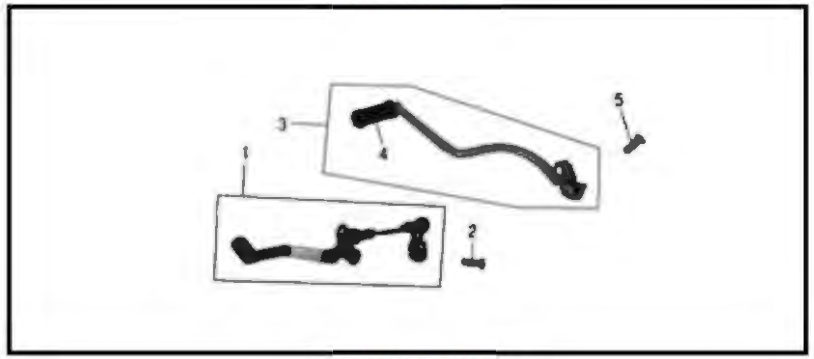

HOJA 13

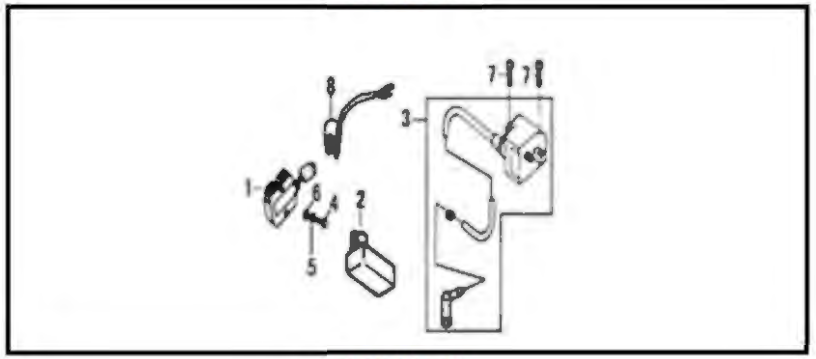

HOJA 14

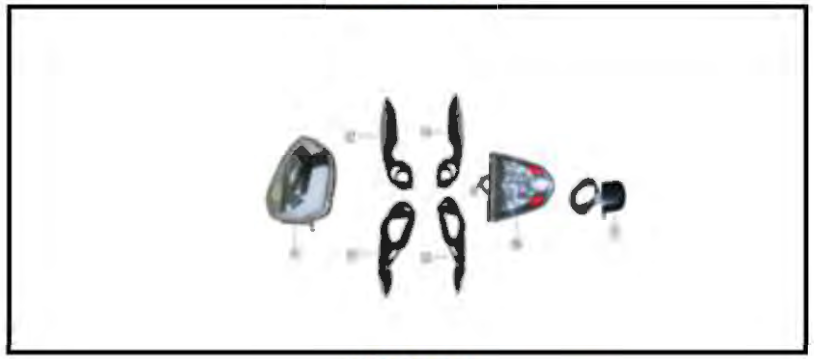

HOJA 15

PRO200

HOJA 16

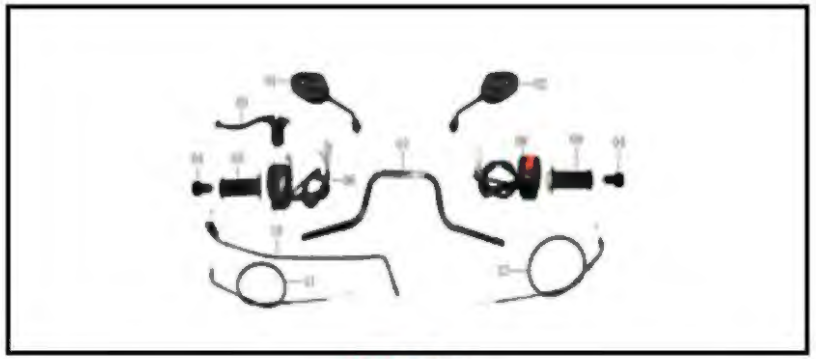

HOJA 17

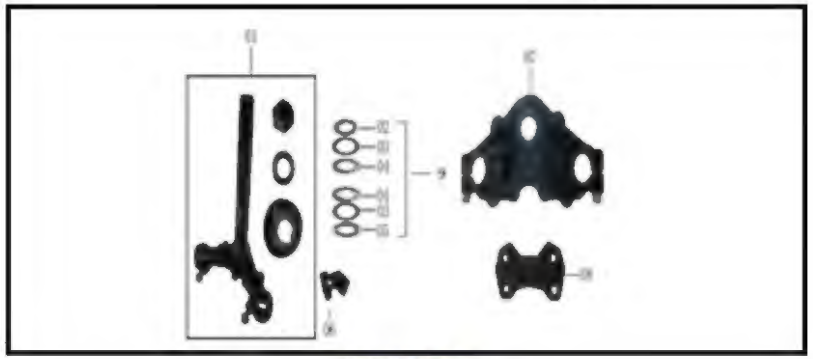

HOJA 18

HOJA 19

HOJA 20

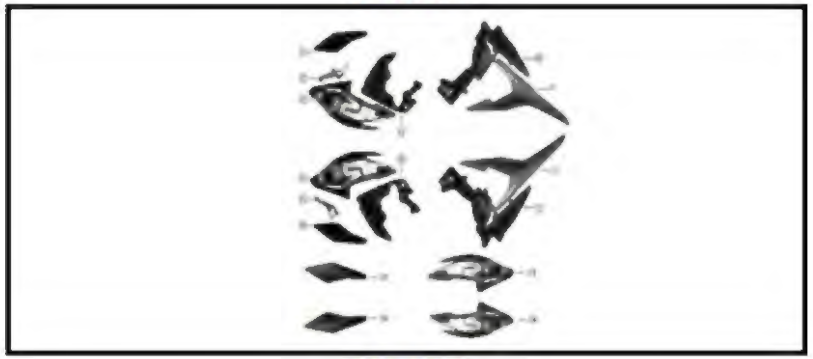

HOJA 21

HOJA 22

HOJA 23

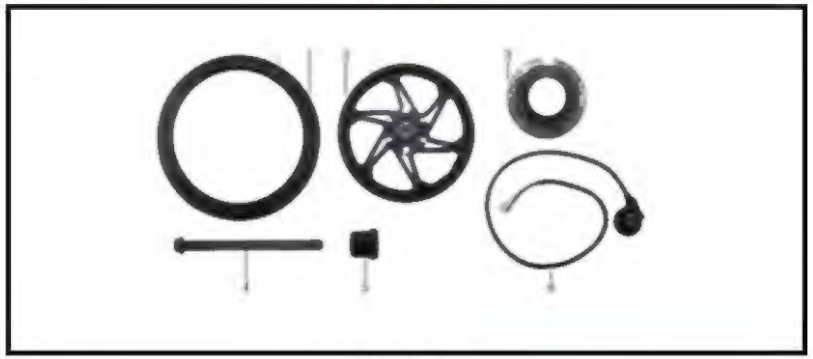

HOJA 24

PRO200

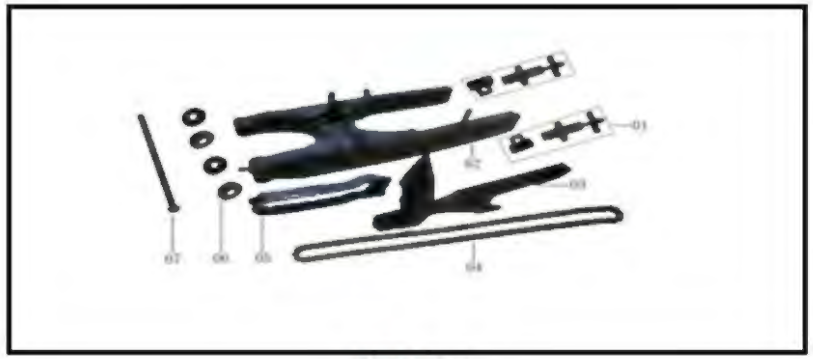

HOJA 25

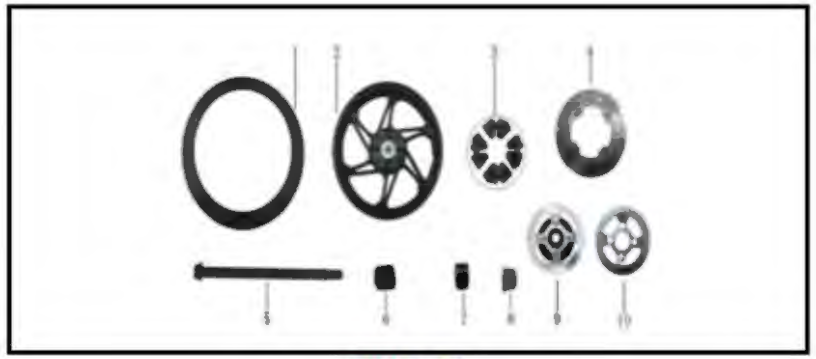

HOJA 26

HOJA 27

HOJA 28

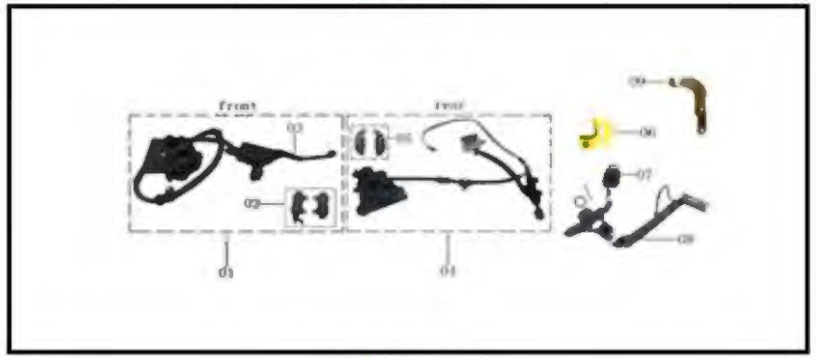

HOJA 29

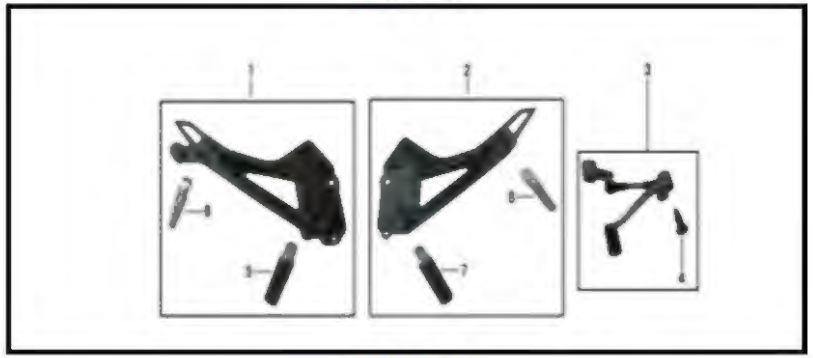

HOJA 30

HOJA 31

HOJA 32

PÁGINA 01

E 1 - CILINDRO Y CULATA

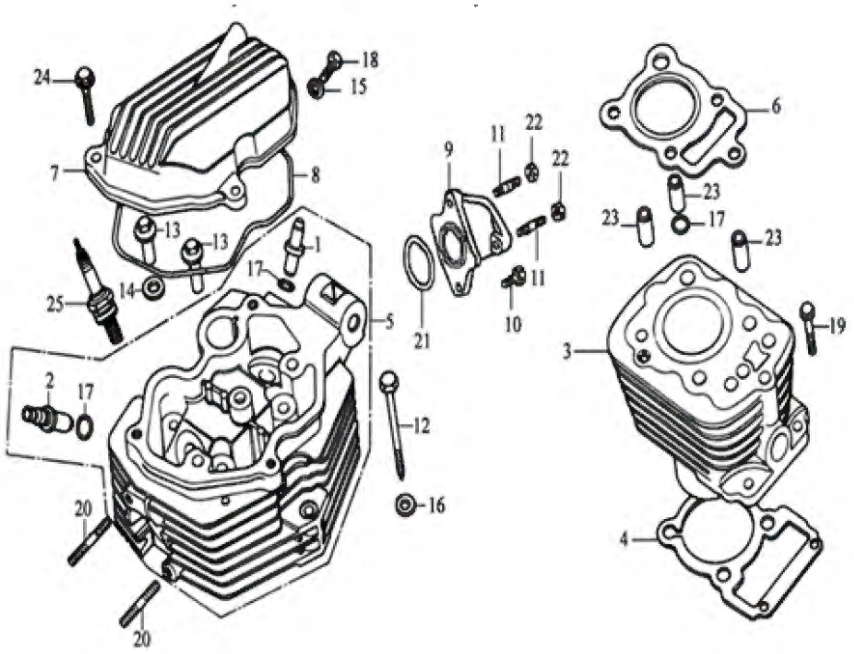

No.	SKU	DESC_SKU	QTY	PRECIO
1	PRO200E1-01MT	GUÍA DE LA VÁLVULA DE ADMISIÓN	1	Q0.00
2	PRO200E1-02MT	GUÍA DE VÁLVULA DE ESCAPE	1	Q0.00
3	PRO200E1-03MT	CILINDRO	1	Q320.52
4	PRO200E1-04MT	EMPAQUE DE CILINDRO	1	Q1.00
5	PRO200E1-05MT	CULATA COMPLETA	1	Q569.95
6	PRO200E1-06MT	EMPAQUE DE CULATA	1	Q23.16
7	PRO200E1-07MT	TAPA DE CULATA	1	Q107.70
8	PRO200E1-08MT	EMPAQUE DE TAPA CULATA	1	Q25.70
9	PRO200E1-09MT	MANIFULL DE ADMISION	1	Q29.65
10	PRO200E1-10MT	TORNILLO M6x20	1	Q1.00
11	PRO200E1-11MT	ESPÁRRAGO DEL MANIFULL DE ADMISION M6X22	2	Q1.00
12	PRO200E1-12MT	TORNILLO DE CULATA M8x77	1	Q4.98
13	PRO200E1-13MT	TUERCA DE TAPA DE CULATA	2	Q3.93
14	PRO200E1-14MT	ARANDELA	1	Q1.00
15	PRO200E1-15MT	ARANDELA	1	Q1.00
16	PRO200E1-16MT	ARANDELA	1	Q1.17
17	PRO200E1-17MT	ORING DE GUÍA ADMISION	1	Q0.00
18	PRO200E1-18MT	TORNILLO M6x12	1	Q1.00
19	PRO200E1-19MT	TORNILLO M6x22	1	Q1.00
20	PRO200E1-20MT	TORNILLO M6X35	2	Q1.00
21	PRO200E1-21MT	ORING 33.5x3	1	Q1.75
22	PRO200E1-22MT	TUERCA M6	2	Q1.00
23	PRO200E1-23MT	PASADOR DE CULATA 10x20	3	Q1.00
24	PRO200E1-24MT	TORNILLO M6x28	1	Q1.00
25	PRO200E1-25MT	BUJÍA (D8EA NGK)	1	Q46.60

PÁGINA 02

E 2 - EJE DE LEVAS Y VALVULAS

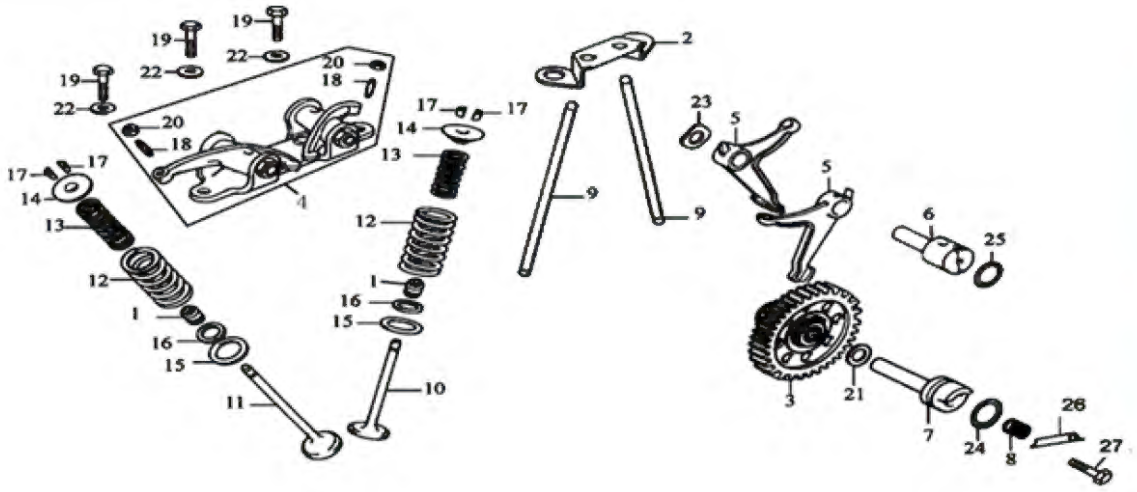

No.	SKU	DESC_SKU	QTY	PRECIO
1	PRO200E2-01MT	SELLOS DE VALVULAS	2	Q5.37
2	PRO200E2-02MT	BASE DE VARILLA DE BALANCINES	1	Q0.00
3	PRO200E2-03MT	ENGRANAJE DE EJE DE LEVAS	1	Q92.63
4	PRO200E2-04MT	BANCADA COMPLETA	1	Q111.26
5	PRO200E2-05MT	BALANCÍN INFERIOR	2	Q85.28
6	PRO200E2-06MT	EJE BALANCÍN INFERIOR	1	Q16.94
7	PRO200E2-07MT	PASADOR EJE DE LEVAS	1	Q17.23
8	PRO200E2-08MT	RESORTE EJE DE LEVAS	1	Q1.00
9	PRO200E2-09MT	VARILLA DE BALANCINES	2	Q10.17
10	PRO200E2-10MT	VALVULA DE ADMISIÓN	1	Q24.85
11	PRO200E2-11MT	VALVULA DE ESCAPE	1	Q41.79
12	PRO200E2-12MT	RESORTES EXTERIORES DE VALVULAS	2	Q5.37
13	PRO200E2-13MT	RESORTES INTERIORES DE VALVULAS	2	Q4.24
14	PRO200E2-14MT	BASE DE CUÑAS	2	Q2.82
15	PRO200E2-15MT	ASIENTO DEL RESORTE SUPERIOR DE VALVULAS	2	Q1.00
16	PRO200E2-16MT	ASIENTO DEL RESORTE INFERIOR DE VALVULAS	2	Q1.00
17	PRO200E2-17MT	CUÑAS DE VALVULAS	4	Q1.69
18	PRO200E2-18MT	TORNILLO DE AJUSTE DE VALVULAS	2	Q1.31
19	PRO200E2-19MT	TORNILLO M8x28	3	Q1.00
20	PRO200E2-20MT	TUERCA DE AJUSTE DE VALVULAS	2	Q1.31
21	PRO200E2-21MT	ARANDELA DEL EJE DE LEVAS	1	Q1.00
22	PRO200E2-22MT	ARANDELA EJE BALANCÍN	3	Q1.00
23	PRO200E2-23MT	ARANDELA ONDULADA BALANCÍN INFERIOR	1	Q1.13
24	PRO200E2-24MT	ORING 20x2.5	1	Q2.26
25	PRO200E2-25MT	ORING 17x2.5	1	Q1.69
26	PRO200E2-26MT	TOPE EJE DE LEVAS	1	Q1.00
27	PRO200E2-27MT	TORNILLO M6x12	1	Q0.00

PÁGINA 03

E 3 - TAPA DE CARTER RH

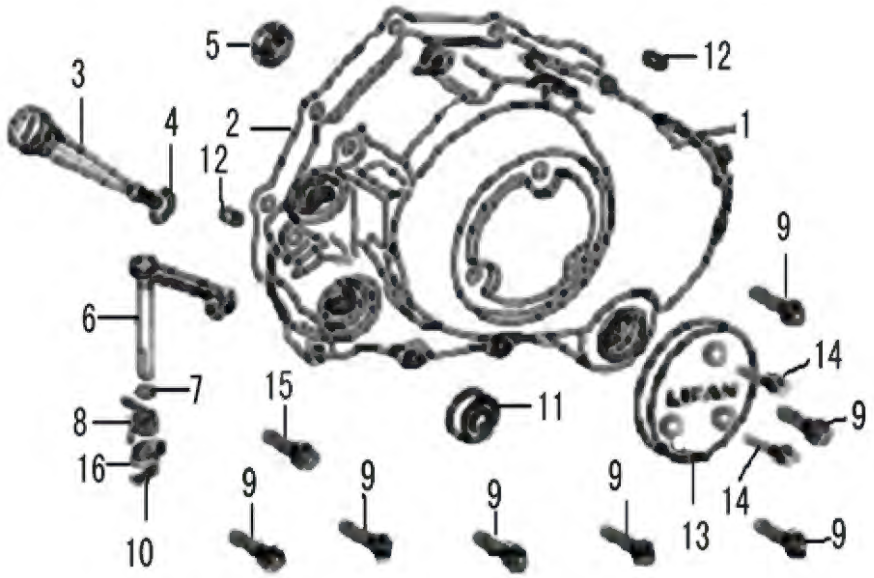

No.	SKU	DESC_SKU	QTY	PRECIO
1	PRO200E3-01MT	TAPA DEL CÁRTER RH	1	Q162.00
2	PRO200E3-02MT	EMPAQUE DE TAPA DEL CÁRTER RH	1	Q11.58
3	PRO200E3-03MT	VARILLA DE NIVEL	1	Q1.61
4	PRO200E3-04MT	ORING 18×3	1	Q1.00
5	PRO200E3-05MT	VISOR DE ACEITE	1	Q4.80
6	PRO200E3-06MT	PALANCA DE CLUTCH	1	Q24.00
7	PRO200E3-07MT	ORING DE PALANCA DE CLUTCH	1	Q1.00
8	PRO200E3-08MT	RESORTE PALANCA DE CLUTCH	1	Q1.00
9	PRO200E3-09MT	TORNILLO M6×40	7	Q1.00
10	PRO200E3-10MT	PASADOR DE PALANCA DE CLUTCH	1	Q1.00
11	PRO200E3-11MT	RETENEDOR DE ACEITE 16×28×7	1	Q0.00
12	PRO200E3-12MT	PASADOR DE LA TAPA DEL CIGÜEÑAL RH 8×14	2	Q1.00
13	PRO200E3-13MT	TAPA PEQUEÑA RH	1	Q22.52
14	PRO200E3-14MT	TORNILLO M6×8	2	Q1.00
15	PRO200E3-15MT	TORNILLO M6×50	1	Q1.00
16	PRO200E3-16MT	LEVA DE SEPARACION DE PALANCA DE CLUTCH	1	Q0.00

PÁGINA 04

E 4 - CARTER

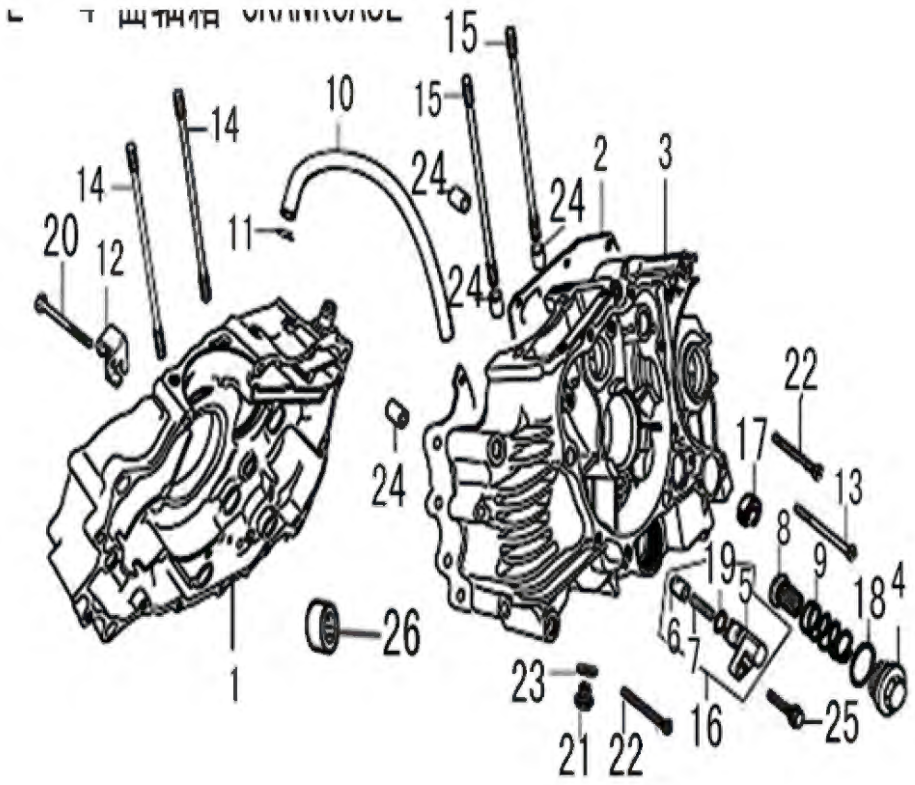

No.	SKU	DESC_SKU	QTY	PRECIO
1	PRO200E4-01MT	TAPA DE CARTER RH	1	Q233.21
2	PRO200E4-02MT	EMPAQUE DE CÁRTER	1	Q11.30
3	PRO200E4-03MT	TAPA DE CARTER LH	1	Q472.70
4	PRO200E4-04MT	TAPA FILTRO DE ACEITE	1	Q0.00
5	PRO200E4-05MT	TORNILLO DE PRESION	1	Q0.00
6	PRO200E4-06MT	PASADOR DE PRESION	1	Q1.32
7	PRO200E4-07MT	RESORTE DE PASADOR	1	Q0.00
8	PRO200E4-08MT	FILTRO DE ACEITE	1	Q1.32
9	PRO200E4-09MT	RESORTE DE FILTRO DE ACEITE	1	Q0.00
10	PRO200E4-10MT	TUBO DE ESCAPE DEL CÁRTER	1	Q2.63
11	PRO200E4-11MT	CLIP DE TUBO DE ESCAPE DE CARTER	1	Q0.00
12	PRO200E4-12MT	BASE VARILLA DE CLUTCH	1	Q0.00
13	PRO200E4-13MT	TORNILO M6×95	1	Q1.17
14	PRO200E4-14MT	BUSHING DE EMBRAGE	2	Q3.22
15	PRO200E4-15MT	ESPÁRRAGO B	2	Q3.22
16	PRO200E4-16MT	PASADOR COMPLETO	1	Q0.00
17	PRO200E4-17MT	RETENEDOR 14×28×7	1	Q22.31
18	PRO200E4-18MT	ORING DE LA TAPA DEL FILTRO DE ACEITE 35.5×3	1	Q0.85
19	PRO200E4-19MT	ORING DEL CÁRTER LH 13×2.5	1	Q1.41
20	PRO200E4-20MT	TORNILLO M6×55	1	Q1.00
21	PRO200E4-21MT	TAPÓN DE DRENAJE	1	Q1.32
22	PRO200E4-22MT	TORNILLO M6×50	2	Q1.00
23	PRO200E4-23MT	ARANDELA DEL TAPÓN DE DRENAJE	1	Q1.00
24	PRO200E4-24MT	PASADOR DEL CÁRTER 10×14	4	Q1.00
25	PRO200E4-25MT	TORNILLO M6×20	1	Q1.00
26	PRO200E4-26MT	COJINETE DE AGUJAS 212810	1	Q5.37

PÁGINA 05

E 5 - BOMBA Y FILTRO DE ACEITE

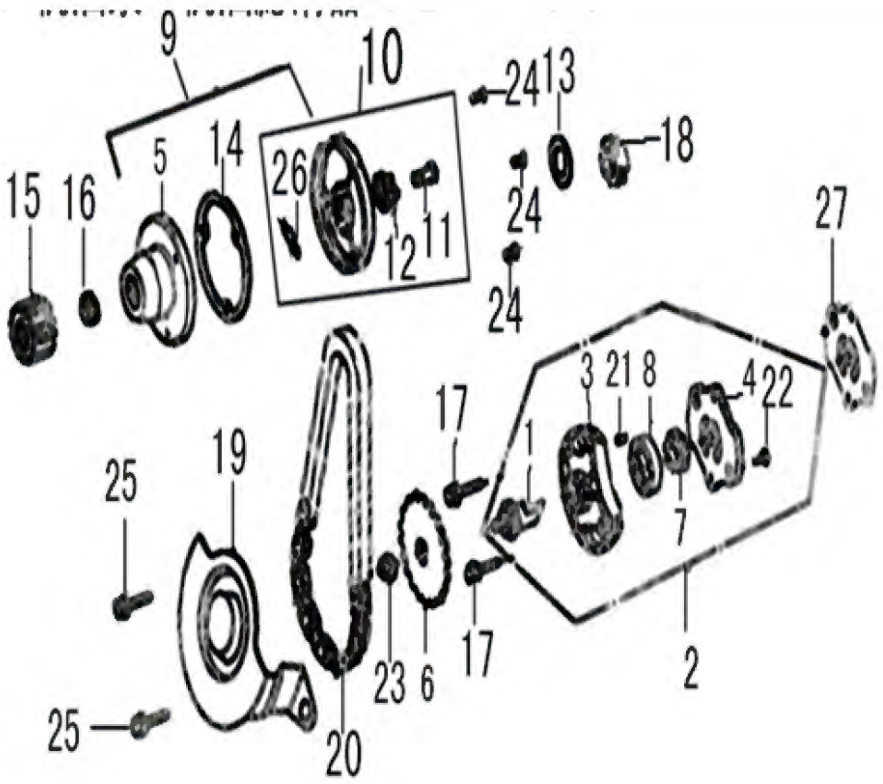

No.	SKU	DESC_SKU	QTY	PRECIO
1	PRO200E5-01MT	EJE DE LA BOMBA DE ACEITE	1	Q8.92
2	PRO200E5-02MT	BOMBA DE ACEITE	2	Q51.66
3	PRO200E5-03MT	CUERPO BOMBA ACEITE	1	
4	PRO200E5-04MT	TAPA BOMBA ACEITE	1	
5	PRO200E5-05MT	ROTADOR DE FILTRO DE ACEITE	1	
6	PRO200E5-06MT	ENGRANAJE IMPULSOR DE LA BOMBA DE ACEITE	1	
7	PRO200E5-07MT	ROTADOR INTERIOR BOMBA ACEITE	1	
8	PRO200E5-08MT	ROTADOR EXTERIOR DE LA BOMBA DE ACEITE	1	
9	PRO200E5-09MT	FILTRO DE ACEITE	1	Q22.66
10	PRO200E5-10MT	TAPA DEL FILTRO	1	
11	PRO200E5-11MT	TUBO DE ACEITE DEL CIGÜEÑAL	1	
12	PRO200E5-12MT	RESORTE DE TUBO DE ACEITE DEL CIGÜEÑAL	1	
13	PRO200E5-13MT	ARANDELA	1	Q1.00
14	PRO200E5-14MT	EMPAQUE DE LA TAPA DEL FILTRO DE ACEITE	1	Q1.00
15	PRO200E5-15MT	ENGRANAJE DE ACCIONAMIENTO PRIMARIO	1	Q26.03
16	PRO200E5-16MT	ENGRANAJE IMPULSOR DE LA BOMBA DE ACEITE	1	
17	PRO200E5-17MT	TORNILLO M6×35	2	Q1.00
18	PRO200E5-18MT	CONTRATUERCA DEL ENGRANAJE PRIMARIO	1	
19	PRO200E5-19MT	PROTECTOR DE CADENA DE LA BOMBA DE ACEITE	1	
20	PRO200E5-20MT	CADENA DE LA BOMBA DE ACEITE	1	Q11.63
21	PRO200E5-21MT	PASADOR DE LA BOMBA DE ACEITE	1	
22	PRO200E5-22MT	TORNILLO M3×8	1	Q1.00
23	PRO200E5-23MT	TUERCA M6	1	Q1.00
24	PRO200E5-24MT	TORNILLO M5×12	3	Q1.00
25	PRO200E5-25MT	TORNILLO M6×12	2	Q1.00
26	PRO200E5-26MT	ANILLO DE PRESION DEL FILTRO DE ACEITE	1	
27	PRO200E5-27MT	EMPAQUE DE BOMBA DE ACEITE	1	Q1.00

E 6 - MOTOR DE ARRANQUE

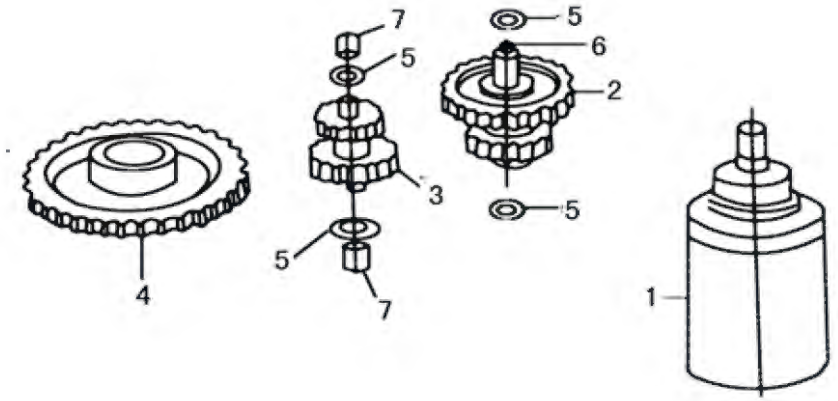

No.	SKU	DESC_SKU	QTY	PRECIO
1	PRO200E6-01MT	MOTOR DE ARANQUE	1	Q245.63
2	PRO200E6-02MT	ENGRANAJE COMPLETO 1	1	Q17.84
3	PRO200E6-03MT	ENGRANAJE COMPLETO 2	1	Q16.52
4	PRO200E6-04MT	ENGRANAJE DE STARTER	1	Q36.99
5	PRO200E6-05MT	ARANDELA	4	Q1.00
6	PRO200E6-06MT	PIN DE ESTARTER	1	Q1.75
7	PRO200E6-07MT	COJINETE DE ESTARTER	2	Q1.46

PÁGINA 07

E 7 - MAGNETO

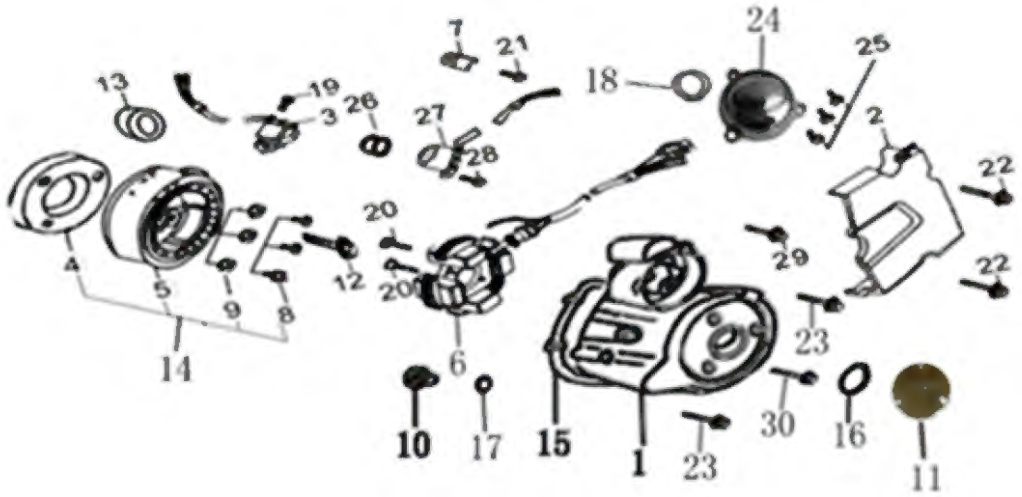

No.	SKU	DESC_SKU	QTY	PRECIO
1	PRO200E7-01MT	TAPA DEL CÁRTER LH	1	Q330.66
2	PRO200E7-02MT	TAPA TRASERA LH	1	Q95.94
3	PRO200E7-03MT	BOBINA DE INDUCCIÓN	1	Q8.19
4	PRO200E7-04MT	EMBRAGUE DE ARRANQUE	1	Q93.11
5	PRO200E7-05MT	VOLANTE	1	Q47.23
6	PRO200E7-06MT	PLANTA	1	Q159.37
7	PRO200E7-07MT	CLIP DE CABLE	1	Q2.62
8	PRO200E7-08MT	TORNILLO M8x30	3	Q1.00
9	PRO200E7-09MT	ARANDELA	3	Q0.00
10	PRO200E7-10MT	TAPON	1	Q6.22
11	PRO200E7-11MT	TAPA PEQUEÑA LH	1	Q10.82
12	PRO200E7-12MT	TORNILLO DE MAGNETO	1	Q1.61
13	PRO200E7-13MT	SELLO DE ACEITE DEL CIGÜEÑAL LH(50X34X7)	1	Q9.58
14	PRO200E7-14MT	VOLANTE CON CLUTCH DE ESTARTER	1	Q291.71
15	PRO200E7-15MT	EMPAQUE DE LA TAPA DEL CIGÜEÑAL LH	1	Q20.00
16	PRO200E7-16MT	ORING 27.5x2.5	1	Q1.00
17	PRO200E7-17MT	ORING 13.8x2.5	1	Q1.00
18	PRO200E7-18MT	ORING 63x3	1	Q1.00
19	PRO200E7-19MT	TORNILLO M5x16	1	Q1.00
20	PRO200E7-20MT	TORNILLO M5x30	2	Q1.00
21	PRO200E7-21MT	TORNILLO M6x12	1	Q0.00
22	PRO200E7-22MT	TORNILLO M6x28	2	Q0.00
23	PRO200E7-23MT	TORNILLO M6x40	2	Q1.00
24	PRO200E7-24MT	TAPA DEL PIÑÓN	1	Q50.24
25	PRO200E7-25MT	TORNILLO M6x20	3	Q1.00
26	PRO200E7-26MT	RETENEDOR 14x22x5	1	Q11.26
27	PRO200E7-27MT	INDICADOR DE VELOCIDAD	1	Q11.55
28	PRO200E7-28MT	TORNILLO M6x12	1	Q0.00

PÁGINA 07

E 7 - MAGNETO

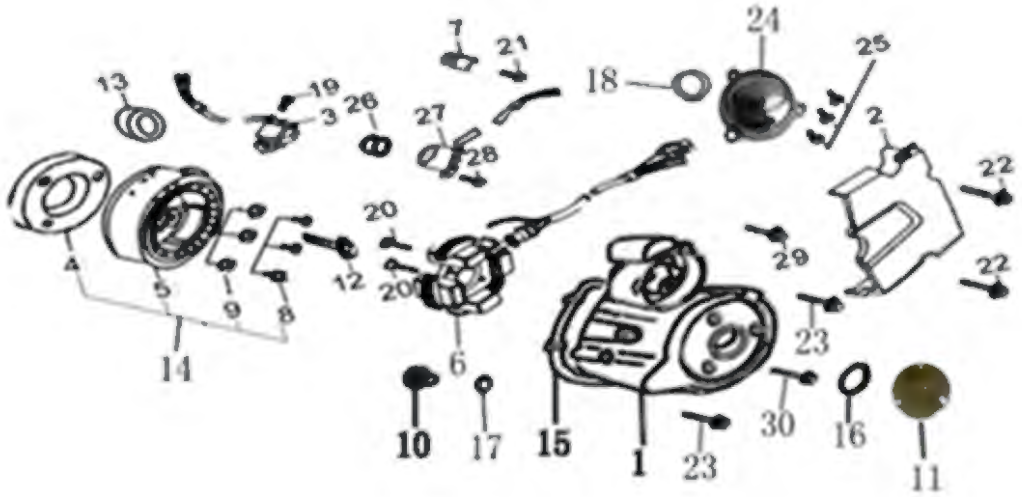

No.	SKU	DESC_SKU	QTY	PRECIO
29	PRO200E7-29MT	TORNILLO M6x25	1	Q1.00
30	PRO200E7-30MT	TORNILLO M6x50	1	Q1.00

PÁGINA 08

E 8 - CLUTCH

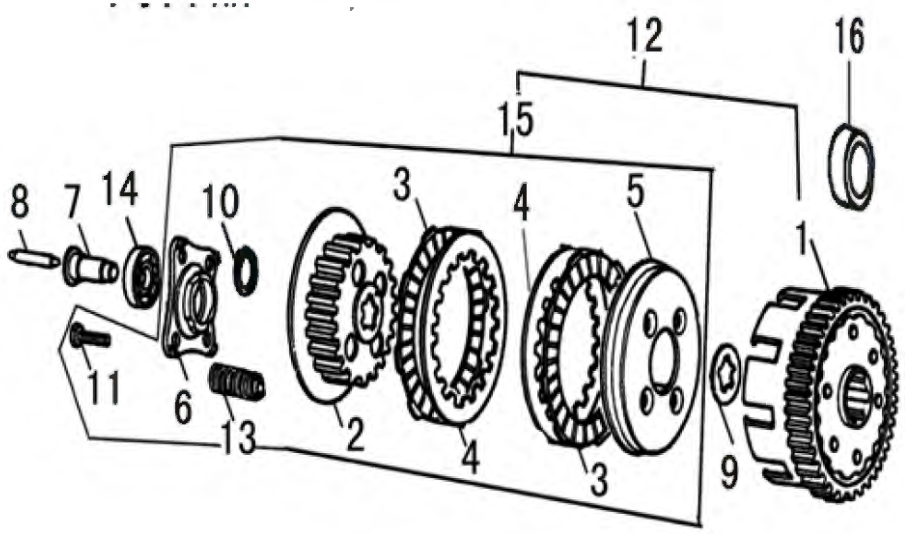

No.	SKU	DESC_SKU	QTY	PRECIO
1	PRO200E8-01MT	BASE CANASTA DE CLUTCH	1	Q69.60
2	PRO200E8-02MT	BASE 2 CANASTA DE CLUTCH	1	Q22.81
3	PRO200E8-03MT	DISCO DE CLUTCH FIBRA	1	Q28.48
4	PRO200E8-04MT	DISCO DE CLUTCH METAL	1	Q5.48
5	PRO200E8-05MT	BASE 1 CANASTA DE CLUTCH	1	Q22.37
6	PRO200E8-06MT	PLATO CANASTA DE CLUTCH	1	Q4.53
7	PRO200E8-07MT	PIN CANASTA DE CLUTCH	1	Q2.78
8	PRO200E8-08MT	EJE DE CANASTA	1	Q1.90
9	PRO200E8-09MT	ARANDELA CANASTA DE CLUTCH	1	Q1.02
10	PRO200E8-10MT	ORING	1	Q1.00
11	PRO200E8-11MT	TORNILLO M6×25	4	Q1.00
12	PRO200E8-12MT	CANASTA DE CLUTCH COMPLETA	1	Q429.93
13	PRO200E8-13MT	RESORTE DE EMBRAGE	4	Q1.02
14	PRO200E8-14MT	COJINETE 6001	1	Q11.99
15	PRO200E8-15MT	CANASTA DE CLUTCH COMPLETA	1	Q429.93
16	PRO200E8-16MT	BUSHING DE EMBRAGE	1	Q6.29

PÁGINA 09

E 8 - CIGÜEÑAL Y PISTON

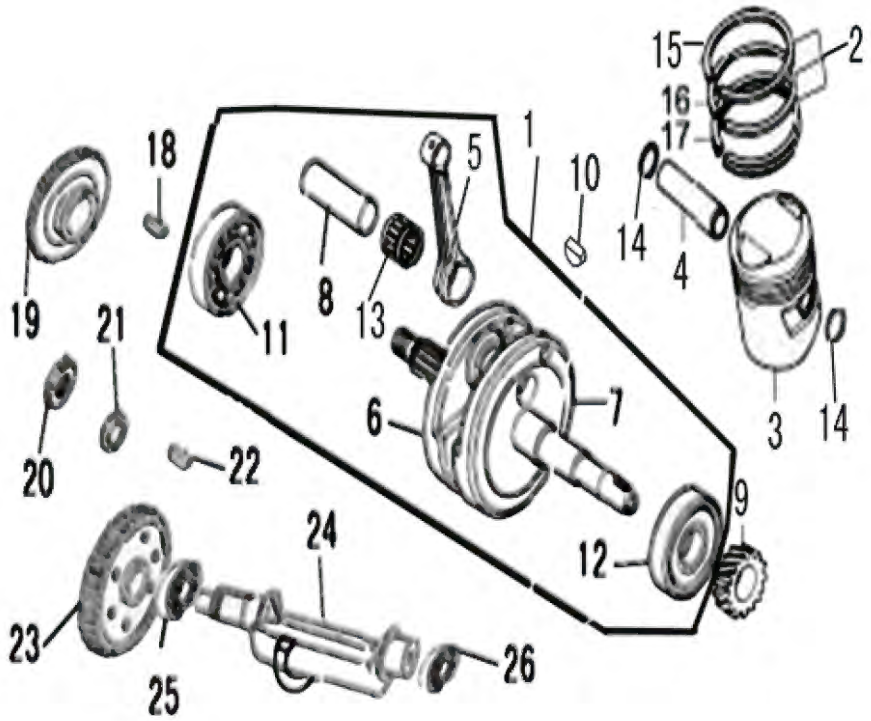

No.	SKU	DESC_SKU	QTY	PRECIO
1	PRO200E9-01MT	CIGÜEÑAL COMPLETO	1	Q603.54
2	PRO200E9-02MT	KIT ANILLOS DE PISTON	1	Q66.82
3	PRO200E9-03MT	PISTÓN	1	Q75.31
4	PRO200E9-04MT	PASADOR DE PISTON	1	Q5.75
5	PRO200E9-05MT	BARRA DE CONEXION	1	
6	PRO200E9-06MT	CIGÜEÑAL RH	1	
7	PRO200E9-07MT	CIGÜEÑAL LH	1	
8	PRO200E9-08MT	PASADOR DEL CIGÜEÑAL	1	
9	PRO200E9-09MT	ENGRANAJE	1	Q37.24
10	PRO200E9-10MT	CUÑA DEL CIGÜEÑAL	1	
11	PRO200E9-11MT	COJINETE DEL CIGÜEÑAL RH	1	Q31.58
12	PRO200E9-12MT	COJINETE DEL CIGÜEÑAL LH	1	Q59.97
13	PRO200E9-13MT	COJINETE DE BARRA DE CONEXIÓN	1	
14	PRO200E9-14MT	SEGURO DE PISTON	1	Q1.00
15	PRO200E9-15MT	ANILLO PISTÓN I	1	
16	PRO200E9-16MT	ANILLO PISTÓN II	1	
17	PRO200E9-17MT	ANILLOS DE PISTON III	1	
18	PRO200E9-18MT	PASADOR DEL CIGÜEÑAL	1	
19	PRO200E9-19MT	ENGRANAJE	1	
20	PRO200E9-20MT	CONTRATUERCA	1	
21	PRO200E9-21MT	ARANDELA	1	
22	PRO200E9-22MT	PASADOR DEL CIGÜEÑAL	1	
23	PRO200E9-23MT	EJE EQUILIBRADO ENGRANAJE MOTRIZ	1	
24	PRO200E9-24MT	EJE EQUILIBRADO	1	
25	PRO200E9-25MT	COJINETE 6303（17×47×14）	1	Q13.60
26	PRO200E9-26MT	COJINETE 6203（17×40×12）	1	Q11.99

E 10 - TRANSMISION

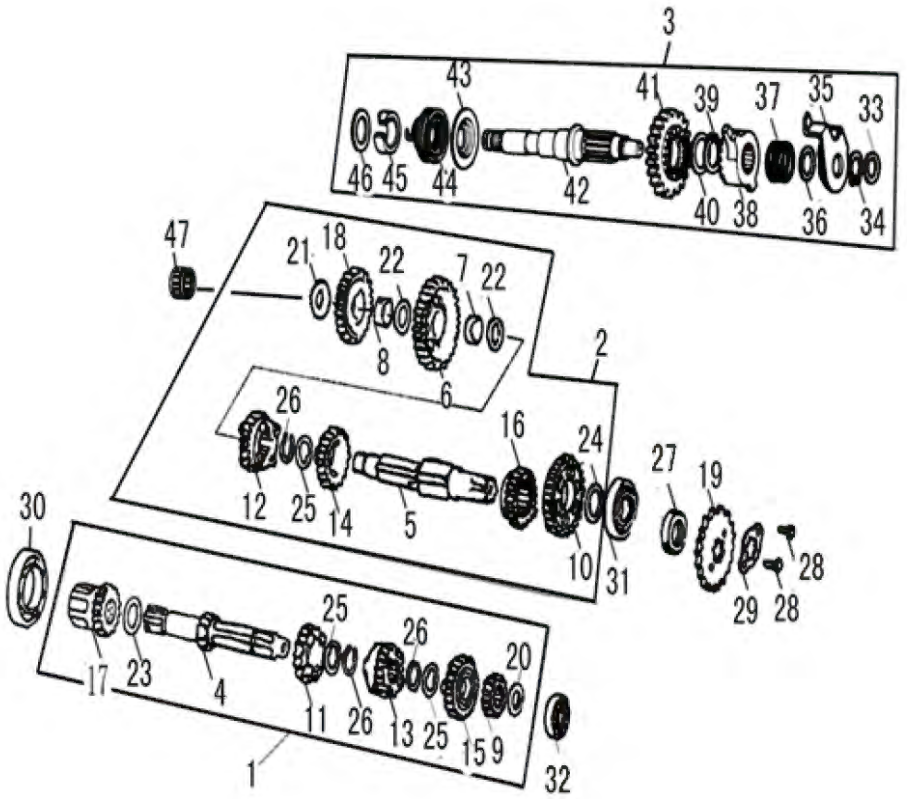

No.	SKU	DESC_SKU	QTY	PRECIO
1	PRO200E10-01MT	EJE PRINCIPAL	1	Q183.28
2	PRO200E10-02MT	EJE SECUNDARIO	1	Q167.74
3	PRO200E10-03MT	EJE DE ARRANQUE	1	
4	PRO200E10-04MT	EJE PRINCIPAL	1	
5	PRO200E10-05MT	EJE DE TRANSMISIÓN	1	Q26.32
6	PRO200E10-06MT	ENGRANAJE DEL EJE DE TRANSMISIÓN	1	
7	PRO200E10-07MT	BUSHING EJE DE TRANSMISION	1	
8	PRO200E10-08MT	BUSHING EJE DE TRANSMISION	1	
9	PRO200E10-09MT	EJE PRINCIPAL 2A MARCHA	1	
10	PRO200E10-10MT	EJE DE TRANSMISIÓN 2	1	
11	PRO200E10-11MT	EJE PRINCIPAL 3ª MARCHA	1	
12	PRO200E10-12MT	EJE DE TRANSMISIÓN 3	1	
13	PRO200E10-13MT	EJE 4	1	
14	PRO200E10-14MT	EJE DE TRANSMISIÓN 4	1	
15	PRO200E10-15MT	EJE 5	1	
16	PRO200E10-16MT	EJE DE TRANSMISIÓN 5	1	
17	PRO200E10-17MT	COMPONENTE DE LA TRANSMISIÓN DE ARRANQUE	1	
18	PRO200E10-18MT	PIÑÓN DE SALIDA	1	
19	PRO200E10-19MT	PIÑÓN DE SALIDA	1	
20	PRO200E10-20MT	ARANDELA DEL EJE PRINCIPAL	1	Q1.00
21	PRO200E10-21MT	ARANDELA DEL ENGRANAJE INTERMEDIO DE ARRANQ	1	Q1.00
22	PRO200E10-22MT	ARANDELA DEL CONTRAEJE	2	Q1.00
23	PRO200E10-23MT	ARANDELA	1	Q1.00
24	PRO200E10-24MT	ARANDELA DEL CONTRAEJE II	1	Q1.00
25	PRO200E10-25MT	ARANDELA DEL EJE DE TRANSMISIÓN	3	Q1.00
26	PRO200E10-26MT	CLIP	2	Q1.00
27	PRO200E10-27MT	RETENEDOR 20x34x7	1	Q19.01
28	PRO200E10-28MT	TORNILLO M6x10	2	Q1.00

E 10 - TRANSMISION

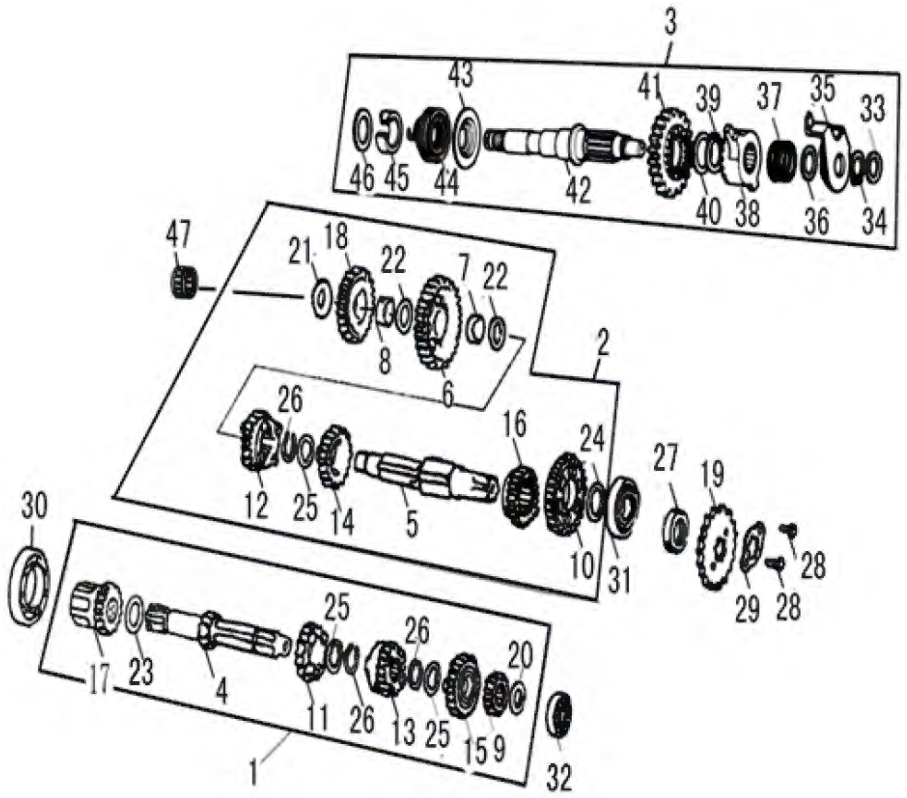

No.	SKU	DESC_SKU	QTY	PRECIO
29	PRO200E10-29MT	PLACA DE FIJACIÓN DEL PIÑÓN DE SALIDA	1	Q1.00
30	PRO200E10-30MT	COJINETE 6106	1	Q36.43
31	PRO200E10-31MT	COJINETE 6204	1	Q26.26
32	PRO200E10-32MT	COJINETE 6202	1	Q18.07
33	PRO200E10-33MT	EJE DE ARRANQUE ARANDELA III	1	
34	PRO200E10-34MT	CLIP	1	
35	PRO200E10-35MT	EJE DE VELOCIDADES	1	
36	PRO200E10-36MT	ARANDELA	1	
37	PRO200E10-37MT	RESORTE DEL EJE DE ARRANQUE	1	
38	PRO200E10-38MT	RATCHET	1	
39	PRO200E10-39MT	CLIP 20	1	
40	PRO200E10-40MT	ARANDELA	1	
41	PRO200E10-41MT	ENGRANAJE DE ARRANQUE	1	
42	PRO200E10-42MT	EJE DE ARRANQUE	1	
43	PRO200E10-43MT	ASIENTO DEL RESORTE DEL EJE DE ARRANQUE	1	
44	PRO200E10-44MT	RESORTE DE TORSIÓN DE ARRANQUE	1	
45	PRO200E10-45MT	SEGURO DEL EJE DE ARRANQUE	1	
46	PRO200E10-46MT	ARANDELA DEL EJE DE ARRANQUE IV	1	
47	PRO200E10-47MT	COJINETE HK152312	1	Q11.01

E 11 - SISTEMA DE CAMBIO

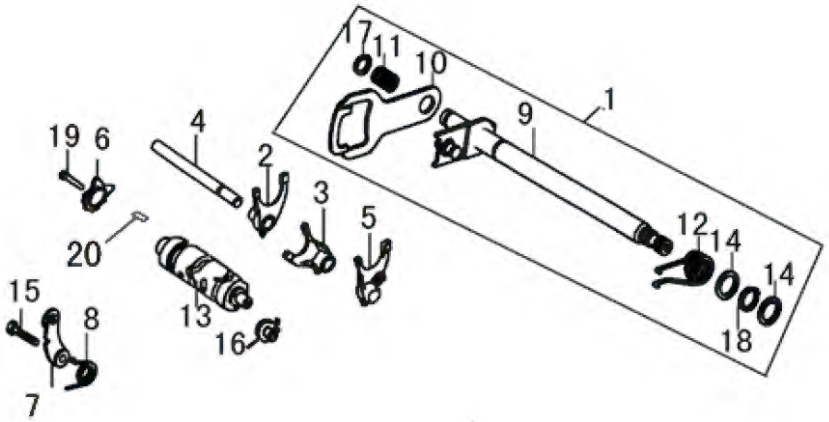

No.	SKU	DESC_SKU	QTY	PRECIO
1	PRO200E11-01MT	EJE DE VELOCIDADES	1	Q35.30
2	PRO200E11-02MT	ORQUETA 3	1	
3	PRO200E11-03MT	ORQUETA 2	1	
4	PRO200E11-04MT	EJE DE HORQUETAS	1	
5	PRO200E11-05MT	ORQUETA 1	1	
6	PRO200E11-06MT	ESTRELLA DE CAMBIOS	1	Q4.68
7	PRO200E11-07MT	TOPE DE VELOCIDADES	1	
8	PRO200E11-08MT	RESORTE	1	
9	PRO200E11-09MT	EJE DE VELOCIDADES	1	
10	PRO200E11-10MT	PALANCA DE CAMBIO	1	
11	PRO200E11-11MT	RESORTE DE RETORNO	1	
12	PRO200E11-12MT	RESORTE DE RETORNO DEL EJE DE CAMBIO	1	
13	PRO200E11-13MT	SELECTOR DE VELOCIDADES	1	
14	PRO200E11-14MT	ARANDELA	2	
15	PRO200E11-15MT	TORNILLO M6x20	1	
16	PRO200E11-16MT	INDICADOR DE VELOCIDAD	1	
17	PRO200E11-17MT	CLIP	1	
18	PRO200E11-18MT	CLIP	1	
19	PRO200E11-19MT	TORNILLO M6×25	1	
20	PRO200E11-20MT	TOPE SELECTOR DE VELOCIDAD	1	

PÁGINA 12

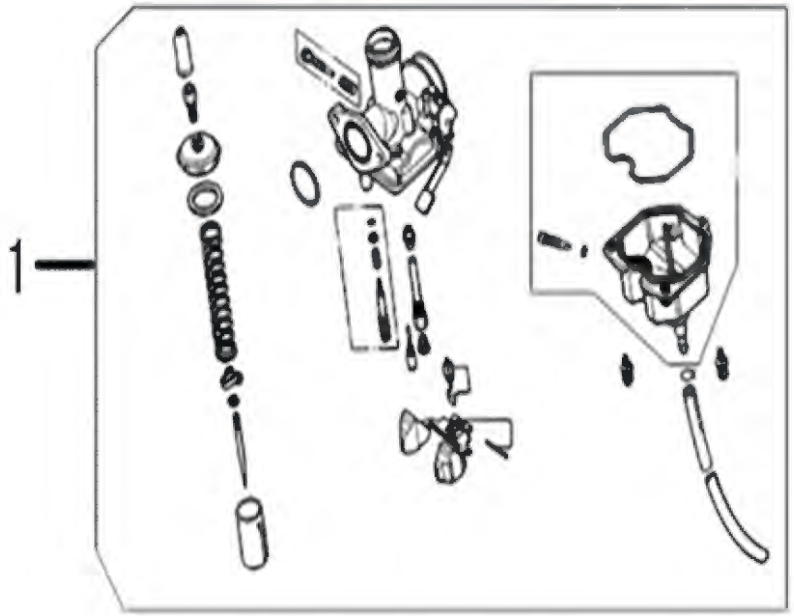

E 12 - CARBURADOR	No.	SKU	DESC_SKU	QTY	PRECIO
	1	PRO200E12-01MT	CARBURADOR	1	Q377.00

E 13 - PALANCA DE CAMBIOS Y ARRANQUE

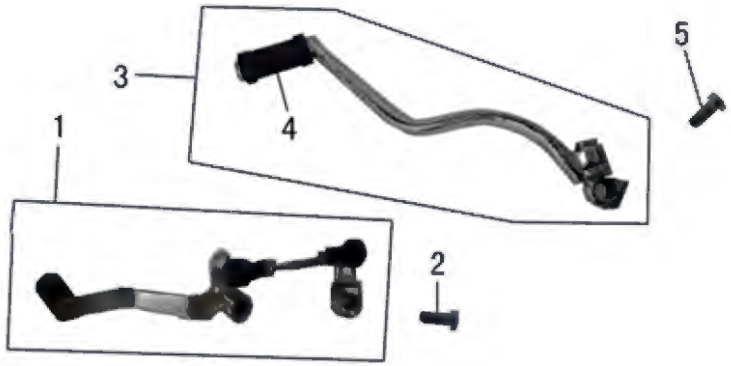

No.	SKU	DESC_SKU	QTY	PRECIO
1	PRO200E13-01MT	PATA DE CAMBIO COMPLETA	1	Q44.16
2	PRO200E13-02MT	TORNILLO M6×20	1	
3	PRO200E13-03MT	PATA DE ARRANQUE	1	
4	PRO200E13-04MT	HULE DE PATA DE ARRANQUE	1	
5	PRO200E13-05MT	TORNILLO M8×40	1	

E 14 - SISTEMA ELECTRICO

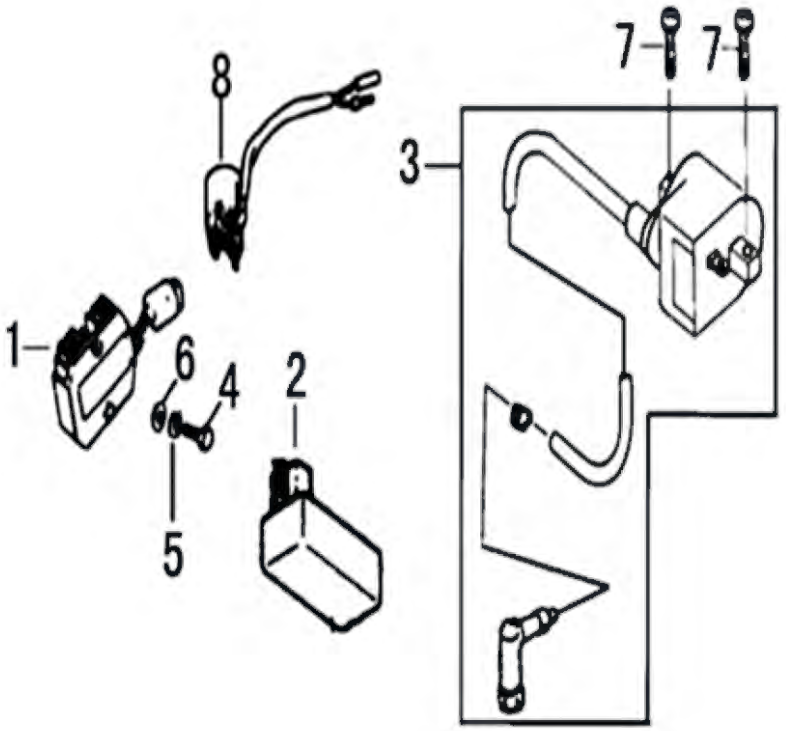

No.	SKU	DESC_SKU	QTY	PRECIO
1	PRO200E14-01MT	RECTIFICADOR	1	Q72.01
2	PRO200E14-02MT	CDI	1	Q83.02
3	PRO200E14-03MT	BOBINA DE ALTA	1	Q94.04
4	PRO200E14-04MT	TORNILLO M6x20	1	
5	PRO200E14-05MT	ORING 6	1	
6	PRO200E14-06MT	ARANDELA 6	1	
7	PRO200E14-07MT	TORNILLO M6x25	2	
8	PRO200E14-08MT	RELAY DE ESTARTER	1	Q62.69

F 1 - CONJUNTO DE LUCES

No.	SKU	DESC_SKU	QTY	PRECIO
1	PRO200F1-01MT	SILVIN COMPLETO	1	Q462.28
2	PRO200F1-02MT	PIDE VIAS DELANTERO RH	1	Q82.46
3	PRO200F1-03MT	PIDEVIAS DELANTERO LH	1	Q82.46
4	PRO200F1-04MT	PIDE VIAS TRASERO RH	1	Q82.46
5	PRO200F1-05MT	PIDE VIAS TRASERO LH	1	Q82.46
6	PRO200F1-06MT	STOP COMPLETO	1	Q242.01
7	PRO200F1-07MT	LUZ DE PLACA	1	Q45.47

F 2 - SILVIN Y TABLERO

No.	SKU	DESC_SKU	QTY	PRECIO
1	PRO200F2-01MT	COBERTOR DE TABLERO	1	Q15.53
2	PRO200F2-02MT	PROTECTOR DE SILVIN RH RJ	1	Q66.65
3	PRO200F2-03MT	BASE DEL SILVIN	1	Q31.35
4	PRO200F2-04MT	PROTECTOR DE SILVIN LH RJ	1	Q66.36
5	PRO200F2-05MT	BASE INTERNA DEL SILVIN	1	Q38.69
6	PRO200F2-06MT	TABLERO	1	Q540.23
7	PRO200F2-07MT	COBERTOR DEL TABLERO	1	Q31.06
8	PRO200F2-08MT	BASE DEL TABLERO	1	Q41.51
9	PRO200F2-09MT	BASE II DEL SILVIN	2	Q2.54
10	PRO200F19-07MT	PROTECTOR DE SILVIN RH NG	1	Q68.12
11	PRO200F19-08MT	PROTECTOR DE SILVIN LH NG	1	Q68.12
12	PRO200F19-07AZMT	PROTECTOR DE SILVIN RH NG AZ	1	Q0.00
13	PRO200F19-8AZMT	PROTECTOR DE SILVIN LH NG AZ	1	Q0.00

F 3 - TIMON Y SWITCHS

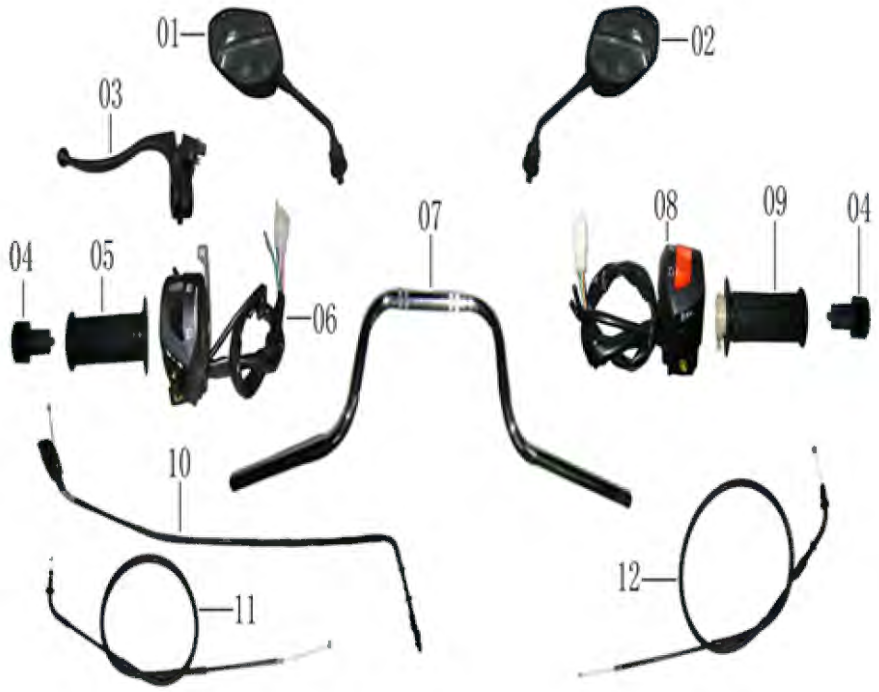

No.	SKU	DESC_SKU	QTY	PRECIO
1	PRO200F3-01MT	ESPEJO LH	1	Q49.14
2	PRO200F3-02MT	ESPEJO RH	1	Q49.14
3	PRO200F3-03MT	MANECILLA DE CLUTCH	1	Q46.03
4	PRO200F3-04MT	CONTRAPESOS DE TIMON	2	Q12.43
5	PRO200F3-05MT	MANGO LH	1	Q11.01
6	PRO200F3-06MT	SWITCH LH	1	Q39.25
7	PRO200F3-07MT	TIMON	1	Q78.51
8	PRO200F3-08MT	SWITCH RH	1	Q39.25
9	PRO200F3-09MT	MANGO DE GASOLINA	1	Q13.84
10	PRO200F3-10MT	CABLE DE CLUTCH	1	Q39.82
11	PRO200F3-11MT	CABLE DE SHOCK DE AIRE	1	Q22.87
12	PRO200F3-12MT	CABLE DE GASOLINA	1	Q32.48

F 4 - T DE BARRAS

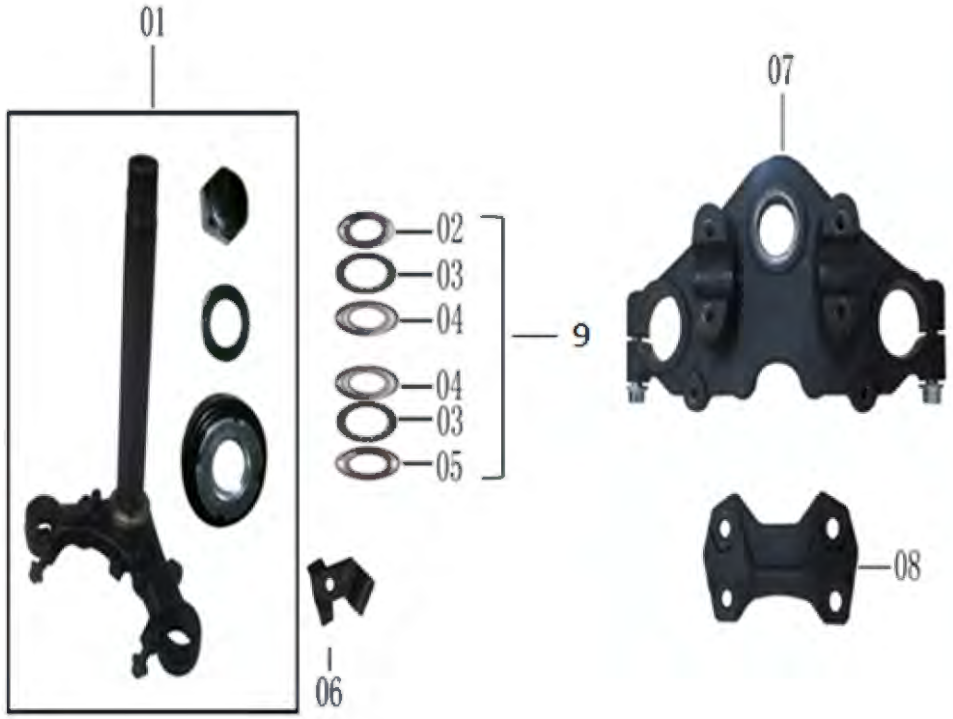

No.	SKU	DESC_SKU	QTY	PRECIO
1	PRO200F4-01MT	T DE BARRAS	1	Q238.34
2	PRO200F4-02MT	CUNA SUPERIOR	1	Q10.45
3	PRO200F4-03MT	MUNICIONES	2	Q3.67
4	PRO200F4-04MT	CUNA SUPERIOR / INFERIOR	2	Q11.86
5	PRO200F4-05MT	CUNA INFERIOR	1	Q10.45
6	PRO200F4-06MT	GUIA DE CABLES	1	Q15.00
7	PRO200F4-07MT	BASE SUPERIOR DEL TIMON	1	Q261.50
8	PRO200F4-08MT	BASE DE TIMON	1	Q59.30
9	PRO200F4-09MT	KIT CUNAS DE TIMON	1	Q0.00

F 5 - BARRAS - MONOSHOCK Y LODERA DELANTERA

No.	SKU	DESC_SKU	QTY	PRECIO
1	PRO200F5-01MT	LODERA DELANTERA ROJO	1	Q134.99
2	PRO200F5-02MT	COBERTOR DE LODERA DELANTERA	1	Q15.81
3	PRO200F5-03MT	REFLECTOR LATERAL	2	Q10.45
4	PRO200F5-04MT	BARRA RH	1	Q490.00
5	PRO200F5-05MT	BARRA LH	1	Q490.00
6	PRO200F5-06MT	MONOSHOCK	1	Q768.97
7	PRO200F19-04MT	LODERA DELANTERA NEGRO	1	Q180.00
8	PRO20019-04AZMT	LODERA DELANTERA NEGRO AZUL	1	Q0.00
9	PRO20019-04NJMT	LODERA DELANTERA NEGRO NARANJA	1	Q0.00

F 6 - TANQUE DE GASOLINA

No.	SKU	DESC_SKU	QTY	PRECIO
1	PRO200F6-01MT	HULES DE TANQUE	2	Q4.24
2	PRO200F6-02MT	TANQUE DE GASOLINA NEGRO	1	Q986.69
3	PRO200F6-03MT	LLAVE PASO DE GASOLINA	1	Q15.81
4	PRO200F6-04MT	KIT DE SWITCH	1	Q255.85
5	PRO200F6-05MT	HULE DE TANQUE	1	Q13.56
6	PRO200F6-06MT	SENSOR DE GASOLINA	1	Q60.43
7	PRO200F6-07MT	MANGUERA DE ACEITE	1	Q3.39
8	PRO200F6-0201MT	TANQUE DE GASOLINA ROJO	1	Q1,009.84
9	PRO2006-02AZMT	TANQUE DE GASOLINA NEGRO AZUL	1	
10	PRO2006-02NJMT	TANQUE DE GASOLINA NEGRO NARANJA	1	

F 7 - COBERTORES

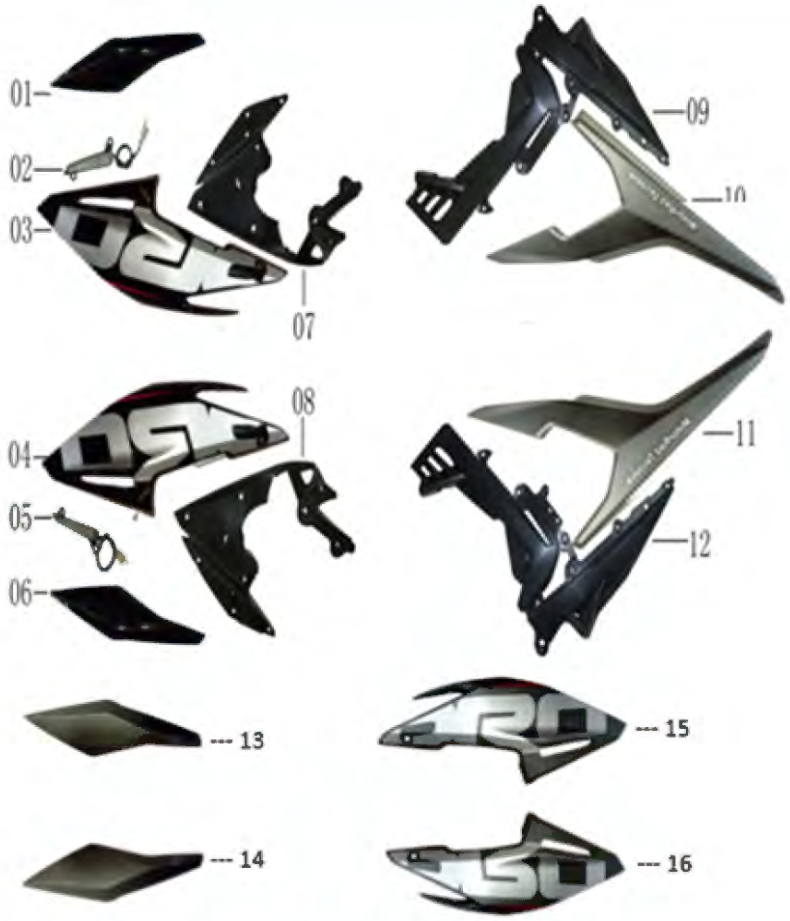

No.	SKU	DESC_SKU	QTY	PRECIO
1	PRO200F7-01MT	COBERTOR 1 DE TANQUE RH NG	1	Q53.66
2	PRO200F7-02MT	LUZ RH TAPADERA DE TANQUE	1	Q98.84
3	PRO200F7-03MT	COBERTOR 2 DE TANQUE RH NG	1	Q123.69
4	PRO200F7-04MT	COBERTOR 2 DE TANQUE LH NG	1	Q123.69
5	PRO200F7-05MT	LUZ LH TAPADERA DE TANQUE	1	Q98.84
6	PRO200F7-06MT	COBERTOR 1 DE TANQUE LH NG	1	Q53.66
7	PRO200F7-07MT	TAPADERA INTERNA DE COBERTOR RH	1	Q26.55
8	PRO200F7-08MT	TAPADERA INTERNA DE COBERTOR LH	1	Q26.55
9	PRO200F7-09MT	COBERTO LATERAL 1 RH	1	Q40.67
10	PRO200F7-10MT	COBERTOR LATERAL 2 RH	1	Q89.80
11	PRO200F7-11MT	COBERTO TRASERO LH	1	Q89.80
12	PRO200F7-12MT	COBERTOR LATERAL LH	1	Q40.67
13	PRO200F19-02MT	COBERTOR 1 DE TANQUE RH GRIS	1	Q48.40
14	PRO200F19-03MT	COBERTOR 1 DE TANQUE LH GRIS	1	Q50.37
15	PRO200F19-05MT	COBERTOR 2 DE TANQUE RH GRIS	1	Q96.64
16	PRO200F19-06MT	COBERTOR 2 DE TANQUE LH GRIS	1	Q96.64
17	PRO200F7-01AZMT	COBERTOR 1 DE TANQUE RH NEGRO AZUL	1	
18	PRO200F7-06AZMT	COBERTOR 1 DE TANQUE LH NEGRO AZUL	1	
19	PRO200F7-03AZMT	COBERTOR 2 DE TANQUE RH NEGRO AZUL	1	
20	PRO200F7-04AZMT	COBERTOR 2 DE TANQUE LH NEGRO AZUL	1	
21	PRO200F7-10AZMT	COBERTOR LATERAL 2 RH NEGRO AZUL	1	
22	PRO200F7-11AZMT	COBERTOR LATERAL 2 LH NEGRO AZUL	1	

F 8 - CUBIERTA TRASERA

No.	SKU	DESC_SKU	QTY	PRECIO
1	PRO200F8-01MT	BASE DE LODERA TRASERA	1	Q67.21
2	PRO200F8-02MT	COBERTOR SUPERIOR RH	1	Q123.13
3	PRO200F8-03MT	COBERTOR SUPERIOR LH	1	Q123.13
4	PRO200F8-04MT	COBERTOR INFERIOOR RH	1	Q37.28
5	PRO200F8-05MT	COBERTOR CENTRAL	1	Q10.17
6	PRO200F8-06MT	COBERTOR INFERIOR LH	1	Q37.28

F 9 - LODERA TRASERA

No.	SKU	DESC_SKU	QTY	PRECIO
1	PRO200F9-01MT	LODERA TRASERA INTERNA	1	Q22.03
2	PRO200F9-02MT	BASE DE PORTAPLACAS	1	Q95.73
3	PRO200F9-03MT	PORTAPLACAS	1	Q38.12
4	PRO200F9-04MT	REFLECTOR TRASERO	1	Q8.75
5	PRO200F9-05MT	PLACA DE SOPORTE LODERA TRASERA	1	Q28.52
6	PRO200F9-06MT	SOPORTE DE LODERA TRASERA	1	Q170.57
7	PRO200F9-07MT	LODERA TRASERA	1	Q33.04
8	PRO200F9-08MT	TAPON DE GOMA PORTAPLACAS	1	Q1.69

F 10 - LLANTA DELANTERA

No.	SKU	DESC_SKU	QTY	PRECIO
1	PRO200F10-01MT	LLANTA DELANTERA	1	Q337.10
2	PRO200F10-02MT	ARO DELANTERO	1	Q526.87
3	PRO200F10-03MT	DISCO DE FRENO DELANTEROS	1	Q133.09
4	PRO200F10-04MT	EJE LLANTA DELANTERA	1	Q17.53
5	PRO200F10-05MT	BUSHING EJE DELANTERO	1	Q8.49
6	PRO200F10-06MT	SENSOR DE ASPIROMETRO	1	Q82.43
7	PRO20010-07AZMT	ARO DELANTERO AZUL	1	
8	PRO20010-07NJMT	ARO DELANTERO NARANJA	1	

F 11 - MULETA

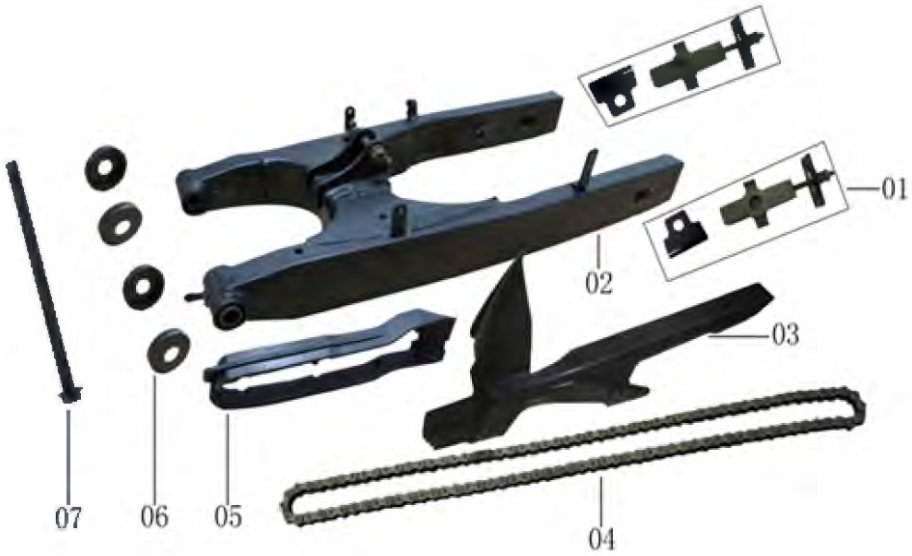

No.	SKU	DESC_SKU	QTY	PRECIO
1	PRO200F11-01MT	TENSOR DE CADENA	2	Q31.63
2	PRO200F11-02MT	MULETA	1	Q506.34
3	PRO200F11-03MT	CUBRECADENA	1	Q56.76
4	PRO200F11-04MT	CADENA	1	Q88.11
5	PRO200F11-05MT	BUFFER DE MULETA	1	Q79.64
6	PRO200F11-06MT	GUARDAPOLVOS	4	Q9.88
7	PRO200F11-08MT	EJE DE MULETA	1	Q33.04

F 12 - LLANTA TRASERA

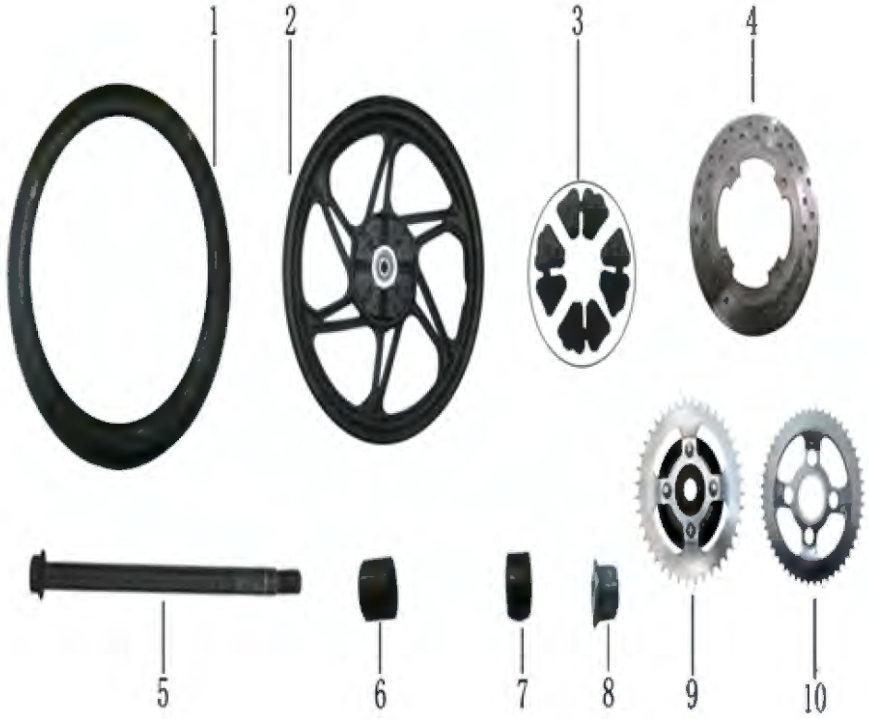

No.	SKU	DESC_SKU	QTY	PRECIO
1	PRO200F12-01MT	LLANTA TRASERA	1	Q521.30
2	PRO200F12-02MT	ARO TRASERO	1	Q740.44
3	PRO200F12-03MT	HULES DE MASA	4	Q9.32
4	PRO200F12-04MT	DISCO DE FRENO TRASERO	1	Q120.87
5	PRO200F12-05MT	EJE TRASERO	1	Q31.91
6	PRO200F12-06MT	BUSHING LH	1	Q9.60
7	PRO200F12-07MT	BUSHING RH	1	Q8.19
8	PRO200F12-08MT	TUERCA M14×1.5-ZN C2C(SJ)	1	Q4.80
9	PRO200F12-09MT	SPROCKET DE CADENA	1	Q210.10
10	PRO200F12-10MT	SPROCKET TRASERO	1	Q76.81
11	PRO20012-10AZMT	ARO TRASERO AZUL	1	
12	PRO200F12-10NJMT	ARO TRASERO NARANJA	1	

F 13 - FILTRO DE AIRE Y SILLON

No.	SKU	DESC_SKU	QTY	PRECIO
1	PRO200F13-01MT	FILTRO DE AIRE COMPLETO	1	Q293.98
2	PRO200F13-02MT	ELEMENTO FILTRO DE AIRE	1	Q49.42
3	PRO200F13-03MT	TAPADERA DE FILTRO DE AIRE	1	Q5.37
4	PRO200F13-04MT	BANDA DE PRESION DE BATERIA	1	Q9.32
5	PRO200F13-05MT	SILLON	1	Q272.23

F 14 - ESCAPE

No.	SKU	DESC_SKU	QTY	PRECIO
1	PRO200F14-01MT	ARANDELA DE ESCAPE	1	Q1.98
2	PRO200F14-02MT	PROTECTOR INFERIOR DE ESCAPE	1	Q12.59
3	PRO200F14-03MT	PROTECTOR DEL ESCAPE	1	Q60.00
4	PRO200F14-04MT	PROTECTOR SUPERIOR DE ESCAPE	1	Q25.00
5	PRO200F14-05MT	ESCAPE COMPLETO	1	Q887.29
6	PRO200F14-06MT	PROTECTOR DE ESCAPE 2	1	

F 15 - SISTEMA DE FRENOS

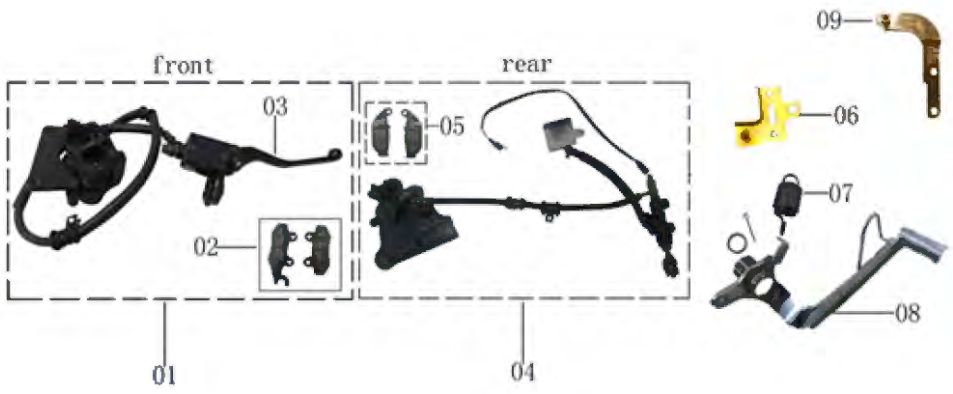

No.	SKU	DESC_SKU	QTY	PRECIO
1	PRO200F15-01MT	SISTEMA DE FRENO DELANTERO	1	Q483.46
2	PRO200F15-02MT	PASTILLA DE FRENO DELANTERO	1	Q35.00
3	PRO200F15-03MT	MANESILLA DE FRENO	1	Q45.00
4	PRO200F15-04MT	SISTEMA DE FRENO TRASERO	1	Q565.92
5	PRO200F15-05MT	PASTILLA DE FRENO TRASERO	1	Q49.98
6	PRO200F15-06MT	BASE DE FRENO TRASERO	1	Q6.78
7	PRO200F15-07MT	RESORTE PATA DE FRENO	1	Q3.11
8	PRO200F15-08MT	PATA DE FRENO	1	Q80.48
9	PRO200F15-09MT	BASE DEL BULBO DE FRENO TRASERO	1	Q7.34

F 16 - POSAPIES Y PALANCA DE CAMBIOS

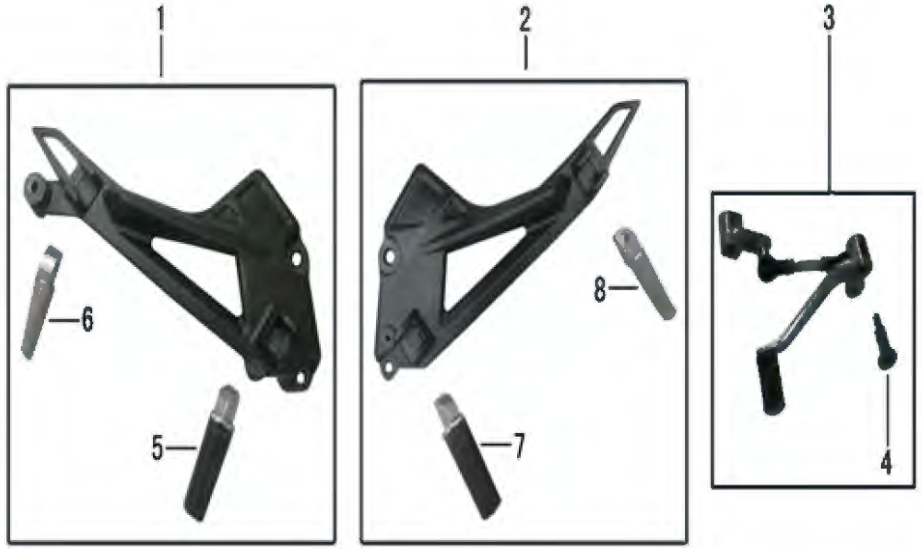

No.	SKU	DESC_SKU	QTY	PRECIO
1	PRO200F16-01MT	POSAPIES COMPLETO RH	1	Q273.36
2	PRO200F16-02MT	POSAPIES COMPLETO LH	1	Q240.32
3	PRO200F16-03MT	PALANCA DE CAMBIOS	1	Q120.00
4	PRO200F16-04MT	PASADOR DEL PEDAL DE CAMBIO	1	Q0.28
5	PRO200F16-05MT	TACO DELANTERO RH	1	Q44.05
6	PRO200F16-06MT	TACO TRASERO RH	1	Q22.03
7	PRO200F16-07MT	TACO DELANTERO LH	1	Q44.05
8	PRO200F16-08MT	TACO TRASERO LH	1	Q22.03

F 17 - CHASIS

No.	SKU	DESC_SKU	QTY	PRECIO
1	PRO200F17-01MT	BASE DE TANQUE RH	1	Q45.47
2	PRO200F17-02MT	HULES BASE DE TANQUE	2	Q2.26
3	PRO200F17-03MT	BASE DE TANQUE LH	1	Q30.78
4	PRO200F17-04MT	SOPORTE CABLE DE CLUTCH	1	Q16.94
5	PRO200F17-05MT	CHASIS	1	Q1,365.11
6	PRO200F17-06MT	BASES DEL MOTOR	1	Q59.59
7	PRO200F17-07MT	RESORTE PATA LATERAL	1	Q3.95
8	PRO200F17-08MT	SOPORTE LATERAL LH	1	Q16.94
9	PRO200F17-09MT	PATA LATERAL	1	Q30.78
10	PRO200F17-10MT	PARRILLA TRASERA	1	Q130.75
11	PRO200F17-11MT	PATA DOBLE	1	