CATALOGO RK150/PRO150

MRT

HOJA 1

HOJA 2

HOJA 3

HOJA 4

HOJA 5

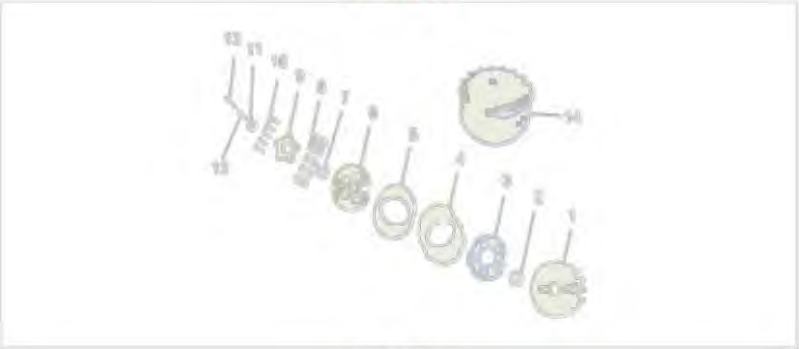

HOJA 6

RK150/PRO150

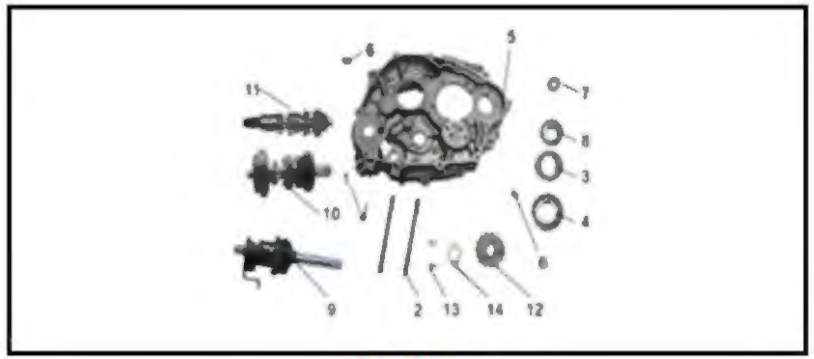

HOJA 7

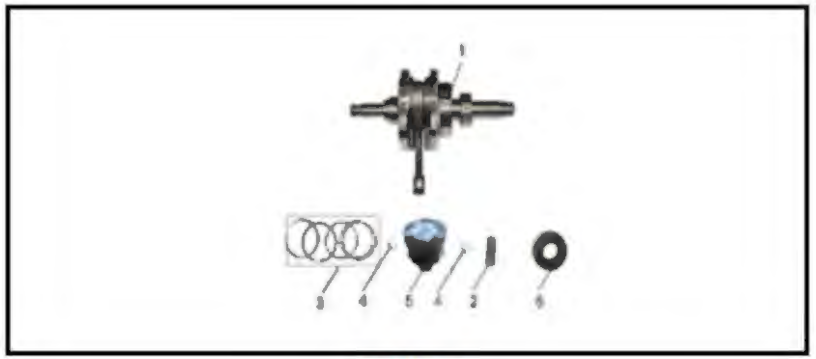

HOJA 8

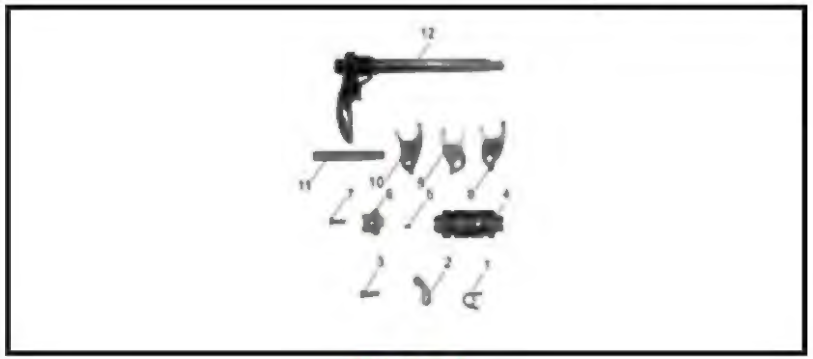

HOJA 9

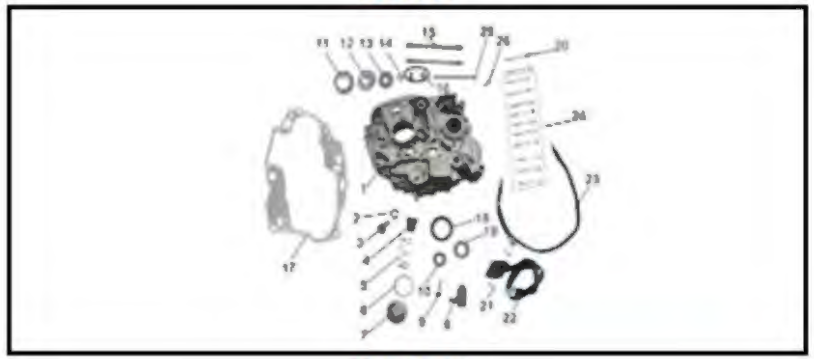

HOJA 10

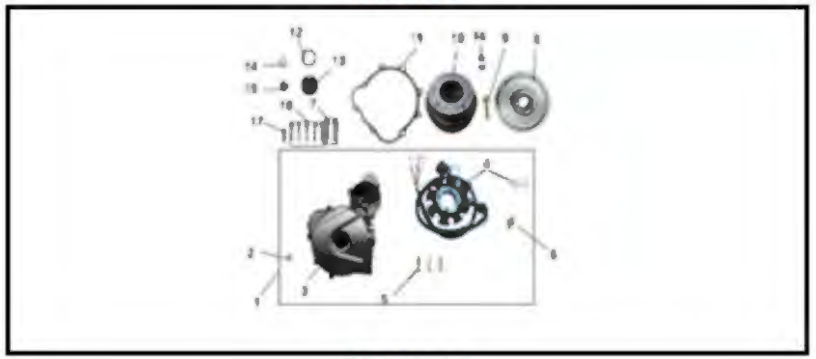

HOJA 11

HOJA 12

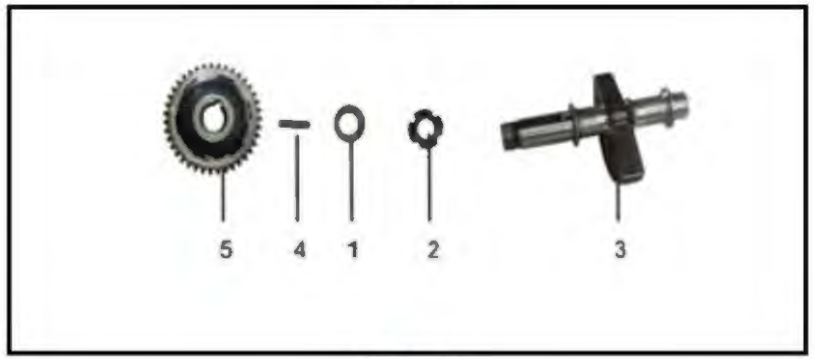

HOJA 13

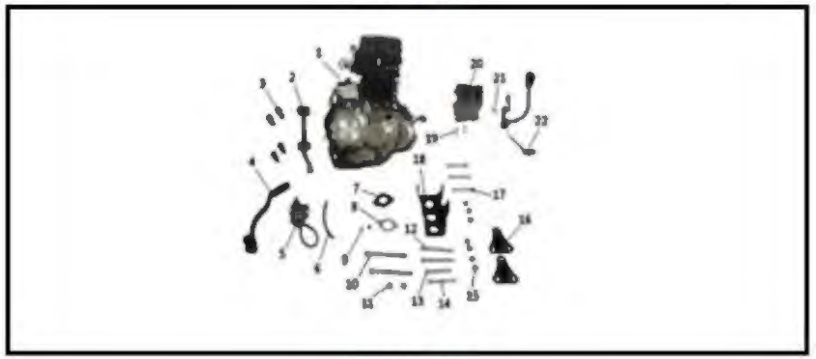

HOJA 14

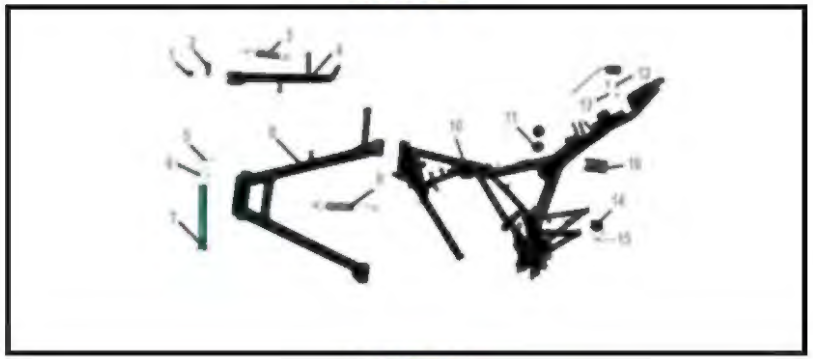

HOJA 15

RK150/PRO150

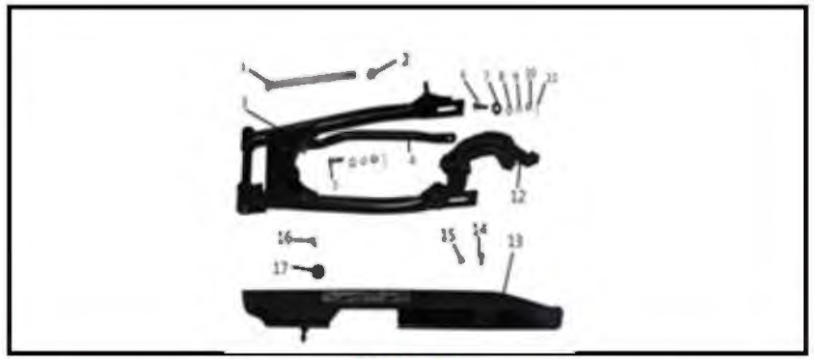

HOJA 16

HOJA 17

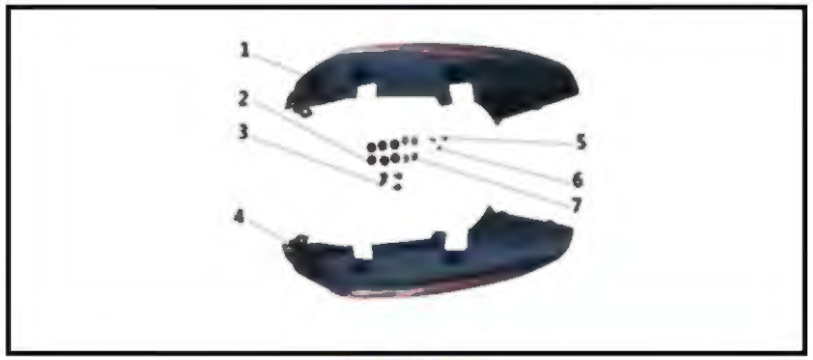

HOJA 18

HOJA 19

HOJA 20

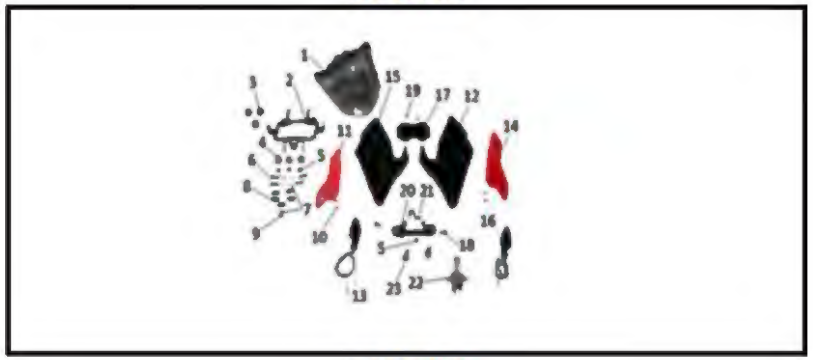

HOJA 21

HOJA 22

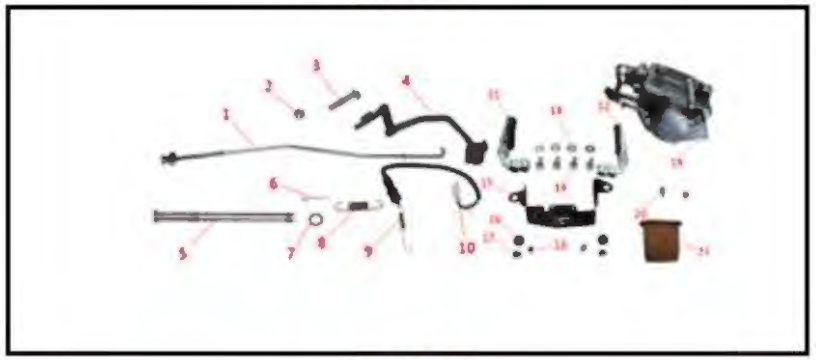

HOJA 23

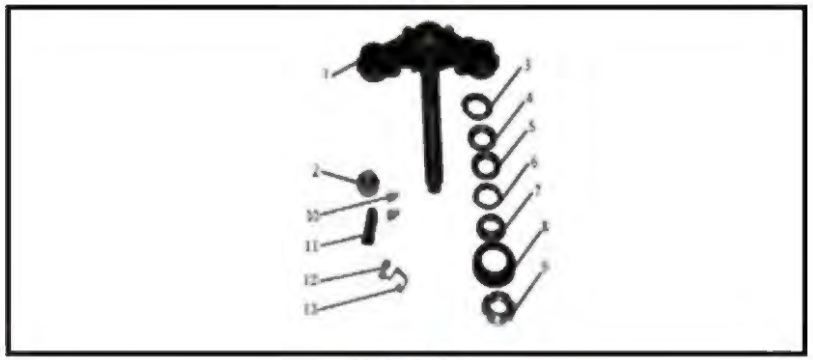

HOJA 24

RK150/PRO150

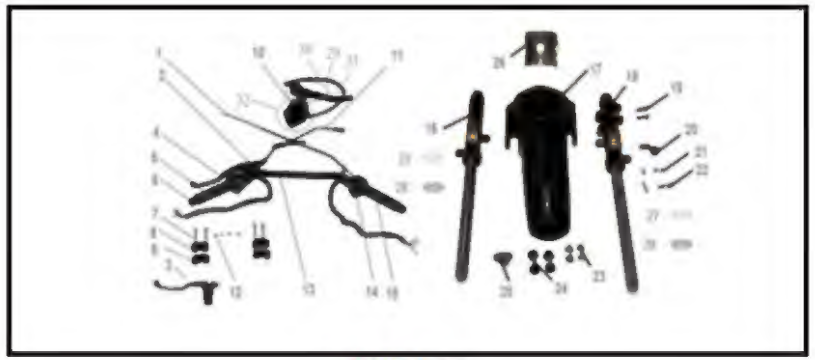

HOJA 25

HOJA 26

HOJA 27

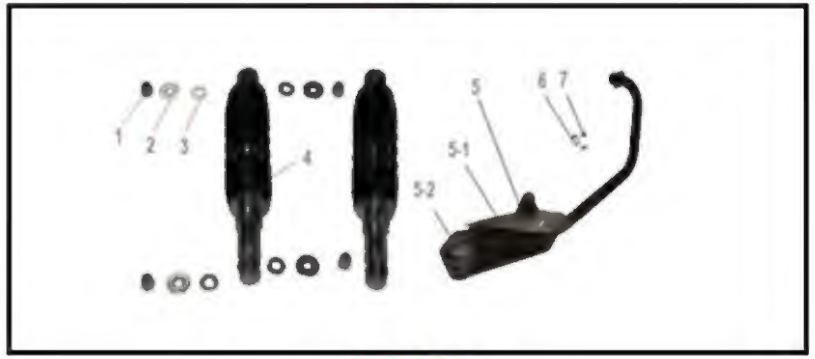

HOJA 28

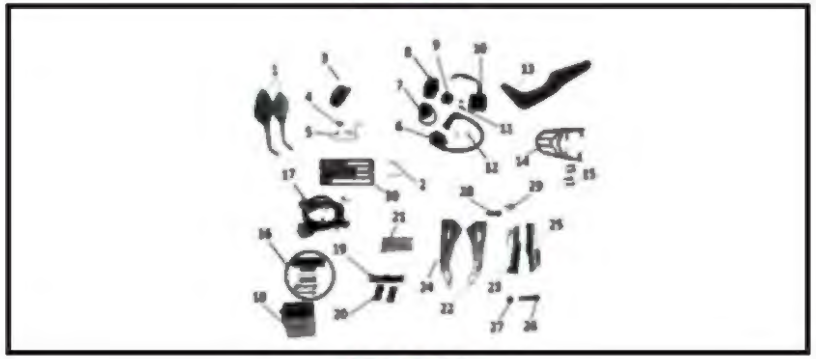

HOJA 29

HOJA 30

PÁGINA 01

1 - CULATA

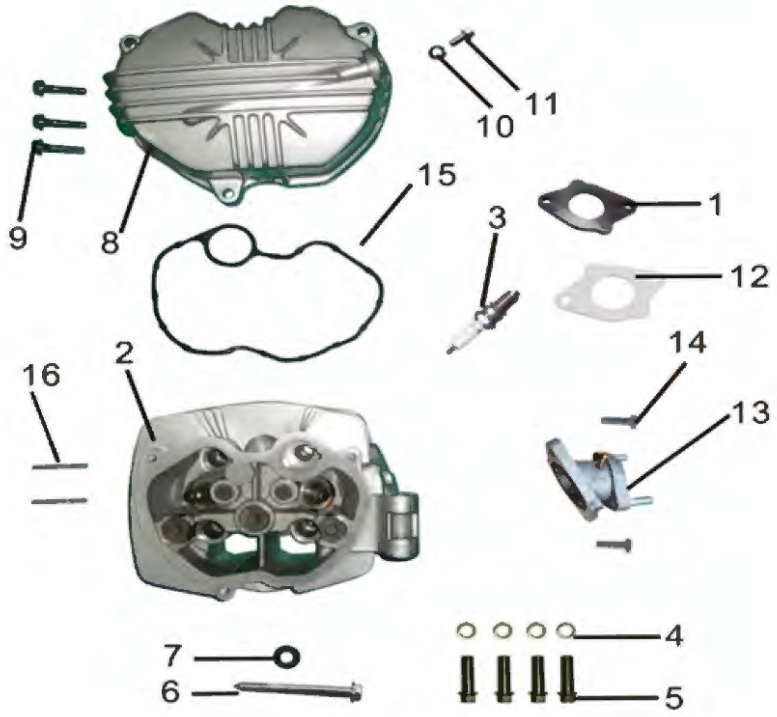

No.	SKU	SKU	DESC_SKU	QTY	PRECIO
1	RK15001-01MT	PRO15001-01MT	EMPAQUE DE MANIFULL	1	Q4.17
2	RK15001-02MT	PRO15001-02MT	CULATA	1	Q1,025.63
3	RK15001-03MT	PRO15001-03MT	BUJIA D8RC	1	Q43.79
4	RK15001-04MT	PRO15001-04MT	ARANDELA 12x22x2	4	Q1.00
5	RK15001-05MT	PRO15001-05MT	TORNILLO 8x32	4	Q4.51
6	RK15001-06MT	PRO15001-06MT	TORNILLO 8x78	1	Q5.57
7	RK15001-07MT	PRO15001-07MT	ORING	1	Q1.00
8	RK15001-08MT	PRO15001-08MT	TAPADERA SUPERIOR DE CULATA	1	Q170.40
9	RK15001-09MT	PRO15001-09MT	TORNILLO M6x28	3	Q1.86
10	RK15001-10MT	PRO15001-10MT	ARANDELA 6x11x1.5	1	Q1.00
11	RK15001-11MT	PRO15001-11MT	TORNILLO 6x12	1	
12	RK15001-12MT	PRO15001-12MT	EMPAQUE DE CARBURADOR	1	Q1.00
13	RK15001-13MT	PRO15001-13MT	MANIFULL	1	Q38.93
14	RK15001-14MT	PRO15001-14MT	TORNILLO M6x25	2	Q1.33
15	RK15001-15MT	PRO15001-15MT	EMPAQUE TAPADERA DE VALVULAS	2	Q36.84
16	RK15001-16MT	PRO15001-16MT	TORNILLO	2	Q2.39

PÁGINA 02

2 - VALVULAS Y VARILLAS DE TIEMPO

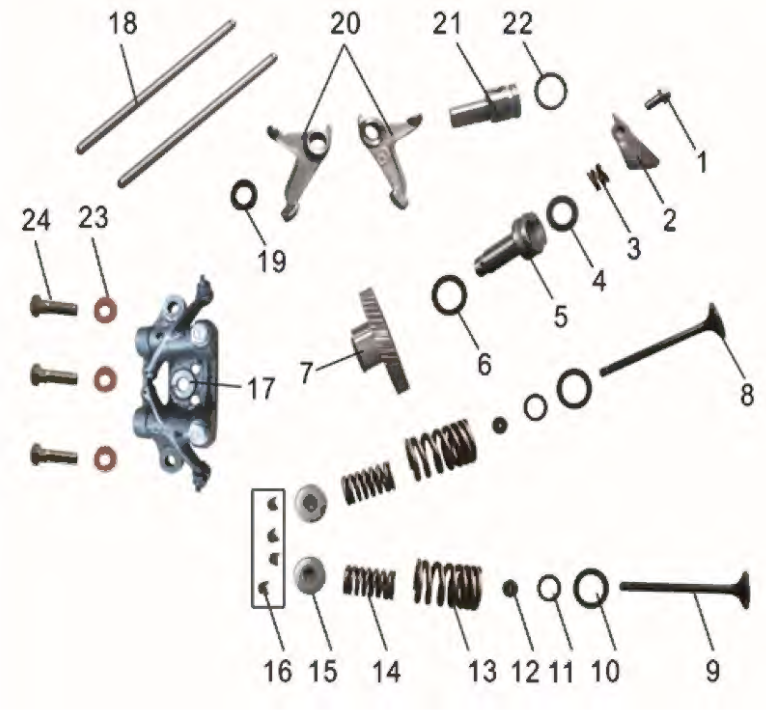

No.	SKU	SKU	DESC_SKU	QTY	PRECIO
1	RK15002-01MT	PRO15002-01MT	TORNILLO 6x12	1	Q1.00
2	RK15002-02MT	PRO15002-02MT	PLACA DE DESCOMPRESIÓN	1	Q1.38
3	RK15002-03MT	PRO15002-03MT	RESORTE	1	Q1.00
4	RK15002-04MT	PRO15002-04MT	ARANDELA 14x24x1	1	Q1.00
5	RK15002-05MT	PRO15002-05MT	PASADOR DE TIEMPO	1	Q23.14
6	RK15002-06MT	PRO15002-06MT	ORING 20x2.5	1	Q2.65
7	RK15002-07MT	PRO15002-07MT	ENGRANAJE DE TIEMPO (EJE DE LEVAS)	1	Q160.89
8	RK15002-08MT	PRO15002-08MT	VALVULA DE ADMISION	1	Q48.65
9	RK15002-09MT	PRO15002-09MT	VALVULA DE ESCAPE	1	Q62.90
10	RK15002-10MT	PRO15002-10MT	ARANDELA DE VALVULAS INTERIOR	2	Q1.00
11	RK15002-11MT	PRO15002-11MT	ARANDELA DE VALVULAS EXTERNO	2	Q1.00
12	RK15002-12MT	PRO15002-12MT	RETENEDOR DE VALVULAS	2	Q6.26
13	RK15002-13MT	PRO15002-13MT	RESORTE EXTERNO DE VALVULA	2	Q12.16
14	RK15002-14MT	PRO15002-14MT	RESORTE INTERNO DE VALVULA	2	Q4.17
15	RK15002-15MT	PRO15002-15MT	ASIENTO DE VALVULAS	2	Q4.60
16	RK15002-16MT	PRO15002-16MT	CUÑAS DE VALVULAS	4	Q1.68
17	RK15002-17MT	PRO15002-17MT	BANCADA COMPLETA	1	Q197.76
18	RK15002-18MT	PRO15002-18MT	VARILLAS DE TIEMPO	2	
19	RK15002-19MT	PRO15002-19MT	ORIN DE ORQUETA	1	
20	RK15002-20MT	PRO15002-20MT	ORQUETA INFERIOR	2	Q45.53
21	RK15002-21MT	PRO15002-21MT	ORQUETA	1	
22	RK15002-22MT	PRO15002-22MT	O RING 17×2.5	1	
23	RK15002-23MT	PRO15002-23MT	ARANDELA M8x18x2	3	
24	RK15002-24MT	PRO15002-24MT	TORNILLO M8x32	3	

PÁGINA 03

3 - CILINDRO

No.	SKU	SKU	DESC_SKU	QTY	PRECIO
1	RK15003-01MT	PRO15003-01MT	EMPAQUE DE CILINDRO	1	Q6.60
2	RK15003-02MT	PRO15003-02MT	TORNILLO 6x22	2	
3	RK15003-03MT	PRO15003-03MT	CILINDRO SOLO	1	Q444.81
4	RK15003-04MT	PRO15003-04MT	EMPAQUE DE CULATA	1	Q21.55
5	RK15003-05MT	PRO15003-05MT	GUIAS DE EMPAQUE 10x20	2	Q1.00

PÁGINA 04

4 - TAPADERA DE CLUTCH

No.	SKU	SKU	DESC_SKU	QTY	PRECIO
1	RK15004-01MT	PRO15004-01MT	EMPAQUE DE CLUTCH	1	Q20.00
2	RK15004-02MT	PRO15004-02MT	GUIAS DE EMPAQUE 8x14	2	Q1.00
3	RK15004-03MT	PRO15004-03MT	TAPADERA DE CLUTCH	1	Q422.16
3	RK15004-04MT	PRO15004-04MT	TAPADERA DE CLUTCH		Q395.62
4	RK15004-05MT	PRO15004-05MT	ORING VARILLA NIVEL DE TIEMPO	1	Q2.52
5	RK15004-06MT	PRO15004-06MT	VARILLA NIVEL DE ACEITE	1	Q7.64
6	RK15004-07MT	PRO15004-07MT	PIN	1	Q1.00
7	RK15004-08MT	PRO15004-08MT	RESORTE EJE DE CLUTCH	1	Q1.00
8	RK15004-09MT	PRO15004-09MT	ORING 8.1x2.2	2	Q1.08
9	RK15004-10MT	PRO15004-10MT	EJE DE VARILLA DE CLUTCH	1	Q31.24
10	RK15004-11MT	PRO15004-11MT	RETENEDOR EJE DE ESPROCKET 16x28x7	1	Q3.37
11	RK15004-12MT	PRO15004-12MT	BASE DE CARTER	1	Q8.22
12	RK15004-13MT	PRO15004-13MT	TORNILLO 6x50	1	Q1.59
13	RK15004-14MT	PRO15004-14MT	VISOR NIVEL DE ACEITE	1	Q10.43
14	RK15004-15MT	PRO15004-15MT	TORNILLO 6x40	11	Q1.59

PÁGINA 05

5 - BOMBA DE ACEITE

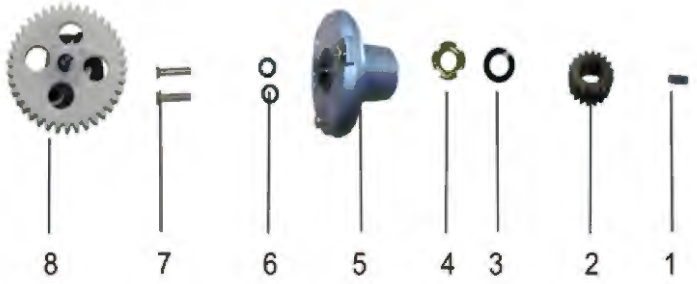

No.	SKU	SKU	DESC_SKU	QTY	PRECIO
1	RK15005-01MT	PRO15005-01MT	PIN BOMBA DE ACEITE 22x4x4	1	Q1.40
2	RK15005-02MT	PRO15005-02MT	ENGRANAJE BOMBA DE ACEITE	1	Q50.65
3	RK15005-03MT	PRO15005-03MT	ARANDELA M16	1	Q1.33
4	RK15005-04MT	PRO15005-04MT	TUERCA BOMBA DE ACEITE	1	Q6.84
5	RK15005-05MT	PRO15005-05MT	FILTRO CENTRIFUGO	1	Q40.45
6	RK15005-06MT	PRO15005-06MT	ORING 9.4x2.4	2	
7	RK15005-07MT	PRO15005-07MT	TORNILLO 6x30	2	Q1.00
8	RK15005-08MT	PRO15005-08MT	BOMBA DE ACEITE	1	Q61.46

PÁGINA 06

6 - CANASTA DE CLUTCH

No.	SKU	SKU	DESC_SKU	QTY	PRECIO
1	RK15006-01MT	PRO15006-01MT	CORONA DE CLUTCH	1	Q165.32
2	RK15006-02MT	PRO15006-02MT	TUERCA CANASTA DE CLUTCH	1	Q3.71
3	RK15006-03MT	PRO15006-03MT	BASE 1 CANASTA DE CLUTCH	1	Q39.61
4	RK15006-04MT	PRO15006-04MT	DISCOS DE CLUTCH DE FIBRA	5	Q11.82
5	RK15006-05MT	PRO15006-05MT	DISCOS DE CLUTCH METAL	4	Q11.12
6	RK15006-06MT	PRO15006-06MT	BASE 2 CANAS DE CLUTCH	1	Q76.09
7	RK15006-07MT	PRO15006-07MT	TUERCA CANASTA DE CLUTCH M16X28X7	1	Q5.89
8	RK15006-08MT	PRO15006-08MT	RESORTE CANASTA DE CLUTCH	5	Q3.47
9	RK15006-09MT	PRO15006-09MT	BASE TORNILLO CANASTA DE CLUTCH	1	Q17.55
10	RK15006-10MT	PRO15006-10MT	TORNILLOS CANASTA DE CLUTCH	5	Q1.35
11	RK15006-11MT	PRO15006-11MT	COJINETE CANASTA DE CLUTCH	1	Q33.70
12	RK15006-12MT	PRO15006-12MT	PIN DE EMPUJE CANASTA DE CLUTCH	1	Q11.47
13	RK15006-13MT	PRO15006-13MT	PIN DE CLUTCH	1	Q4.87
14	RK15006-14MT	PRO15006-14MT	CANASTA DE CLUTCH COMPLETA	1	Q358.09

PÁGINA 07

7 - CARTER RH

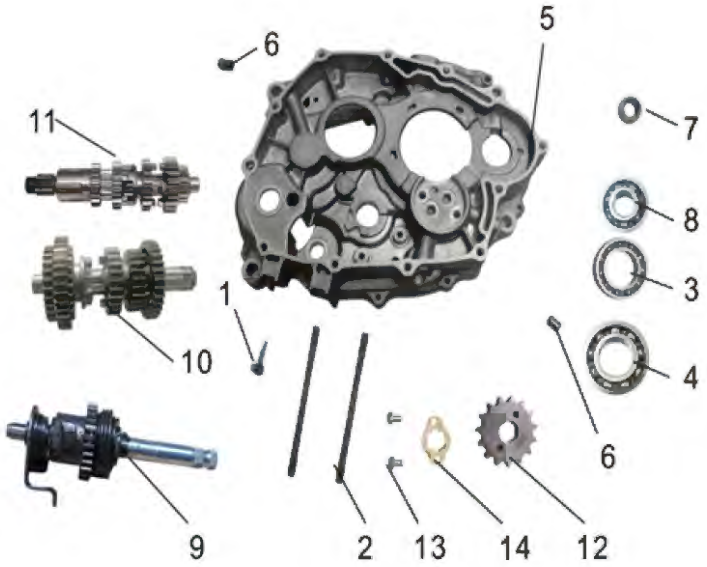

No.	SKU	SKU	DESC_SKU	QTY	PRECIO
1	RK15007-01MT	PRO15007-01MT	TORNILLO CARTER 6x35	1	Q1.89
2	RK15007-02MT	PRO15007-02MT	ESPARRAGO DE CARTER 8x122	2	Q5.69
3	RK15007-03MT	PRO15007-03MT	COJINETE 6006	1	Q34.18
4	RK15007-04MT	PRO15007-04MT	COJINETE 6207	1	Q75.68
5	RK15007-05MT	PRO15007-05MT	CARTER CENTRAL RH	1	Q525.77
6	RK15007-06MT	PRO15007-06MT	PIN 10x14	2	Q1.00
7	RK15007-07MT	PRO15007-07MT	COJINETE DE AGUJAS NK1512	1	Q18.07
8	RK15007-08MT	PRO15007-08MT	COJINETE 6202	1	Q25.23
9	RK15007-09MT	PRO15007-09MT	EJE DE ARRANQUE	1	Q141.14
10	RK15007-10MT	PRO15007-10MT	EJE DE ENTRADA COMPLETA	1	Q308.94
11	RK15007-11MT	PRO15007-11MT	EJE DE SALIDA COMPLETO	1	Q299.56
12	RK15007-12MT	PRO15007-12MT	ESPROCKET DELANTERO 15T	1	Q37.18
13	RK15007-13MT	PRO15007-13MT	TORNILLO 6x10	2	Q1.00
14	RK15007-14MT	PRO15007-14MT	SEGURO ESPROCKET DELANTERO	1	Q1.64

PÁGINA 08

8 - CIGÜEÑAL Y PISTON

No.	SKU	SKU	DESC_SKU	QTY	PRECIO
1	RK15008-01MT	PRO15008-01MT	CIGÜEÑAL	1	Q846.54
2	RK15008-02MT	PRO15008-02MT	PASADOR DE PISTON	1	Q10.43
3	RK15008-03MT	PRO15008-03MT	KIT ANILLOS DE PISTON	1	Q92.78
4	RK15008-04MT	PRO15008-04MT	SEGUROS DE PISTON	2	Q1.00
5	RK15008-05MT	PRO15008-05MT	PISTON	1	Q103.21
6	RK15008-06MT	PRO15008-06MT	ENGRANAJE DE CIGÜEÑAL	1	Q115.04

PÁGINA 09

9 - SELECTOR DE VELOCIDADES Y EJE DE CAMBIOS

No.	SKU	SKU	DESC_SKU	QTY	PRECIO
1	RK15009-01MT	PRO15009-01MT	RESORTE	1	
2	RK15009-02MT	PRO15009-02MT	TOPE DE SELECTOR	1	Q7.99
3	RK15009-03MT	PRO15009-03MT	TORNILLO M6x20	1	Q1.00
4	RK15009-04MT	PRO15009-04MT	SELECTOR DE VELOCIDADES	1	Q69.35
5	RK15009-05MT	PRO15009-05MT	PIN 4x10	1	Q1.00
6	RK15009-06MT	PRO15009-06MT	ESTRELLA DE CAMBIOS	1	Q14.47
7	RK15009-07MT	PRO15009-07MT	TORNILLO 6x25	1	Q1.00
8	RK15009-08MT	PRO15009-08MT	ORQUETA LH	1	Q24.38
9	RK15009-09MT	PRO15009-09MT	ORQUETA INTERMEDIA	1	Q24.38
10	RK15009-10MT	PRO15009-10MT	ORQUETA RH	1	Q24.38
11	RK15009-11MT	PRO15009-11MT	EJE DE ORQUETAS	1	Q10.79
12	RK15009-12MT	PRO15009-12MT	EJE DE VELOCIDADES	1	Q79.58

10 - CARTER LH

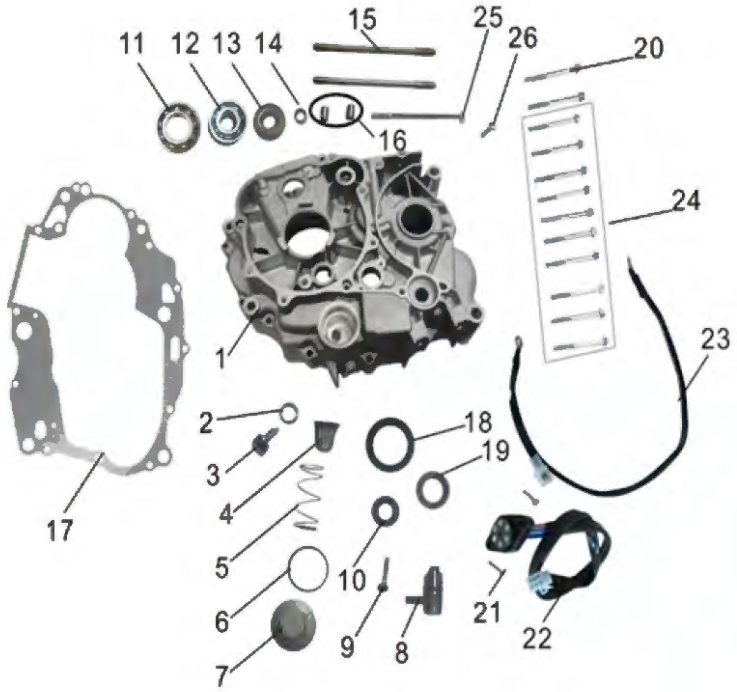

No.	SKU	SKU	DESC_SKU	QTY	PRECIO
1	RK15010-01MT	PRO15010-01MT	CARTER CENTRAL LH	1	Q795.13
2	RK15010-02MT	PRO15010-02MT	ARANDELA TORNILLO DESAGUE 12x20x2	1	
3	RK15010-03MT	PRO15010-03MT	TORNILLO DESAGUE 12x15	1	Q8.29
4	RK15010-04MT	PRO15010-04MT	FILTRO ACEITE MALLA	1	Q3.04
5	RK15010-05MT	PRO15010-05MT	RESORTE	1	Q1.00
6	RK15010-06MT	PRO15010-06MT	ORING 35x3	1	Q1.00
7	RK15010-07MT	PRO15010-07MT	TAPON FILTRO DE ACEITE	1	Q10.37
8	RK15010-08MT	PRO15010-08MT	PULSOR DE ACEITE	1	Q21.10
9	RK15010-09MT	PRO15010-09MT	TORNILLO 6x25	1	Q1.00
10	RK15010-10MT	PRO15010-10MT	RETENEDOR EJE DE SALIDA 14x28x7	1	Q3.33
11	RK15010-11MT	PRO15010-11MT	COJINETE 6204	1	Q24.12
12	RK15010-12MT	PRO15010-12MT	COJINETE 6202-Z	1	Q19.12
13	RK15010-13MT	PRO15010-13MT	COJINETE 6202	1	Q16.53
14	RK15010-14MT	PRO15010-14MT	COJINETE DE AGUJAS HK1010	1	Q3.79
15	RK15010-15MT	PRO15010-15MT	ESPARRAGO 8x130	2	Q5.69
16	RK15010-16MT	PRO15010-16MT	GUIAS DE CARTER 10x14	2	Q1.00
17	RK15010-17MT	PRO15010-17MT	EMPAQUE DE CARTER	1	Q16.68
18	RK15010-18MT	PRO15010-18MT	RETENEDOR 34x50x7	1	Q7.30
19	RK15010-19MT	PRO15010-19MT	RETENEDOR 20x34x7	1	
20	RK15010-20MT	PRO15010-20MT	TORNILLO M6x65	2	
21	RK15010-21MT	PRO15010-21MT	TORNILLO M4x19	2	
22	RK15010-22MT	PRO15010-22MT	SENSOR DE VELOCIDADES	1	Q26.35
23	RK15010-23MT	PRO15010-23MT	CABLE NEGATIVO	1	
24	RK15010-24MT	PRO15010-24MT	TORNILLO 6x50	10	
25	RK15010-25MT	PRO15010-25MT	TORNILLO 6x95	1	
26	RK15010-26MT	PRO15010-26MT	TORNILLO 6x12	1	

PÁGINA 11

11 - PLANTA COMPLETA

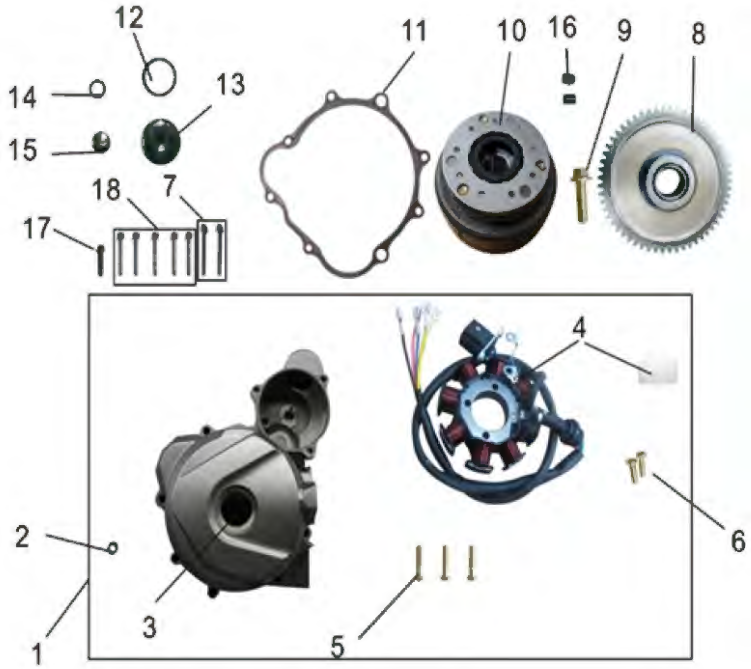

No.	SKU	SKU	DESC_SKU	QTY	PRECIO
1	RK15011-01MT	PRO15011-01MT	TAPADERA VOLANTE COMPLETA	1	Q397.71
2	RK15011-02MT	PRO15011-02MT	COJINETE AGUJAS HK110	1	
3	RK15011-03MT	PRO15011-03MT	TAPADERA VOLANTE	1	Q279.05
4	RK15011-04MT	PRO15011-04MT	PLANTA	1	Q275.56
5	RK15011-05MT	PRO15011-05MT	TORNILLO 5x25	3	
6	RK15011-06MT	PRO15011-06MT	TORNILLO 5x15	2	Q1.00
7	RK15011-07MT	PRO15011-07MT	TORNILLO 6x50	2	
8	RK15011-08MT	PRO15011-08MT	ENGRANAJE DE VOLANTE	1	Q109.90
9	RK15011-09MT	PRO15011-09MT	TORNILLO 10x35	1	Q3.45
10	RK15011-10MT	PRO15011-10MT	VOLANTE COMPLETO	1	Q300.24
11	RK15011-11MT	PRO15011-11MT	EMPAQUE TAPADERA DE PLANTA	1	Q5.91
12	RK15011-12MT	PRO15011-12MT	ORING 27x2.5	1	Q1.00
13	RK15011-13MT	PRO15011-13MT	TAPON TAPADERA VOLANTE	1	Q11.75
14	RK15011-14MT	PRO15011-14MT	OERING 13.4x2.8	1	Q1.00
15	RK15011-15MT	PRO15011-15MT	TAPON TIEMPO 14MM	1	Q8.27
16	RK15011-16MT	PRO15011-16MT	GUIAS DE CARTER 10x14	2	
17	RK15011-17MT	PRO15011-17MT	TORNILLO 6x25	1	
18	RK15011-18MT	PRO15011-18MT	TORNILLO 6x40	5	

12 - MOTOR DE ESTARTER

No.	SKU	SKU	DESC_SKU	QTY	PRECIO
1	RK15012-01MT	PRO15012-01MT	TORNILLO DE ESTARTER 6x28H=10	2	
2	RK15012-02MT	PRO15012-02MT	PIN	1	Q6.76
3	RK15012-03MT	PRO15012-03MT	ARANDELA	4	Q1.00
4	RK15012-04MT	PRO15012-04MT	MOTOR DE ESTARTER	1	Q332.05
5	RK15012-05MT	PRO15012-05MT	ENGRANAJE DOBLE DE ESTARTER	1	Q49.61
6	RK15012-06MT	PRO15012-06MT	OERING 62x3	1	Q1.59
7	RK15012-07MT	PRO15012-07MT	TAPADERA DE ESTARTER	1	Q38.96
8	RK15012-08MT	PRO15012-08MT	TORNILLO 6x20	3	
9	RK15012-09MT	PRO15012-09MT	ENGRANAJE ESTARTER	1	Q45.96

PÁGINA 13

13 - CONTRAPESO

No.	SKU	SKU	DESC_SKU	QTY	PRECIO
1	RK15013-01MT	PRO15013-01MT	ARANDELA 24x14	1	Q1.00
2	RK15013-02MT	PRO15013-02MT	TUERCA 28x14x7	1	Q5.70
3	RK15013-03MT	PRO15013-03MT	CONTRAPESO	1	Q128.92
4	RK15013-04MT	PRO15013-04MT	PIN	1	Q1.00
5	RK15013-05MT	PRO15013-05MT	ENGRANEJE DE CONTRAPESO	1	Q244.11

PÁGINA 14

14 - MOTOR COMPLETO

No.	SKU	SKU	DESC_SKU	QTY	PRECIO
1	RK15014-01MT	PRO15014-01MT	MOTOR COMPLETO	1	Q7,285.06
2	RK15014-02MT	PRO15014-02MT	BASE DE ESTARTER	1	Q46.61
3	RK15014-03MT	PRO15014-03MT	TORNILLO M8x20	4	Q2.12
4	RK15014-04MT	PRO15014-04MT	PATA DE ARRANQUE	1	Q98.09
5	RK15014-05MT	PRO15014-05MT	CARBURADOR	1	Q378.46
6	RK15014-06MT	PRO15014-06MT	MANGUERA DE GASOLINA	1	Q9.04
7	RK15014-07MT	PRO15014-07MT	EMPAQUE DE CARBURADOR	1	Q4.17
8	RK15014-08MT	PRO15014-08MT	EMPAQUE DE CARBURADOR	1	Q1.64
9	RK15014-09MT	PRO15014-09MT	TUERCA M6	2	Q1.33
10	RK15014-10MT	PRO15014-10MT	TORNILLO M10x115x1.25	2	Q10.34
11	RK15014-11MT	PRO15014-11MT	TUERCA M10x1.25	2	Q2.12
12	RK15014-12MT	PRO15014-12MT	TORNILLO M8x90	2	Q6.36
13	RK15014-13MT	PRO15014-13MT	TORNILLO M8x80	1	Q5.30
14	RK15014-14MT	PRO15014-14MT	TORNILLO M8x75	1	Q5.30
15	RK15014-15MT	PRO15014-15MT	TUERCA M8	7	Q2.09
16	RK15014-16MT	PRO15014-16MT	CARGADOR DE MOTOR	2	Q8.78
17	RK15014-17MT	PRO15014-17MT	TORNILLO M8x65	3	Q5.91
18	RK15014-18MT	PRO15014-18MT	CARGADOR DE MOTOR	1	
19	RK15014-19MT	PRO15014-19MT	TORNILLO M6x28	2	
20	RK15014-20MT	PRO15014-20MT	TAPADERA DE ESPROCKET	1	Q124.74
21	RK15014-21MT	PRO15014-21MT	TORNILLO M6x16	1	
22	RK15014-22MT	PRO15014-22MT	PATA DE VELOCIDADES	1	Q110.00

PÁGINA 15

15 - CHASIS

No.	SKU	SKU	DESC_SKU	QTY	PRECIO
1	RK15015-01MT	PRO15015-01MT	TUERCA PATA LATERAL M10x1.5	1	Q1.08
2	RK15015-02MT	PRO15015-02MT	TORNILLO PATA LATERAL M10x1.5x35	1	Q4.35
3	RK15015-03MT	PRO15015-03MT	RESORTE PATA LATERAL	1	Q3.78
4	RK15015-04MT	PRO15015-04MT	PATA LATERAL	1	Q48.31
5	RK15015-05MT	PRO15015-05MT	SEGURO PATA DOBLE	1	Q1.00
6	RK15015-06MT	PRO15015-06MT	ARANDELA PATA DOBLE	1	Q1.00
7	RK15015-07MT	PRO15015-07MT	EJE PATA DOBLE	1	Q26.74
8	RK15015-08MT	PRO15015-08MT	PATA DOBLE	1	Q139.40
9	RK15015-09MT	PRO15015-09MT	RESORTE PATA DOBLE	1	Q4.32
10	RK15015-10MT	PRO15015-10MT	CHASIS	1	
11	RK15015-11MT	PRO15015-11MT	HULES DE CHASIS	2	Q3.71
12	RK15015-12MT	PRO15015-12MT	TORNILLO M6x30	2	Q1.00
13	RK15015-13MT	PRO15015-13MT	TUECA M6	2	Q1.00
14	RK15015-14MT	PRO15015-14MT	HULE DE CADENA	1	
15	RK15015-15MT	PRO15015-15MT	TORNILLO 2x16	1	Q1.00
16	RK15015-16MT	PRO15015-16MT	PROTECTOR DE ESCAPE	1	Q5.01

PÁGINA 16

16 - MULETA

No.	SKU	SKU	DESC_SKU	QTY	PRECIO
1	RK15016-01MT	PRO15016-01MT	EJE DE MULETA	1	Q40.73
2	RK15016-02MT	PRO15016-02MT	TUERCA DE EJE	1	Q3.36
3	RK15016-03MT	PRO15016-03MT	MULETA	1	Q390.00
4	RK15016-04MT	PRO15016-04MT	BASE PORTAFRICCIONES	1	Q23.03
5	RK15016-05MT	PRO15016-05MT	TORNILLO M8x25	1	Q2.65
6	RK15016-06MT	PRO15016-06MT	TORNILLO M8x30	1	Q2.92
7	RK15016-07MT	PRO15016-07MT	HULE	1	Q1.06
8	RK15016-08MT	PRO15016-08MT	ARANDELA	2	Q1.00
9	RK15016-09MT	PRO15016-09MT	ARANDELA DE PRESIÓN	2	Q1.00
10	RK15016-10MT	PRO15016-10MT	TUERCA M8	2	Q1.00
11	RK15016-11MT	PRO15016-11MT	SEGURO	2	Q1.00
12	RK15016-12MT	PRO15016-12MT	CADENA TRACCION 428H116	1	Q165.09
13	RK15016-13MT	PRO15016-13MT	CUBRECADENA	1	Q41.19
14	RK15016-14MT	PRO15016-14MT	TORNILLO M6x16	1	
15	RK15016-15MT	PRO15016-15MT	TUERCA M6	1	
16	RK15016-16MT	PRO15016-16MT	TORNILLO M6x12	1	Q1.33
17	RK15016-17MT	PRO15016-17MT	HULES	1	
18	RK15016-18MT	PRO15016-18MT	GUIA CADENA DE TRACCION	1	

PÁGINA 17

17 - LODERA TRASERA

No.	SKU	SKU	DESC_SKU	QTY	PRECIO
1	RK15017-01MT	PRO15017-01MT	LODERA TRASERA	1	Q133.77
2	RK15017-02MT	PRO15017-02MT	REFLECTOR TRASERO	1	Q9.28
3	RK15017-03MT	PRO15017-03MT	TORNILLO M6x16	2	Q1.06
4	RK15017-04MT	PRO15017-04MT	TUERCA M6	2	
6	RK15017-06MT	PRO15017-06MT	TORNILLO	4	
7	RK15017-07MT	PRO15017-07MT	STOP	1	Q120.80
8	RK15017-08MT	PRO15017-08MT	TORNILLO	6	Q1.00
9	RK15017-09MT	PRO15017-09MT	HULES DE PIDEVIAS	2	Q2.65
10	RK15017-10MT	PRO15017-10MT	TORNILLO M6x16	6	
11	RK15017-11MT	PRO15017-11MT	PIDEVIAS RR LH	1	Q100.09
12	RK15017-12MT	PRO15017-12MT	PIDEVIAS RR RH	1	Q100.09
13	RK15017-13MT	PRO15017-13MT	TORNILLO M8x20	2	Q2.12
14	RK15017-14MT	PRO15017-14MT	TUERCA M8	2	Q1.00
15	RK15017-15MT	PRO15017-15MT	GRAPAS	4	Q1.04
16	RK15017-16MT	PRO15017-16MT	LODERA COMPLETA TRASERA	1	Q150.31
17	RK15017-17MT	PRO15017-17MT	BOMBILLA DE STOP	1	Q5.91
18	RK15017-18MT	PRO15017-18MT	CALCOMANIA LODERA TRASERA	1	
19	RK15031-07MT	PRO15031-07MT	PIDEVIAS RR RH ALOJENO	1	Q69.14
20	RK15031-08MT	PRO15031-08MT	PIDEVIAS RR LH ALOJENO	1	Q69.14

PÁGINA 18

18 - COBERTOR TRASERO

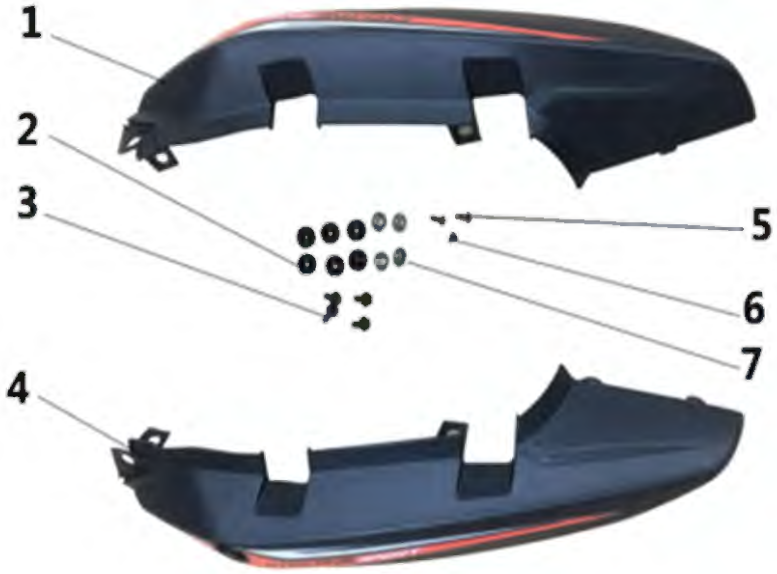

No.	SKU	SKU	DESC_SKU	QTY	PRECIO
1	RK15018-01GDMT	PRO15018-01GDMT	COBERTOR TRASERO CALCOMANIAS DORADAS RH	1	Q174.61
1.1	RK15018-01RDMT	PRO15018-01RDMT	COBERTOR TRASERO CALCOMANIAS ROJAS RH	1	Q174.61
2	RK15018-02MT	PRO15018-02MT	HULES COBERTOR TRASERO	6	Q1.06
3	RK15018-03MT	PRO15018-03MT	TORNILLO M6x20	4	Q1.06
4	RK15018-04GDMT	PRO15018-04GDMT	COBERTOR TRASERO CALCOMANIAS DORADAS LH	1	Q167.88
4.1	RK15018-04RDMT	PRO15018-04RDMT	COBERTOR TRASERO CALCOMANIAS ROJAS LH	1	Q216.53
5	RK15018-05MT	PRO15018-05MT	TORNILLO 4.2x16	2	
6	RK15018-06MT	PRO15018-06MT	TORNILLO 4x10	1	
7	RK15018-07MT	PRO15018-07MT	BUSHING	4	Q2.39

PÁGINA 19

19 - COBERTOR DE TANQUE	No.	SKU	SKU	DESC_SKU	QTY	PRECIO
	1	RK15019-01MT	PRO15019-01MT	TAPADERA LATERAL RH	1	Q79.55
	2	RK15019-02MT	PRO15019-02MT	TAPADERA INTERIOR TANQUE RH	1	Q101.24
	3	RK15019-03MT	PRO15019-03MT	TAPADERA INTERIOR TANQUE LH	1	Q100.19
	4	RK15019-04MT	PRO15019-04MT	TAPADERA LATERAL LH	1	Q103.54
	5	RK15019-05MT	PRO15019-05MT	TORNILLO M6x20	2	Q2.12
	6	RK15019-06MT	PRO15019-06MT	HULES	2	Q1.06
	7	RK15019-07MT	PRO15019-07MT	ARANDELAS	2	Q1.00
	8	RK15019-08MT	PRO15019-08MT	GRAPAS	2	Q2.09
	9	RK15019-09MT	PRO15019-09MT	TORNILLO	6	

PÁGINA 20

20 - TANQUE DE GASOLINA Y COBERTORES

No.	SKU	SKU	DESC_SKU	QTY	PRECIO
1	RK15020-01MT	PRO15020-01MT	HULES DE TANQUE	1	Q4.24
2	RK15020-02MT	PRO15020-02MT	HULES DE TANQUE	2	Q1.86
3		RK15020-03MT	TANQUE DE GASOLINA NEGRO MATE	1	Q984.65
3.1		RK15020-03RDMT	TANQUE DE GASOLINA ROJO	1	Q575.59
3.2		RK15020-03WHMT	TANQUE GASOLINA BLANCO	1	Q575.59
4	RK15020-04MT	PRO15020-04MT	BASE DE TANQUE	1	Q40.57
5	RK15020-05MT	PRO15020-05MT	HULES DE TANQUE	2	Q3.71
6	RK15020-06MT	PRO15020-06MT	BUSHING	2	Q1.33
7	RK15020-07MT	PRO15020-07MT	TORNILLO M6x35	2	Q2.39
8	RK15020-08MT	PRO15020-08MT	TORNILLO M6x16	2	Q1.59
9	RK15020-09MT	PRO15020-09MT	ARANDELA	2	
10	RK15020-10MT	PRO15020-10MT	TUERCA M6	2	
11	-	RK15020-11RDMT	TAPADERA DE TANQUE ROJO LH	1	Q151.07
11.1	-	RK15020-11WHMT	TAPADERA DE TANQUE BLANCO LH	1	Q151.07
11.2	-	RK15020-11BKMMT	TAPADERA DE TANQUE NEGRO MATE LH	1	Q84.97
12	RK15020-12MT	PRO15020-12MT	HULE PROTECTOR DE TANQUE	2	Q2.39
13	RK15020-13MT	PRO15020-13MT	HULES TAPADERA LATERAL	6	
14	RK15020-14MT	PRO15020-14MT	LUZ DE TANQUE LH	1	Q113.62
15	RK15020-15MT	PRO15020-15MT	TAPADERA INTERNA DE TANQUE LH	1	
16	RK15020-16MT	PRO15020-16MT	TORNILLO M6x25	2	
17	RK15020-17MT	PRO15020-17MT	TUERCA M6	2	
18	RK15020-18MT	PRO15020-18MT	HULE DE BATERIA	2	
19	-	RK15020-21RDMT	TAPADERA DE TANQUE ROJO RH	1	Q126.30
19.1	-	RK15020-19WHMT	TAPADERA DE TANQUE BLANCO RH	1	Q152.35
19.2	-	RK15020-19BKMMT	TAPADERA DE TANQUE NEGRO MATE RH	1	Q84.97
20	RK15020-20MT	PRO15020-20MT	LUZ DE TANQUE RH	1	Q113.62
21	RK15020-21MT	PRO15020-21MT	TORNILLO	14	
22	RK15020-22MT	PRO15020-22MT	TAPADERA INTERNA DE TANQUE RH	1	

PÁGINA 20

20 - TANQUE DE GASOLINA Y COBERTORES

No.	SKU	SKU	DESC_SKU	QTY	PRECIO
23	RK15020-23MT	PRO15020-23MT	SENSOR DE GASOLINA	1	Q53.16
24	RK15020-24MT	PRO15020-24MT	LLAVE DE GASOLINA	1	Q49.35
25	RK15020-25MT	PRO15020-25MT	MANGUERA DE GASOLINA	1	Q22.03
26	RK15020-26MT	PRO15020-26MT	TUERCA M6	4	
27	RK15020-27MT	PRO15020-27MT	KIT DE SWITCH	1	Q458.49
28	RK15020-28MT	PRO15020-28MT	SWITCH DE IGNICION	1	Q194.75
29	RK15020-29MT	PRO15020-29MT	SWITCH DE SILLON	1	Q33.88
30	RK15020-30MT	PRO15020-30MT	SWITCH TANQUE DE GASOLINA	1	Q157.67
31	RK15020-31MT	PRO15020-31MT	SWITCH TAPADERA LATERAL	1	Q25.21
32	RK15020-32MT	PRO15020-32MT	LLAVE	1	
33		PRO15020-03MT	TANQUE DE GASOLINA NEGRO MATE	1	Q1,268.56
34		PRO15020-03RDMT	TANQUE DE GASOLINA ROJO	1	Q1,268.56
35		PRO15020-11RDMT	TAPADERA DE TANQUE ROJO LH	1	Q125.00
36		PRO15020-11BKMMT	TAPADERA DE TANQUE NEGRO MATE LH	1	Q169.91
37		PRO15020-21RDMT	TAPADERA DE TANQUE ROJO RH	1	Q126.30
38		PRO15020-19BKMMT	TAPADERA DE TANQUE NEGRO MATE RH	1	Q170.00
39		PRO15020-03BLMT	TANQUE DE GASOLINA BLANCO	1	

PÁGINA 21

21 - SILVIN	No.	SKU	SKU	DESC_SKU	QTY	PRECIO
	1	RK15021-01MT	PRO15021-01MT	SILVIN COMPLETO	1	Q345.54
	2	RK15021-02MT	PRO15021-02MT	BASE DE SILVIN	1	Q80.72
	3	RK15021-03MT	PRO15021-03MT	HULES DE SILVIN	3	Q1.09
	4	RK15021-04MT	PRO15021-04MT	BUSHING	3	Q1.06
	5	RK15021-05MT	PRO15021-05MT	TUERCA M6	3	
	6	RK15021-06MT	PRO15021-06MT	TORNILLO M6x25	4	Q1.06
	7	RK15021-07MT	PRO15021-07MT	ARANDELA	5	Q1.00
	8	RK15021-08MT	PRO15021-08MT	GRAPAS	5	Q2.09
	9	RK15021-09MT	PRO15021-09MT	TORNILLO M6x16	1	Q1.00
	10	RK15021-10MT	PRO15021-10MT	TORNILLO	4	Q1.00
	11	RK15021-11MT	PRO15021-11MT	COBERTOR KEIS DE SILVIN LH	1	Q59.13
	12	RK15021-12MT	PRO15021-12MT	KEIS DE SILVIN LH NEGRO	1	Q46.56
	13	RK15021-13MT	PRO15021-13MT	PIDEVIAS FR LH	1	Q98.01
	14	RK15021-14MT	PRO15021-14MT	COBERTOR KEIS DE SILVIN RH	1	Q59.06
	15	RK15021-15MT	PRO15021-15MT	KEIS DE SILVIN RH NEGRO	1	Q46.56
	16	RK15021-16MT	PRO15021-16MT	PIDEVIAS FR RH	1	Q100.09
	17	RK15021-17MT	PRO15021-17MT	COBERTOR INFERIOR TABLERO	1	Q11.12
	18	RK15021-18MT	PRO15021-18MT	TORNILLO M6x16	2	
	19	RK15021-19MT	PRO15021-19MT	TORNILLO	2	
	20	RK15021-20MT	PRO15021-20MT	BASE DE SILVIN	1	
	21	RK15021-21MT	PRO15021-21MT	GUIA DE CABLE	1	
	22	RK15021-22MT	PRO15021-22MT	BOMBILLA DE SILVIN	1	Q48.31
	23	RK15021-23MT	PRO15021-23MT	TORNILLO	2	
	24	RK15031-10MT	PRO15031-10MT	BOMBILLA DE SILVIN LED	1	
	25	RK15031-05MT	PRO15031-05MT	PIDEVIAS FR RH ALOJENO	1	Q69.14
	26	RK15031-06MT	PRO15031-06MT	PIDEVIAS FR LH ALOJENO	1	Q69.16

PÁGINA 22

22 - TABLERO	No.	SKU	SKU	DESC_SKU	QTY	PRECIO
	1	RK15031-20MT	PRO15031-20MT	WINDSHILELD	1	Q111.91
	2	RK15022-02MT	PRO15022-02MT	TORNILLO	2	Q1.00
	3	RK15022-03MT	PRO15022-03MT	TABLERO DIGITAL	1	Q818.79
	4	RK15022-04MT	PRO15022-04MT	CABLE DE ASPIROMETRO	1	Q35.10
	5	RK15022-05MT	PRO15022-05MT	BASE DE TABLERO	1	Q246.52
	6	RK15022-06MT	PRO15022-06MT	TORNILLO M8x30	2	Q2.65
	7	RK15022-07MT	PRO15022-07MT	TORNILLO M6x20	2	Q3.18
	8	RK15022-08MT	PRO15022-08MT	BASE 2 DE TABLERO	1	Q26.41
	9	RK15022-09MT	PRO15022-09MT	TORNILLO M6x12	2	Q1.06
	10	RK15022-10MT	PRO15022-10MT	HULES DE TABLERO	2	
	11	RK15022-11MT	PRO15022-11MT	TORNILLO M8x16	1	Q1.86
	12	RK15022-13MT	PRO15022-13MT	TABLERO DIGITAL	1	Q608.53

PÁGINA 23

23 - FILTRO DE AIRE

No.	SKU	SKU	DESC_SKU	QTY	PRECIO
1	RK15023-01MT	PRO15023-01MT	VARILLA DE FRENO	1	Q32.32
2	RK15023-02MT	PRO15023-02MT	TUERCA M6	1	Q1.00
3	RK15023-03MT	PRO15023-03MT	TORNILLO M6x30	1	Q2.12
4	RK15023-04MT	PRO15023-04MT	PATA DE FRENO	1	Q111.92
5	RK15023-05MT	PRO15023-05MT	EJE DE PEDAL	1	Q39.91
6	RK15023-06MT	PRO15023-06MT	SEGURO	1	
7	RK15023-07MT	PRO15023-07MT	ARANDELA	1	Q1.86
8	RK15023-08MT	PRO15023-08MT	RESORTE PEDAL DE FRENO	1	Q4.17
9	RK15023-09MT	PRO15023-09MT	RESORTE SWITCH DE FRENO	1	Q2.78
10	RK15023-10MT	PRO15023-10MT	SWITCH DE STOP	1	Q14.57
11	RK15023-11MT	PRO15023-11MT	TACO DELANTERO LH	1	Q138.29
12	RK15023-12MT	PRO15023-12MT	TACO DELANTERO RH	1	Q104.86
13	RK15023-13MT	PRO15023-13MT	ARANDELA	4	Q1.00
14	RK15023-14MT	PRO15023-14MT	TORNILLO M10	4	Q3.98
15	RK15023-15MT	PRO15023-15MT	BASE DE BATERIA	1	Q25.78
16	RK15023-16MT	PRO15023-16MT	ORING 9x14x19x8.8	2	Q1.33
17	RK15023-17MT	PRO15023-17MT	BUSHING	2	
18	RK15023-18MT	PRO15023-18MT	TORNILLO M6x16	2	
19	RK15023-19MT	PRO15023-19MT	FILTRO DE AIRE COMPLETO	1	
20	RK15023-20MT	PRO15023-20MT	TORNILLO M6x16	2	
21	RK15023-21MT	PRO15023-21MT	ELEMENTO FILTRO DE AIRE	1	Q18.71

PÁGINA 24

24 - T DE BARRAS

No.	SKU	SKU	DESC_SKU	QTY	PRECIO
1	RK15024-01MT	PRO15024-01MT	T DE BARRAS	1	Q252.42
2	RK15024-02MT	PRO15024-02MT	TUERCA T DE BARRAS	1	Q14.85
3	RK15024-03MT	PRO15024-03MT	CUNA SUPERIOR	1	Q4.77
4	RK15024-04MT	PRO15024-04MT	CUNA INFERIOR	1	Q14.30
5	RK15024-05MT	PRO15024-05MT	CUNA BALINES SUPERIOR	1	Q14.30
6	RK15024-06MT	PRO15024-06MT	CUNA DE BALINES INFERIOR	1	Q3.08
7	RK15024-07MT	PRO15024-07MT	BASE DE MUNICIONES	1	Q14.30
8	RK15024-08MT	PRO15024-08MT	COBERTOR DE CUNA	1	Q2.80
9	RK15024-09MT	PRO15024-09MT	AJUSTE DE CUNAS	1	Q14.29
10	RK15024-10MT	PRO15024-10MT	TORNILLO	2	Q1.33
11	RK15024-11MT	PRO15024-11MT	CLIP	1	Q3.18
12	RK15024-12MT	PRO15024-12MT	TORNILLO M6x12	1	Q1.00
13	RK15024-13MT	PRO15024-13MT	GUIA DE CABLE	1	Q10.87
14		PRO15024-14MT	KIT CUNAS DE TIMON	5	Q95.37

PÁGINA 25

25 - BARRAS Y TIMON	No.	SKU	SKU	DESC_SKU	QTY	PRECIO
	1	RK15025-01MT	PRO15025-01MT	CABLE DE GASOLINA	1	Q33.17
	2	RK15025-02MT	PRO15025-02MT	HULE DE MANECILLA LH	1	Q2.65
	3	RK15025-03MT	PRO15025-03MT	MANECILLA LH COMPLETA	1	Q112.00
	4	RK15025-04MT	PRO15025-04MT	SWITCH LH	1	Q91.49
	5	RK15025-05MT	PRO15025-05MT	MANGO LH	1	Q13.20
	6	RK15025-06MT	PRO15025-06MT	CONTRAPESO	2	Q27.10
	7	RK15025-07MT	PRO15025-07MT	TORNILLO M8x55	4	Q3.18
	8	RK15025-08MT	PRO15025-08MT	ABRAZADERA DE TIMON SUPEIOR	2	Q13.48
	9	RK15025-09MT	PRO15025-09MT	ABRAZADERA DE TIMON INFERIOR	2	Q14.01
	10	RK15025-10MT	PRO15025-10MT	BOMBA DE FRENO DELANTERA	1	Q514.58
	11	RK15025-11MT	PRO15025-11MT	CABLE DE CLUTCH	1	Q32.90
	12	RK15025-12MT	PRO15025-12MT	TAPON	4	Q1.86
	13	RK15025-13MT	PRO15025-13MT	TIMON	1	Q123.71
	14	RK15025-14MT	PRO15025-14MT	SWITCH RH	1	Q113.97
	15	RK15025-15MT	PRO15025-15MT	MANGO RH	1	Q11.05
	16	RK15025-16MT	PRO15025-16MT	BARRA LH	1	Q502.50
	17	RK15025-17WHMT	PRO15025-17WHMT	LODERA DELANTERA BLANCA	1	Q273.80
	17.1	RK15025-17RDMT	PRO15025-17RDMT	LODERA DELANTERA ROJA	1	Q273.80
	17.2	RK15025-17BKMMT	PRO15025-17BKMMT	LODERA DELANTERA NEGRO MATE	1	Q203.52
	18	RK15025-18MT	PRO15025-18MT	BARRA RH	1	Q585.92
	19	RK15025-19MT	PRO15025-19MT	TORNILLO M8x28	2	
	20	RK15025-20MT	PRO15025-20MT	GUIA DE MANGUERA	1	
	21	RK15025-21MT	PRO15025-21MT	TORNILLO M6x25	2	
	22	RK15025-22MT	PRO15025-22MT	TORNILLO M6x40	2	
	23	RK15025-23MT	PRO15025-23MT	BUSHING	4	
	24	RK15025-24MT	PRO15025-24MT	HULES DE LODERA DELANTERA	4	
	25	RK15025-25MT	PRO15025-25MT	GUIA DE CABLE	1	
	26	RK15025-26MT	PRO15025-26MT	BASE DE LODERA INTERNA	1	

PÁGINA 25

25 - BARRAS Y TIMON

No.	SKU	SKU	DESC_SKU	QTY	PRECIO
27	RK15025-27MT	PRO15025-27MT	RETENEDOR DE BARRA	2	Q32.66
28	RK15025-28MT	PRO15025-28MT	GUARDAPOLVO DE BARRA	2	
29	RK15025-30MT	PRO15025-30MT	BOMBA DE FRENO DELANTERO	1	
30	RK15025-31MT	PRO15025-31MT	MANGUERA DE FRENO DELANTERO	1	
31	RK15025-32MT	PRO15025-32MT	MANECILLA DE FRENO	1	Q52.12
32	RK15025-33MT	PRO15025-33MT	MORDAZA DE FRENO DELANTERO	1	

PÁGINA 26

26 - LLANTA DELANTERA

No.	SKU	SKU	DESC_SKU	QTY	PRECIO
1	RK15026-01MT	PRO15026-01MT	LLANTA DELANTERA	1	Q433.81
2	RK15026-02MT	PRO15026-02MT	ARO NEGRO MATE	1	Q947.14
3	RK15026-03MT	PRO15026-03MT	VALVULA DE LLANTA	2	Q22.77
4	RK15026-04MT	PRO15026-04MT	TAPON VALVULA DE LLANTA	2	Q1.07
5	RK15026-05MT	PRO15026-05MT	TUERCA	1	Q2.97
6	RK15026-06MT	PRO15026-06MT	BUSHING	1	Q6.70
7	RK15026-07MT	PRO15026-07MT	CAJA DE ASPIROMETRO	1	Q75.87
8	RK15026-08MT	PRO15026-08MT	EJE DE LLANTA DELANTERO	1	Q33.85
9	RK15026-09MT	PRO15026-09MT	TORNILLO M8x30	4	Q3.24
10	RK15026-10MT	PRO15026-10MT	SEGUROS DE DISCO	2	Q2.23
11	RK15026-11MT	PRO15026-11MT	DISCO DE FRENO DELANTERO	1	Q183.14
12	RK15026-12MT	PRO15026-12MT	PASTILLAS DE FRENO DELANTERO	1	Q54.00

27 - LLANTA TRASERA

No.	SKU	SKU	DESC_SKU	QTY	PRECIO
1	RK15027-01MT	PRO15027-01MT	LLANTA TRASERA 120/80-17	1	Q696.50
2	RK15027-02MT	PRO15027-02MT	ARO TRASERO	1	Q1,096.40
3	RK15027-03MT	PRO15027-03MT	EJE DE LLANTA TRASERA	1	Q47.61
4	RK15027-04MT	PRO15027-04MT	BUSHING ARO TRASERO 1	1	Q10.37
5	RK15027-05MT	PRO15027-05MT	BUSHING ARO TRASERO 2	1	Q13.17
6	RK15027-06MT	PRO15027-06MT	TUERCA M14x1.5	1	
7	RK15027-07MT	PRO15027-07MT	HULES DE MASA	1	Q45.86
8	RK15027-08MT	PRO15027-08MT	TENSOR DE CADENA	1	Q22.24
9	RK15027-09MT	PRO15027-09MT	TUERCA M8	1	
10	RK15027-10MT	PRO15027-10MT	TORNILLO M8x50	1	
11	RK15027-11MT	PRO15027-11MT	ESPROCKET TRASERO	1	Q150.00
12	RK15027-12MT	PRO15027-12MT	PORTAESPROCKET	1	Q139.59
13	RK15027-13MT	PRO15027-13MT	SEGURO DE ESPROCKET	1	Q1.68
14	RK15027-14MT	PRO15027-14MT	TUERCA M8	1	
15	RK15027-15MT	PRO15027-15MT	TORNILLO M8x33	1	
16	RK15027-16MT	PRO15027-16MT	PORTAFRICCIONES	1	Q285.34
17	RK15027-17MT	PRO15027-17MT	FRICCIONES TRASERAS	1	Q93.84

PÁGINA 28

28 - ESCAPE Y AMORTIGUADOR

No.	SKU	SKU	DESC_SKU	QTY	PRECIO
1	RK15028-01MT	PRO15028-01MT	TUERCA M10x1.25	4	
2	RK15028-02MT	PRO15028-02MT	ARANDELA	4	
3	RK15028-03MT	PRO15028-03MT	ARANDELA	4	
4	RK15028-04MT	PRO15028-04MT	AMORTIGUADOR	2	Q243.06
4	RK15028-08MT	PRO15028-08MT	AMORTIGUADOR V2	2	Q525.48
5	RK15028-05MT	PRO15028-05MT	ESCAPE COMPLETO	1	Q747.20
5.1	RK15028-5-01MT	PRO15028-5-01MT	PROTECTOR DE ESCAPE	1	Q141.07
5.2	RK15028-5-02MT	PRO15028-5-02MT	PUNTA DE ESCAPE	1	Q120.24
6	RK15028-06MT	PRO15028-06MT	EMPAQUE DE ESCAPE	1	Q1.58
7	RK15028-07MT	PRO15028-07MT	TUERCA	2	

PÁGINA 29

29 - SISTEMA ELECTRCO	No.	SKU	SKU	DESC_SKU	QTY	PRECIO
	1	RK15029-01MT	PRO15029-01MT	KIT DE ESPEJOS	2	Q109.14
	2	RK15029-02MT	PRO15029-02MT	SEGUROS	2	
	3	RK15029-03MT	PRO15029-03MT	BOCINA	1	Q54.90
	4	RK15029-04MT	PRO15029-04MT	TORNILLO M8x16	1	
	5	RK15029-05MT	PRO15029-05MT	GUIA DE CABLE	1	Q5.33
	6	RK15029-06MT	PRO15029-06MT	BOBINA DE ALTA	1	Q54.51
	7	RK15029-07MT	PRO15029-07MT	RELAY	1	Q59.17
	8	RK15029-08MT	PRO15029-08MT	CDI	1	Q94.73
	9	RK15029-09MT	PRO15029-09MT	FLASHER	1	Q19.36
	10	RK15029-10MT	PRO15029-10MT	RECTIFICADOR	1	Q97.66
	11	RK15029-11MT	PRO15029-11MT	TORNILLO M6x16	1	
	12	RK15029-12MT	PRO15029-12MT	TORNILLO M5x16	2	
	13	RK15029-13MT	PRO15029-13MT	SILLON	1	Q567.05
	14	RK15029-14MT	PRO15029-14MT	PARRILLA TRASERA	1	Q381.20
	15	RK15029-15MT	PRO15029-15MT	TORNILLO M8x16	4	
	16	RK15029-16MT	PRO15029-16MT	HERRAMIENTAS	1	Q28.64
	17	RK15029-17MT	PRO15029-17MT	HARNES	1	Q349.64
	18	RK15029-18MT	PRO15029-18MT	BATERIA	1	Q479.23
	19	RK15029-19MT	PRO15029-19MT	HULE DE BATERIA	1	
	20	RK15029-20MT	PRO15029-20MT	HULES DE BATERIA	2	
	21	RK15029-21MT	PRO15029-21MT	CINCHOS DE GOMA	4	
	22	RK15029-22MT	PRO15029-22MT	BASE TRASERA DE TACO RH	1	Q76.44
	23	RK15029-23MT	PRO15029-23MT	TACO TRASERO LH	1	Q103.19
	24	RK15029-24MT	PRO15029-24MT	BASE TRASERA DE TACO LH	1	Q76.44
	25	RK15029-25MT	PRO15029-25MT	TACO TRASERO RH	1	
	26	RK15029-26MT	PRO15029-26MT	TORNILLO M10x50x1.25	1	
	27	RK15029-27MT	PRO15029-27MT	TUERCA M10x1.25	1	Q1.74
	28	RK15029-28MT	PRO15029-28MT	TORNILLO M10x35x1.25	1	

PÁGINA 29

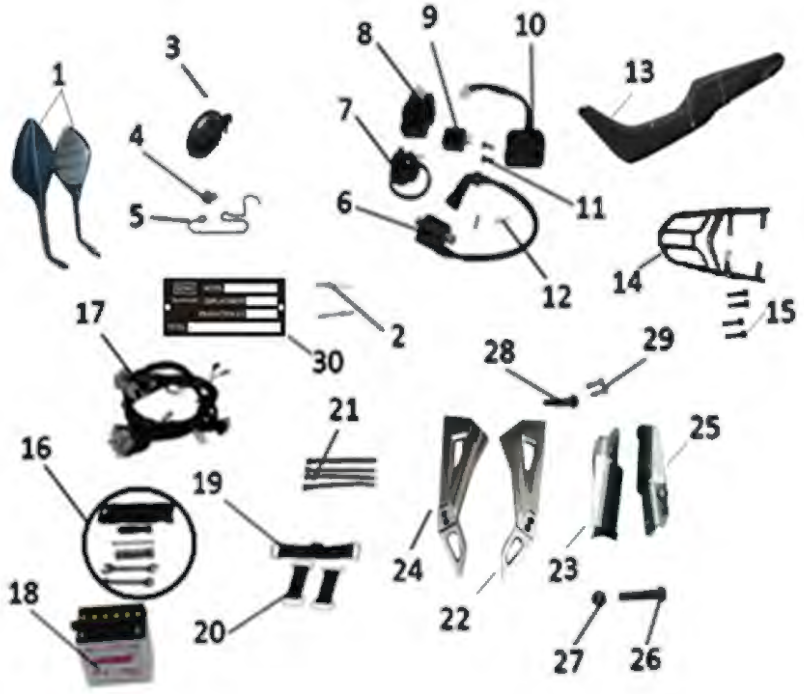

29 - SISTEMA ELECTRCO	No.	SKU	SKU	DESC_SKU	QTY	PRECIO
	29	RK15029-29MT	PRO15029-29MT	TORNILLO M6x20	2	
	30	RK15029-30MT	PRO15029-30MT	ETIQUETA	1	Q2.92

PÁGINA 30

30 - COBERTORES DE MOTOR

No.	SKU	SKU	DESC_SKU	QTY	PRECIO
1	RK15031-14MT	PRO15031-14MT	PECHERA RH NEGRO	1	Q121.96
2	RK15030-02MT	PRO15030-02MT	BASE SUPERIOR	1	Q35.79
3	RK15030-03MT	PRO15030-03MT	BASE PLATO RH	1	Q35.80
4	RK15030-04MT	PRO15030-04MT	BASE PLATO LH	1	Q35.80
5	RK15030-05MT	PRO15030-05MT	BUSHING	2	
6	RK15031-15MT	PRO15031-15MT	PECHERA LH NEGRO	1	Q121.96
7	RK15030-07MT	PRO15030-07MT	HULE	2	
8	RK15030-08MT	PRO15030-08MT	TORNILLO M6x20	2	
9	RK15030-09MT	PRO15030-09MT	TORNILLO M6x16	1	
10	RK15030-10MT	PRO15030-10MT	HULE	1	Q1.09
11	RK15030-11MT	PRO15030-11MT	CLIP	4	
12	RK15030-12MT	PRO15030-12MT	TORNILLO DE PRESIÓN	4	
13	RK15031-21MT	PRO15031-21MT	DEFENSA	1	Q260.00
14	RK15031-16MT	PRO15031-16MT	PECHERA RH ROJO	1	Q107.71
15	RK15031-17MT	PRO15031-17MT	PECHERA LH ROJO	1	Q107.71
16	RK15031-18MT	PRO15031-18MT	PECHERA RH BLANCO	1	Q83.60
17	RK15031-19MT	PRO15031-19MT	PECHERA LH BLANCO	1	