MRT Motorcycles

CATALOGO TR150

MRT

HOJA 1

HOJA 2

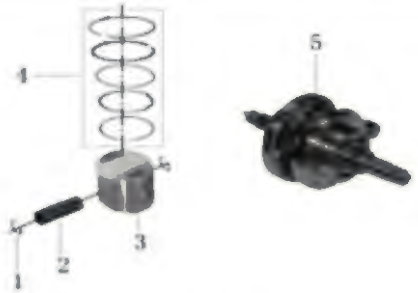

HOJA 3

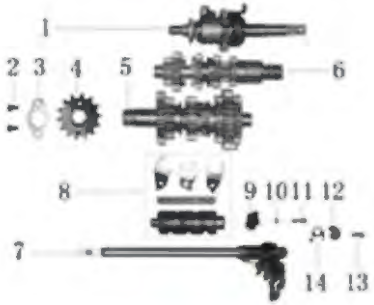

HOJA 4

HOJA 5

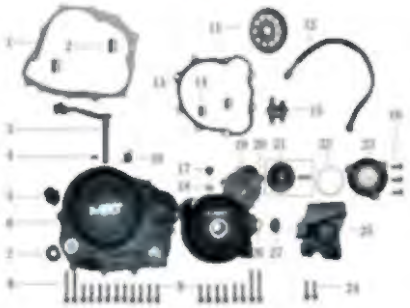

HOJA 6

MASESA Motos de trabajo

TR150

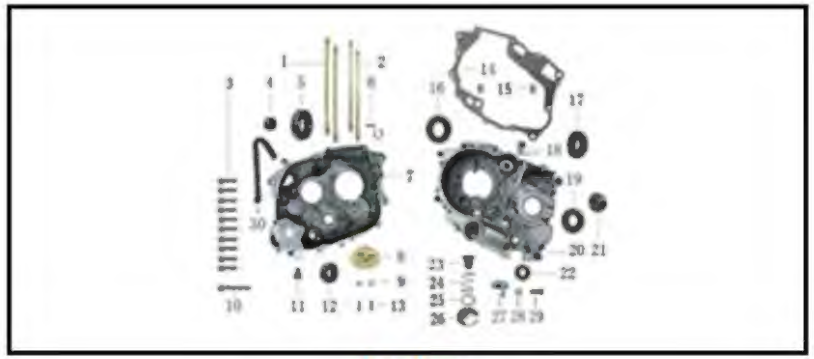

HOJA 7

HOJA 8

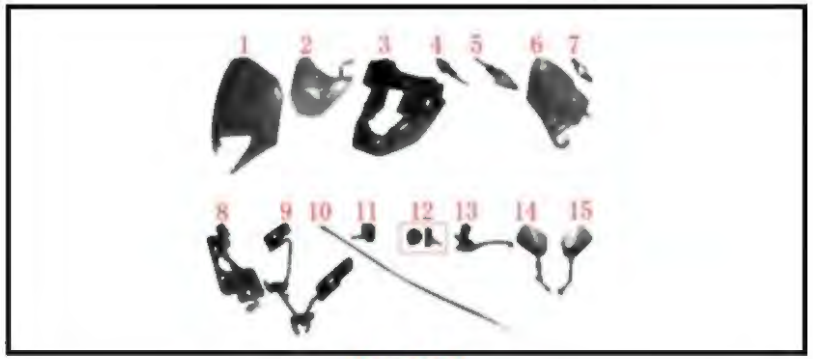

HOJA 9

HOJA 10

HOJA 11

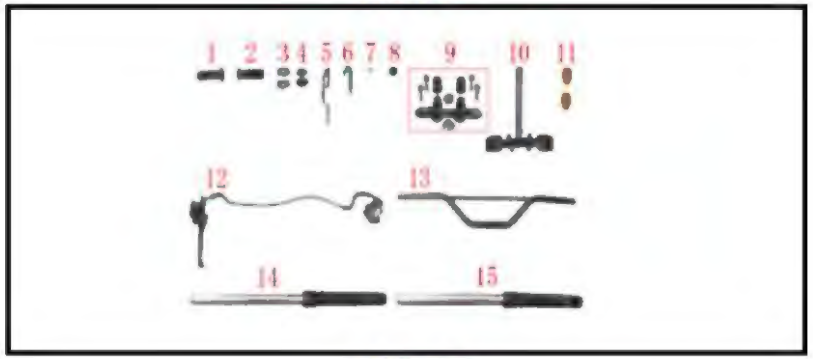

HOJA 12

HOJA 13

HOJA 14

HOJA 15

TR150

HOJA 16

HOJA 17

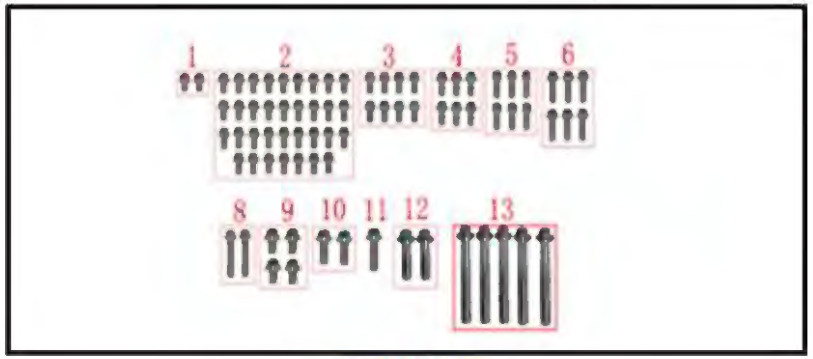

HOJA 18

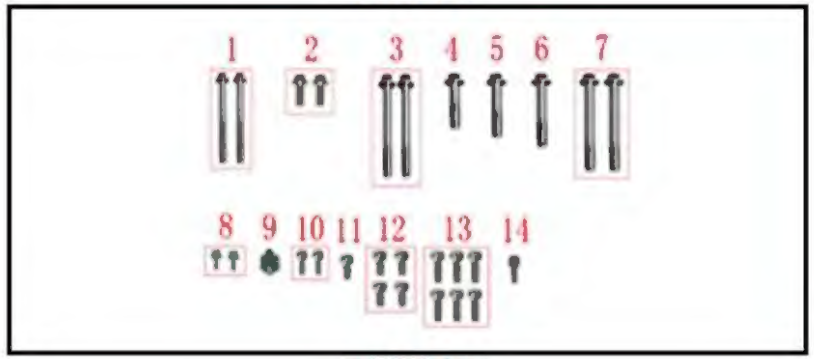

HOJA 19

HOJA 20

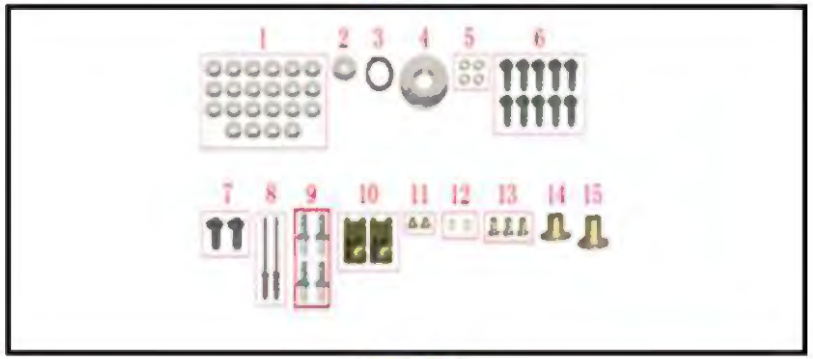

HOJA 21

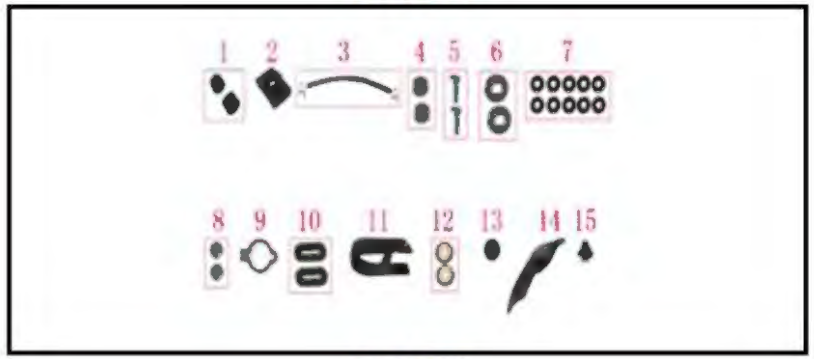

HOJA 22

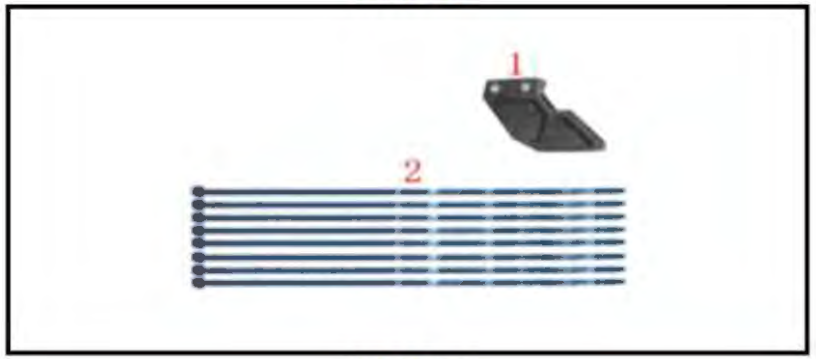

HOJA 23

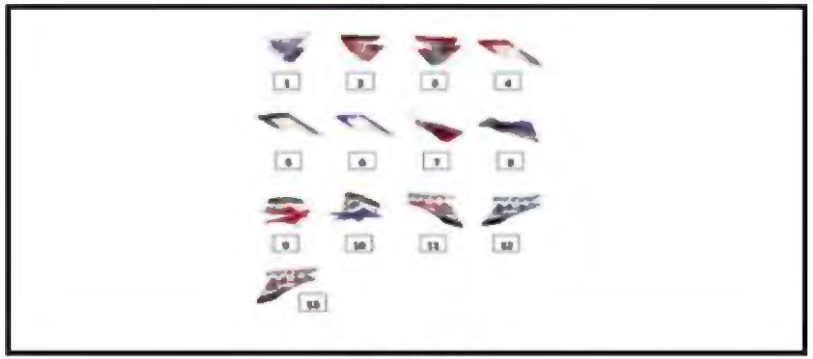

HOJA 24

PÁGINA 01

1 - CULATA Y CILINDRO

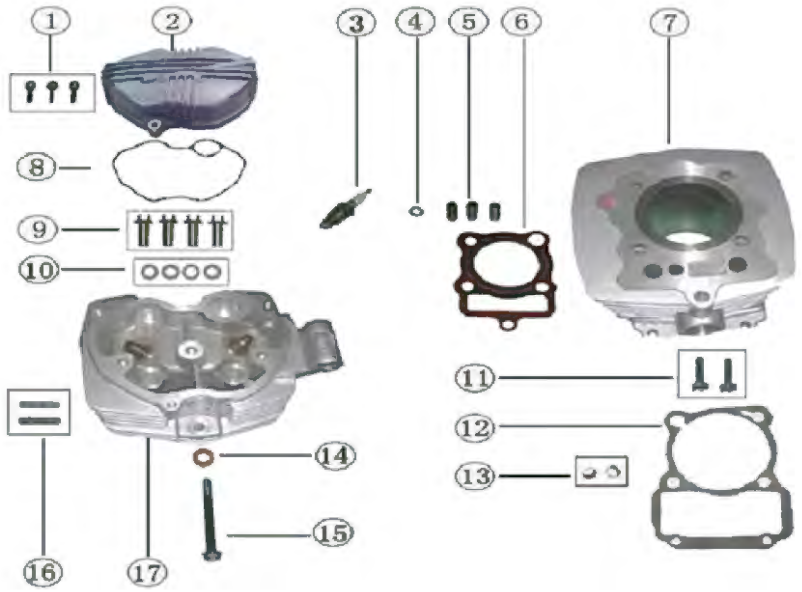

No.	SKU	SKU	DESC_SKU	QTY	PRECIO
1	-	TR15001-01MT	TORNILLO M6x28	3	Q1.00
2	-	TR15001-02MT	TAPADERA CULATA	1	Q113.93
3	-	TR15001-03MT	BUJIA	1	Q25.67
4	-	TR15001-04MT	ORING 10x1.5	1	Q64.75
5	-	TR15001-05MT	GUIA EMPAQUE 10x1.5	3	Q1.00
6	-	TR15001-06MT	EMPAQUE DE CULATA	1	Q15.44
7	-	TR15001-07MT	CILINDRO SOLO	1	Q227.87
8	-	TR15001-08MT	EMPAQUE TAPADERA CULATA	1	Q10.00
9	-	TR15001-09MT	TORNILLO M8x32	4	Q5.08
10	-	TR15001-10MT	ARANDELA 12.5x22x2	4	Q1.00
11	-	TR15001-11MT	TORNILLO M6x28	2	Q1.00
12	-	TR15001-12MT	EMPAQUE CILINDRO	1	Q15.00
13	-	TR15001-13MT	GUIA EMPAQUE 10x14	2	Q1.00
14	-	TR15001-14MT	ARANDELA COBRE 8.5x2x12	1	Q2.93
15	-	TR15001-15MT	TORNILLO M8x79	1	Q4.01
16	-	TR15001-16MT	TORNILLO M8x38	2	Q2.41
17	-	TR15001-17MT	CULATA SOLA	1	Q598.16

PÁGINA 02

2 - EJE DE LEVAS Y VALVULAS

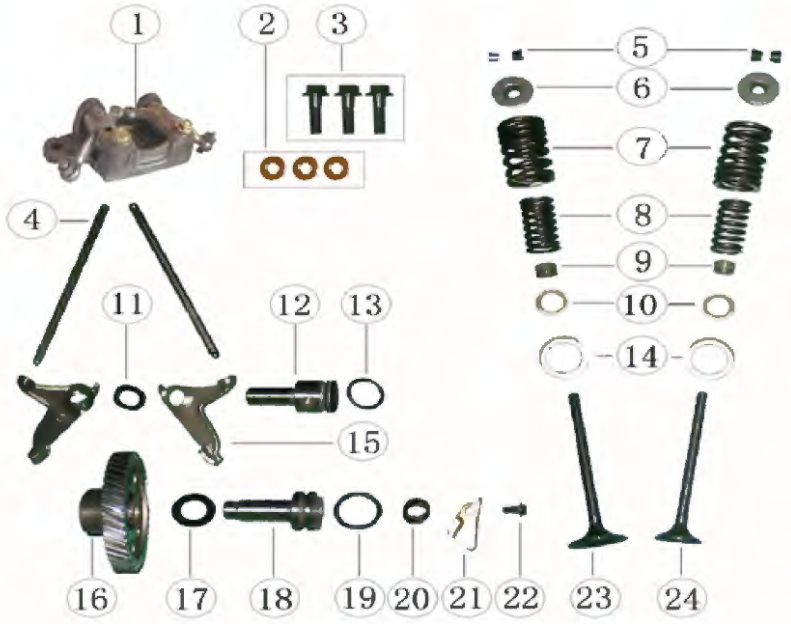

No.	SKU	SKU	DESC_SKU	QTY	PRECIO
1	-	TR15002-01MT	BANCADA BALANCINES	1	Q91.31
2	-	TR15002-02MT	ARANDELAS COBRE 8x18x2	3	Q1.00
3	-	TR15002-03MT	TORNILLO M8x28	3	Q2.41
4	-	TR15002-04MT	VARILLAS DE TIEMPO	2	Q8.05
5	-	TR15002-05MT	CUÑAS VALVULAS	4	Q1.60
6	-	TR15002-06MT	ASIENTO VALVULAS	2	Q3.99
7	-	TR15002-07MT	RESORTE VALVULA INTERNO	2	Q6.69
8	-	TR15002-08MT	RESORTE VALVULA EXTERNO	2	Q4.26
9	-	TR15002-09MT	RETENEDOR VALVULAS	2	Q8.02
10	-	TR15002-10MT	ARANDELA VALVULAS	2	Q1.00
11	-	TR15002-11MT	ARANDELA ORQUETA 12.3x0.2x20.9	1	Q1.60
12	-	TR15002-12MT	GUIA DE ORQUETA	1	Q22.47
13	-	TR15002-13MT	ORING 17x2.5	1	Q2.40
14	-	TR15002-14MT	ARANDELAS VALVULAS	2	Q1.34
15	-	TR15002-15MT	ORQUETA INFERIOR	2	Q31.95
16	-	TR15002-16MT	ENGRANAJE EJE LEVAS	1	Q108.20
17	-	TR15002-17MT	ARANDELA 14x24x1	1	Q1.34
18	-	TR15002-18MT	GUIA EJE DE LEVAS	1	Q4.83
19	-	TR15002-19MT	ORING 20x2.5	1	Q2.40
20	-	TR15002-20MT	RESORTE DE EJE	1	Q1.06
21	-	TR15002-21MT	PROTECTOR EJE LEVAS	1	Q1.86
22	-	TR15002-22MT	TORNILLO M6x12	1	Q1.00
23	-	TR15002-23MT	VALVULA ADMISION	1	Q26.57
24	-	TR15002-24MT	VALVULA ESCAPE	1	Q37.66

PÁGINA 03

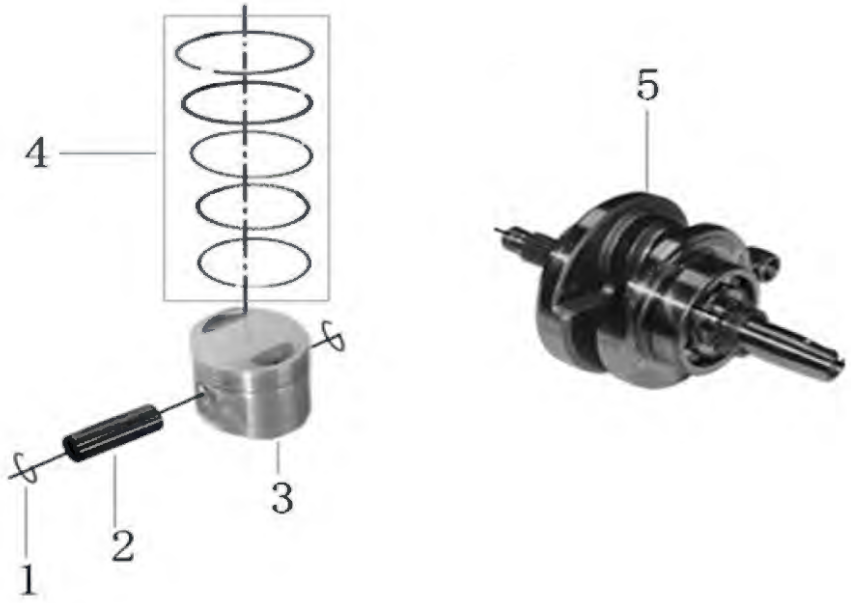

3 - CIGÜEÑAL Y PISTON	No.	SKU	SKU	DESC_SKU	QTY	PRECIO
	1	-	TR15003-01MT	SEGURO PISTON	2	Q1.00
	2	-	TR15003-02MT	PASADOR PISTON	1	Q5.19
	3	-	TR15003-03MT	PISTON SOLO	1	Q60.70
	4	-	TR15003-04MT	KIT DE ANILLOS	1	Q42.33
	5	-	TR15003-05MT	CIGÜEÑAL	1	Q550.26

PÁGINA 04

4 - EJE DE TRANSMISION

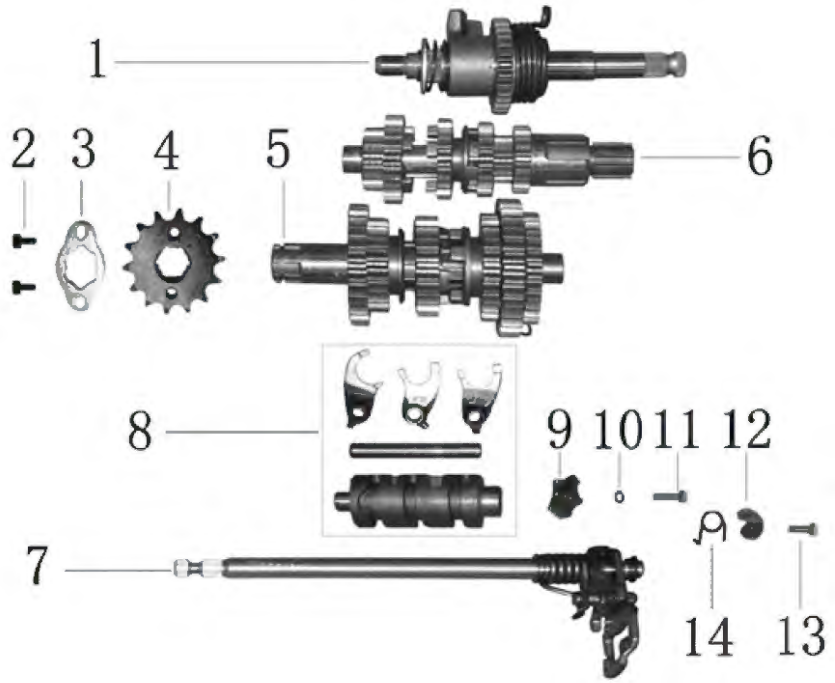

No.	SKU	SKU	DESC_SKU	QTY	PRECIO
1	-	TR15004-01MT	EJE DE RATCH DE ARRANQUE	1	Q93.59
2	-	TR15004-02MT	TORNILLO M6x10	2	Q1.00
3	-	TR15004-03MT	SEGURO DE SPROCKET	1	Q0.80
4	-	TR15004-04MT	ESPROCKET DELANTERO 15 DIENTES	1	Q17.30
5	-	TR15004-05MT	EJE ENGRANAJES	1	Q188.21
6	-	TR15004-06MT	EJE PRINCIPAL	1	Q230.00
7	-	TR15004-07MT	EJE VELOCIDADES	1	Q34.49
8	-	TR15004-08MT	KIT DE SELECTOR DE CAMBIOS	1	Q95.73
9	-	TR15004-09MT	ESTRELLA DE CAMBIOS	1	Q9.89
10	-	TR15004-10MT	ARANDELA	1	Q1.00
11	-	TR15004-11MT	TORNILLO M6x25	1	Q1.00
12	-	TR15004-12MT	TOPE EJE VELOCIDADES	1	Q6.95
13	-	TR15004-13MT	TORNILLO M6x22	1	Q1.00
14	-	TR15004-14MT	RESORTE DE EJE	1	Q1.00

PÁGINA 05

5 - PLANTA Y ESTARTER

No.	SKU	SKU	DESC_SKU	QTY	PRECIO
1	-	TR15005-01MT	TUERCA DE CIGÜEÑAL	1	Q6.12
2	-	TR15005-02MT	ARANDELA	1	Q1.60
3	-	TR15005-03MT	FILTRO CENTRIFUGO COMPLETO	1	Q20.75
4	-	TR15005-04MT	ENGRANAJE	1	Q39.93
5	-	TR15005-05MT	PIN CLUTCH	1	Q3.99
6	-	TR15005-06MT	CANASTA DE CLUTCH COMPLETA (CON DISCOS)	1	Q350.00
7	-	TR15005-07MT	TORNILLO M6x30	2	Q1.00
8	-	TR15005-08MT	ESTARTER	1	Q246.24
9	-	TR15005-09MT	MAGNETO CON CLUTCH DE ESTARTER	1	Q151.47
10	-	TR15005-10MT	TORNILLO M10x1.25x35	1	Q3.21
11	-	TR15005-11MT	GUIA CABLE	1	Q2.41
12	-	TR15005-12MT	PLANTA COMPLETA	1	Q260.00
13	-	TR15005-13MT	TORNILLO M4x12	2	Q0.27
14	-	TR15005-14MT	TORNILLO M6x28	2	Q1.07
15	-	TR15005-15MT	TOPE CLUTCH	1	Q6.66
16	-	TR15005-16MT	COJINETE	1	Q32.88
17	-	TR15005-17MT	SEGURO CANASTA CLUTCH	1	Q1.60
18	-	TR15005-18MT	ARANDELA CANASTA CLUTCH	1	Q2.66

PÁGINA 06

6 - TAPAS DE CARTER

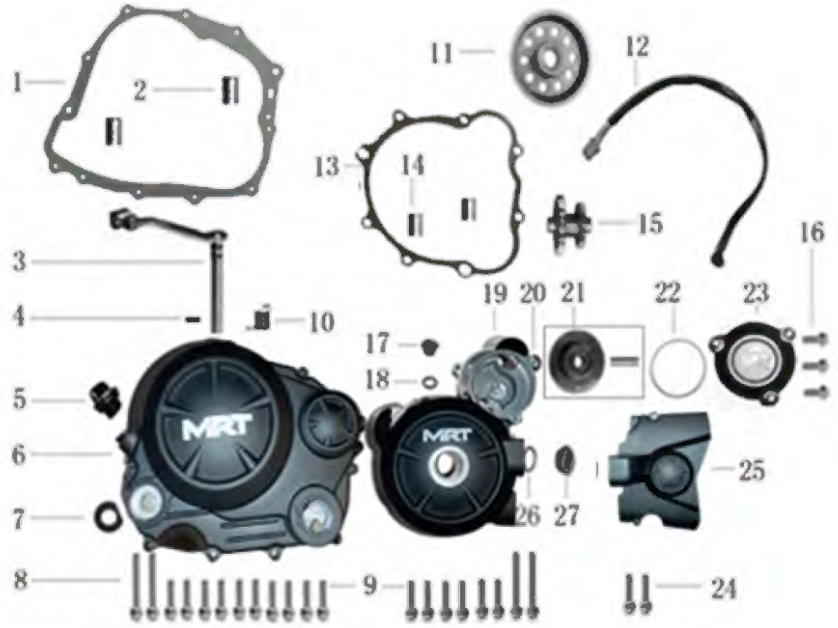

No.	SKU	SKU	DESC_SKU	QTY	PRECIO
1	-	TR15006-01MT	EMPAQUE CARTER RH	1	Q15.00
2	-	TR15006-02MT	GUIA DE EMPAQUES 8x14	2	Q1.60
3	-	TR15006-03MT	EJE CLUTCH	1	Q32.90
4	-	TR15006-04MT	PIN	1	Q1.00
5	-	TR15006-05MT	TAPON ACEITE	1	Q5.08
6	-	TR15006-06MT	TAPADERA DE CARTER RH	1	Q283.51
7	-	TR15006-07MT	RETENEDOR EJE ARRANQUE	1	Q4.55
8	-	TR15006-08MT	TORNILLO M6x50	4	Q1.07
9	-	TR15006-09MT	TORNILLO M6x40	16	Q1.07
10	-	TR15006-10MT	RESORTE CLUTCH	1	Q1.00
11	-	TR15006-11MT	ENGRANAJE ESTARTER	1	Q75.07
12	-	TR15006-12MT	CABLE INDICADOR DE VELOCIDAD	1	Q24.38
13	-	TR15006-13MT	EMPAQUE CARTER LH	1	Q15.00
14	-	TR15006-14MT	GUIA DE EMPAQUES 10x14	2	Q1.00
15	-	TR15006-15MT	ENGRANAJE DOBLE	1	Q34.34
16	-	TR15006-16MT	TORNILLO M6x20	1	Q2.41
17	-	TR15006-17MT	TAPON DE VISOR DE TIEMPO	1	Q4.01
18	-	TR15006-18MT	ORING	1	Q1.00
19	-	TR15006-19MT	TAPADERA DE CARTER LH	1	Q227.87
20	-	TR15006-20MT	COJINETE HK101410	1	Q3.21
21	-	TR15006-21MT	ENGRANAJE ESTARTER	1	Q37.08
22	-	TR15006-22MT	ORING	1	Q6.12
23	-	TR15006-23MT	TAPADERA DE ESTARTER	1	Q56.97
24	-	TR15006-24MT	TORNILLO M6x25	2	Q1.00
25	-	TR15006-25MT	TAPADERA ESPROCKET DELANTERO	1	Q113.93
26	-	TR15006-26MT	ORING	1	Q1.00
27	-	TR15006-27MT	TAPON DE VISOR	1	Q5.88

PÁGINA 07

7 - CARTER RH Y LH

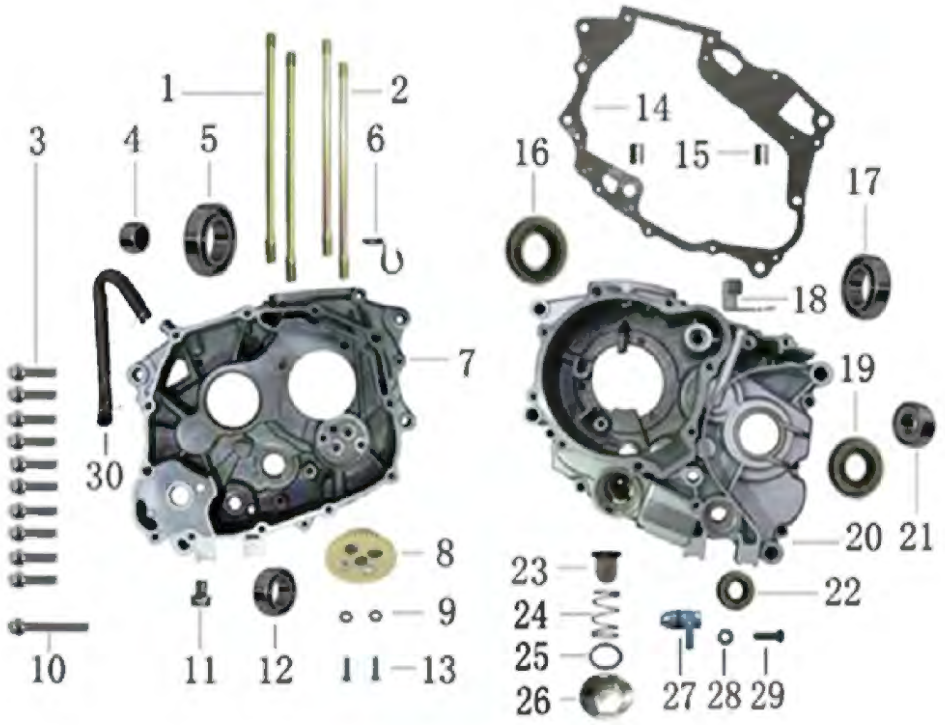

No.	SKU	SKU	DESC_SKU	QTY	PRECIO
1	-	TR15007-01MT	ESPARRAGOS CARTER	2	Q6.69
2	-	TR15007-02MT	ESPARRAGOS CARTER	2	Q6.42
3	-	TR15007-03MT	TORNILLO M6x50	10	Q1.07
4	-	TR15007-04MT	COJINETE NK1012	1	Q3.20
5	-	TR15007-05MT	COJINETE 6006	1	Q35.14
6	-	TR15007-06MT	GUIA CABLE	1	Q1.07
7	-	TR15007-07MT	CARTER RH	1	Q361.51
8	-	TR15007-08MT	BOMBA DE ACEITE	1	Q37.77
9	-	TR15007-09MT	ORING 9.4x2.4	1	Q2.41
10	-	TR15007-10MT	TORNILLO M6x55	1	Q1.34
11	-	TR15007-11MT	TORNILLO	1	Q7.76
12	-	TR15007-12MT	COJINETE 6202	1	Q19.53
13	-	TR15007-13MT	TORNILLO M6x30	2	Q1.00
14	-	TR15007-14MT	EMPAQUE CENTRO DE MOTOR	1	Q15.00
15	-	TR15007-15MT	GUIA DE EMPAQUES	2	Q1.00
16	-	TR15007-16MT	RETENEDOR 34x50x7	1	Q8.56
17	-	TR15007-17MT	COJINETE 6204	1	Q27.28
18	-	TR15007-18MT	GUIA CABLE CLUTCH	1	Q4.81
19	-	TR15007-19MT	RETENEDOR 20x34x7	1	Q20.45
20	-	TR15007-20MT	TAPADERA CENTRAL DE CARTER LH	1	Q523.10
21	-	TR15007-21MT	COJINETE DE AGUJAS NK1512	1	Q3.21
22	-	TR15007-22MT	RETENEDOR EJE VELOCIDADES 14x28x7	1	Q22.72
23	-	TR15007-23MT	FILTRO DE ACEITE DE CEDAZO	1	Q4.26
24	-	TR15007-24MT	RESORTE FILTRO	1	Q1.00
25	-	TR15007-25MT	ORING TAPADERA VALVULA	1	Q4.01
26	-	TR15007-26MT	TAPADERA DE VÁLVULAS	1	Q4.29
27	-	TR15007-27MT	PIN PRESION MOTOR	1	Q20.23
28	-	TR15007-28MT	ARANDELA 6.7x1x14.4	1	Q1.00

PÁGINA 07

7 - CARTER RH Y LH

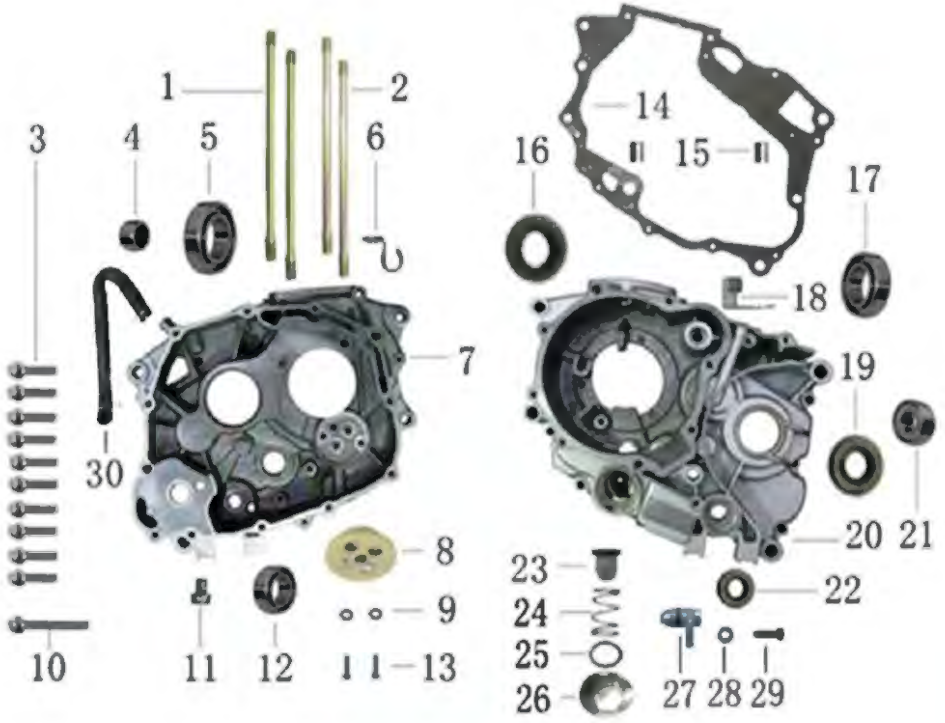

No.	SKU	SKU	DESC_SKU	QTY	PRECIO
29	-	TR15007-29MT	TORNILLO M6x25	1	Q10.67
30	-	TR15007-30MT	RESPIRADERO MOTOR	1	Q8.79

PÁGINA 08

8 - CHASIS

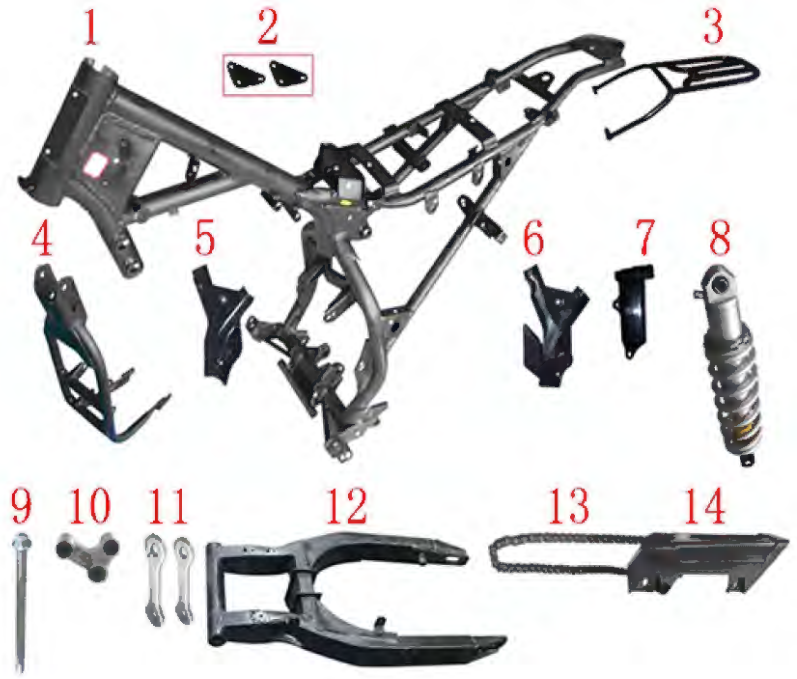

No.	SKU	SKU	DESC_SKU	QTY	PRECIO
1	-	TR15008-01MT	CHASIS	1	Q865.30
2	-	TR15008-02MT	KIT CARGADOR MOTOR	2	Q3.42
3	-	TR15008-03MT	PARRILLA TRASERA	1	Q114.38
4	-	TR15008-04MT	CHASIS FRONTAL INFERIOR	1	Q142.42
5	-	TR15008-05MT	COBERTOR CHASIS RH	1	
6	-	TR15008-06MT	COBERTOR CHASIS LH	1	
7	-	TR15008-07MT	KIT HERRAMIENTAS	1	Q46.32
8	-	TR15008-08MT	MONOSHOCK	1	Q500.00
9	-	TR15008-09MT	EJE MULETA	1	Q35.00
10	-	TR15008-10MT	BASES DE MONOSHOCK (3 UNI)	1	Q438.36
11	-	TR15008-11MT	BASE II MONOSHOCK	1	Q13.91
12	-	TR15008-12MT	MULETA	1	Q512.71
13	-	TR15008-13MT	CADENA DE TRACCION 126 ESLABONES	1	Q128.47
14	-	TR15008-14MT	CUBRECADENA	1	Q22.20

PÁGINA 09

MRT Motorcycles

9 - TABLERO Y SILVIN

No.	SKU	SKU	DESC_SKU	QTY	PRECIO
1	-	TR15009-0102MT	KEIS SILVIN BLANCO SIN STICKER	1	Q34.34
2	-	TR15009-02MT	SILVIN	1	Q120.31
3	-	TR15009-03MT	BASE INTERNA DE SILVIN	1	Q29.02
4	-	TR15009-04MT	PIDEVIAS FR RH	1	Q55.94
5	-	TR15009-05MT	PIDEVIAS FR LH	1	Q55.94
6	-	TR15009-06MT	TABLERO ANALOGO	1	Q207.28
7	-	TR15009-07MT	BASE TABLERO	1	Q6.82
8	-	TR15009-08MT	BASE DE SILVIN	1	Q27.57
9	-	TR15009-09MT	BASE KEIS SILVIN	1	Q57.60
10	-	TR15009-10MT	CABLE DE ASPIROMETRO	1	Q35.00
11	-	TR15009-11MT	SWITCH LH	1	Q52.64
12	-	TR15009-12MT	SWITCH RH	1	Q70.97
13	-	TR15009-13MT	MANECILLA DE CLUTCH	1	Q79.18
14	-	TR15009-14MT	ESPEJO RH	1	Q16.81
15	-	TR15009-15MT	ESPEJO LH	1	Q25.02

PÁGINA 10

MRT Motorcycles

10 - COBERTORES - TAPADERAS Y TANQUE DE GASOLINA

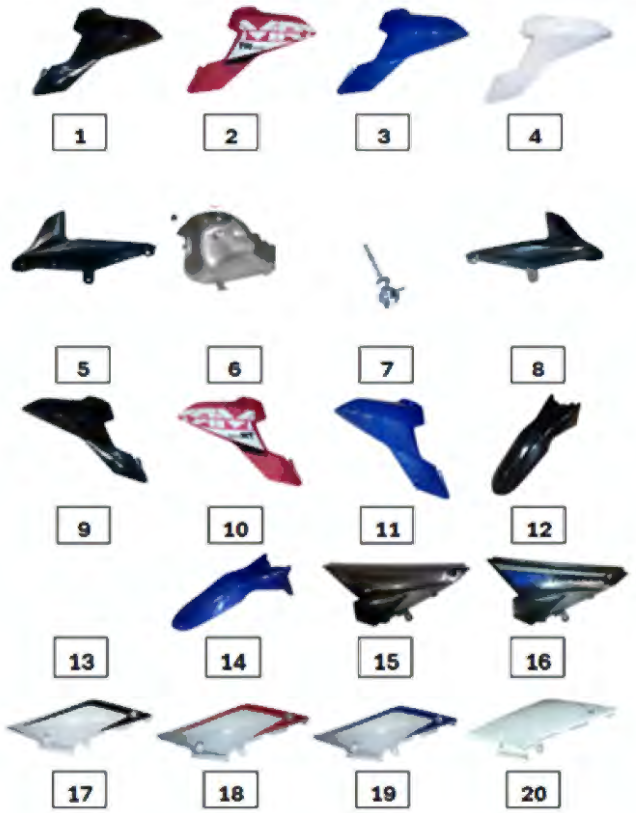

No.	SKU	SKU	DESC_SKU	QTY	PRECIO
1	-	TR15010-0101MT	TAPADERA TANQUE 1 NEGRO RH	1	Q42.59
2	-	TR15010-0102MT	TAPADERA TANQUE 1 ROJO RH	1	Q42.59
3	-	TR15010-0103MT	TAPADERA TANQUE 1 AZUL RH	1	Q42.59
4	-	TR15010-0104MT	TAPADERA TANQUE 1 BLANCO RH	1	Q43.49
5		TR15010-0201MT	COBERTOR INTERNO DE TANQUE NEGRO RH	1	Q27.69
5.1		TR15010-0203AMT	COBERTOR INETRNO DE TANQUE AZUL RH	1	Q29.08
5.2		TR15010-0203MT	COBERTOR INETRNO DE TANQUE ROJO RH	1	Q29.08
6	-	TR15010-03MT	TANQUE GASOLINA	1	Q733.71
7	-	TR15010-04MT	LLAVE PASO GASOLINA	1	Q30.57
8		TR15010-0601MT	COBERTOR INTERNO DE TANQUE NEGRO LH		Q27.69
8.1		TR15010-0602AMT	COBERTOR INTERNO DE TANQUE AZUL LH	1	Q29.08
8.2		TR15010-0602RMT	COBERTOR INTERNO DE TANQUE ROJO LH	1	Q29.08
9	-	TR15010-0501MT	TAPADERA TANQUE 1 NEGRO LH	1	Q42.59
10	-	TR15010-0502MT	TAPADERA TANQUE 1 ROJO LH	1	Q42.59
11	-	TR15010-0503MT	TAPADERA TANQUE 1 AZUL LH	1	Q42.59
12	-	TR15010-0701MT	LODERA DELANTERA NEGRA	1	Q61.53
13	-	TR15010-0702MT	LODERA DELANTERA NEGRO ROJO	1	Q61.53
14	-	TR15010-0703MT	LODERA DELANTERA AZUL	1	Q61.53
15	TR15010-0901MT	TR15010-0902MT	TAPADERA LATERAL 1 NEGRO RH	1	Q85.00
16		TR15010-0903MT	TAPADERA LATERAL 1 RH - AZUL	1	Q38.59
17	-	TR15010-1001MT	TAPADERA LATERAL 2 NEGRO RH	1	Q29.82
18	-	TR15010-1002MT	TAPADERA LATERAL 2 ROJO RH	1	Q29.82
19	-	TR15010-1003MT	TAPADERA LATERAL 2 AZUL RH	1	Q29.82
20	-	TR15010-1004MT	TAPADERA LATERAL 2 BLANCO RH	1	Q43.49

MASESA Motos de trabajo

10 - COBERTORES - TAPADERAS Y TANQUE DE GASOLINA

No.	SKU	SKU	DESC_SKU	QTY	PRECIO
21	-	TR15010-08MT	SILLON	1	Q258.42
22	-	TR15010-11MT	PROTECTOR DE ESCAPE	1	Q28.48
23	TR15010-1201MT	TR15010-1202MT	TAPADERA LATERAL 1 NEGRO LH	1	Q85.00
24	-	TR15010-1203MT	TAPADERA LATERAL 1 AZUL LH	1	Q38.59
25	-	TR15010-1301MT	TAPADERA LATERAL 2 LH - NG	1	Q29.82
26	-	TR15010-1302MT	TAPADERA LATERAL 2 LH - RJ Y NG-RJ	1	Q29.82
27	-	TR15010-1303MT	TAPADERA LATERAL 2 AZUL LH	1	Q29.82
28	-	TR15010-1304MT	TAPADERA LATERAL 2 LH - BLANCO	1	Q29.82
29	-	TR15010-1401MT	COBERTOR TRASERO NEGRO	1	Q41.80
30	-	TR15010-1402MT	COBERTOR TRASERO ROJO	1	Q41.80
31	-	TR15010-1403MT	COBERTOR TRASERO AZUL	1	Q41.80
32	-	TR15024-01MT	PROTECTOR DE PUÑO RH	1	Q137.07
33	-	TR15024-02MT	PROTECTOR DE PUÑO LH	1	Q137.07

PÁGINA 11

11 - TIMON Y BARRAS

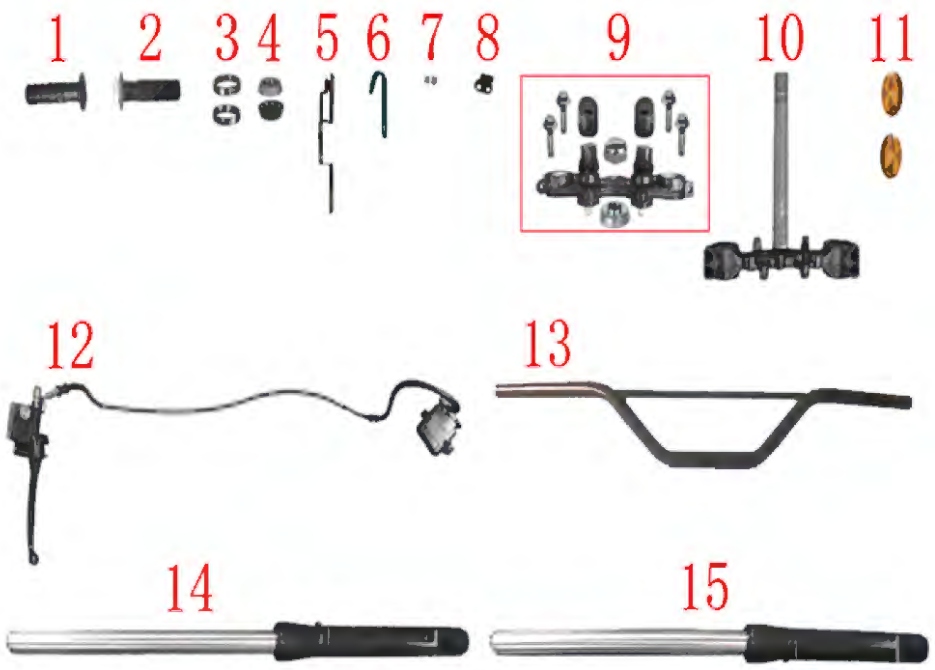

No.	SKU	SKU	DESC_SKU	QTY	PRECIO
1	-	TR15011-01MT	MANGO LH	1	Q9.68
2	-	TR15011-02MT	MANGO RH	1	Q11.77
3	-	TR15011-03MT	COJINETES CUÑAS DE TIMON	2	Q149.88
4	-	TR15011-04MT	CUNAS DE TIMON	1	Q149.88
5	-	TR15011-05MT	BASE PORTAPLACA	1	Q16.22
6	-	TR15011-06MT	GUIA CABLE	1	Q9.16
7	-	TR15011-07MT	BUSHING 8.5X12X10	2	Q4.28
8	-	TR15011-08MT	SEGURO	1	Q4.97
9	-	TR15011-09MT	BASE SUPERIOR TIMON	1	Q215.10
10	-	TR15011-10MT	T BARRAS	1	Q262.87
11	-	TR15011-11MT	REFLECTORES	2	Q7.06
12	-	TR15011-12MT	SISTEMA FRENO DELANTERO	1	Q481.31
13	-	TR15011-13MT	TIMON	1	Q113.93
14	-	TR15011-14MT	BARRA RH	1	Q711.85
15	-	TR15011-15MT	BARRA LH	1	Q711.85
16	-	TR15011-16MT	RETENEDORES BARRAS	2	Q23.16
17	-	TR15011-17MT	PASTILLAS DE FRENO DELANTERO	1	Q45.00

PÁGINA 12

MRT Motorcycles

12 - POSAPIES Y PATAS

No.	SKU	SKU	DESC_SKU	QTY	PRECIO
1	-	TR15012-01MT	PATA ARRANQUE	1	Q105.91
2	-	TR15012-02MT	PATA CAMBIOS	1	Q34.72
3	-	TR15012-03MT	TACO DELANTERO RH	1	Q55.02
4	-	TR15012-04MT	TACO DELANTERO LH	1	Q81.89
5	-	TR15012-05MT	TACO TRASERO LH	1	Q95.00
6	-	TR15012-06MT	TACO TRASERO RH	1	Q95.00
7	-	TR15012-07MT	RESORTE FRICCION	1	Q2.46
8	-	TR15012-08MT	RESORTE PATA LATERAL	1	Q6.01
9	-	TR15012-09MT	PATA FRENO	1	Q102.09
10	-	TR15012-10MT	TORNILLO M6X35	1	Q6.14
11	-	TR15012-11MT	TOPE PATA DE FRENO	1	Q29.02
12	-	TR15023-01MT	DISCO DE FRENO TRASERO	1	Q172.15
13	-	TR15012-13MT	DISCO FRENO DELANTERO	1	Q200.46
14	-	TR15012-14MT	PATA LATERAL	1	Q78.47
15	-	TR15023-02MT	SISTEMA DE FRENO TRASERO COMPLETO	1	Q665.28
16	-	TR15012-16MT	RESORTE	1	Q1.00
17	-	TR15023-03MT	MORDAZA TRASERA	1	Q317.78
18	-	TR15023-04MT	PASTILLAS DE FRENO TRASERO	1	Q60.00
19	-	TR15024-03MT	BOMBA DE FRENO TRASERO	1	Q300.00

g

MASESA Motos de trabajo

PÁGINA 13

13 - ESCAPE Y FILTRO DE AIRE

No.	SKU	SKU	DESC_SKU	QTY	PRECIO
1	-	TR15013-01MT	CABLE GASOLINA	1	Q35.37
2	-	TR15013-02MT	CABLE CLUTCH	1	Q26.67
3	-	TR15013-03MT	LODERA TRASERA INTERNA	1	Q14.47
4	-	TR15013-04MT	LODERA TRASERA SUPERIOR	1	Q39.67
5	-	TR15013-05MT	LODERA TRASERA	1	Q69.21
6	-	TR15013-06MT	BASE PLACA	1	Q22.93
7	-	TR15013-07MT	REFLECTOR	1	Q2.28
8	-	TR15013-08MT	STOP	1	Q70.70
9	-	TR15013-09MT	FILTRO AIRE COMPLETO	1	Q88.38
10	-	TR15013-10MT	CARBURADOR COMPLETO	1	Q315.00
11	-	TR15013-11MT	MANIFULL	1	Q35.31
12	-	TR15013-12MT	ESCAPE COMPLETO	1	Q769.06
13	-	TR15013-13MT	EMPAQUE BOQUILLA ESCAPE	1	Q1.75
14		TR15013-14MT	ELEMENTO DE FILTRO DE AIRE	1	

PÁGINA 14

14 - LLANTAS

No.	SKU	SKU	DESC_SKU	QTY	PRECIO
1	MX082510876MT	TR15014-01MT	EJE LLANTA TRASERA	1	Q43.90
2	-	TR15014-02MT	TENSOR CADENA	2	Q8.74
3	-	TR15014-03MT	BUSHING	1	Q13.91
4	-	TR15014-04MT	BUSHING ARO	1	Q13.84
5	-	TR15014-05MT	EJE DELANTERO	1	Q24.57
6	-	TR15014-06MT	CAJA ENGRANAJE ASPIROMETRO	1	Q56.23
7	-	TR15014-07MT	BUSHING EJE DELANTERO	1	Q8.25
8	-	TR15014-08MT	ESPROCKET TRASERO 45 DIENTES	1	Q183.75
9	-	TR15014-09MT	LLANTA DELANTERA 90/90-19	1	Q481.58
10	-	TR15014-10MT	TUBO DE LLANTA DELANTERA 90/90-19	1	Q53.36
11	-	TR15014-11MT	ARO DELANTERO COMPLETO 19X1.85	1	Q544.63
12	-	TR15014-12MT	HULE PROTECTOR ARO	1	Q20.01
13	-	TR15014-13MT	LLANTA TRASERA 110/90-17	1	Q655.14
14	-	TR15014-14MT	TUBO LLANTA TRASERA 110/90-17	1	Q124.07
15	-	TR15014-15MT	ARO TRASERO COMPLETO	1	Q924.11

15 - SISTEMA ELECTRICO

No.	SKU	SKU	DESC_SKU	QTY	PRECIO
1	-	TR15015-01MT	RELAY ESTARTER	1	Q54.05
2	-	TR15015-02MT	BOBINA ALTA CON CAPUCHON	1	Q31.18
3	-	TR15015-03MT	REGULADOR	1	Q79.98
4	-	TR15015-04MT	FLASHER	1	Q27.02
5	-	TR15015-05MT	CDI	1	Q49.64
6	-	TR15015-06MT	ARNES	1	Q372.69
7	-	TR15015-07MT	KIT DE SWITCH	1	Q154.63
8	-	TR15015-08MT	BOCINA	1	Q35.84
9	-	TR15015-09MT	BASE BOCINA	1	Q4.97
10	-	TR15015-10MT	BATERIA 6MF7L	1	Q450.18
11	-	TR15015-11MT	BASE BATERIA	1	Q11.82

PÁGINA 16

16 - HERRAMIENTAS

No.	SKU	SKU	DESC_SKU	QTY	PRECIO
1	-	TR15016-01MT	BOLSA HERRAMIENTAS	1	Q38.15
2	-	TR15016-02MT	LLAVE CANDELA	1	
3	-	TR15016-03MT	LLAVE 12X14	1	
4	-	TR15016-04MT	LLAVE 8X10	1	
5	-	TR15016-05MT	MANGO DESARMADOR	1	
6	-	TR15016-06MT	DESARMADOR	1	
7	-	TR15016-07MT	ALICATE	1	
8	-	TR15016-08MT	DESARMADOR	1	
9	-	TR15016-09MT	LLAVE ALLEN M5	1	
10	-	TR15016-10MT	LLAVE ALLEN M6	1	

PÁGINA 17

17 - PIEZAS ESTANDAR

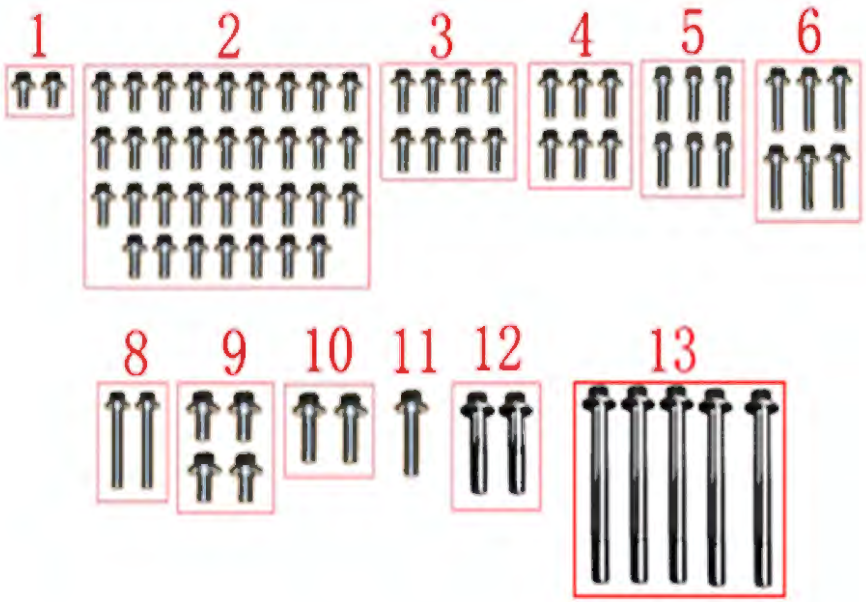

No.	SKU	SKU	DESC_SKU	QTY	PRECIO
1	-	TR15017-01MT	TORNILLO M6X10	2	Q1.07
2	-	TR15017-02MT	TORNILLO M6X12	34	Q1.34
3	-	TR15017-03MT	TORNILLO M6X14	8	Q13.61
4	-	TR15017-04MT	TORNILLO M6X16	6	Q1.07
5	-	TR15017-05MT	TORNILLO M6X16	6	Q1.07
6	-	TR15017-06MT	TORNILLO M6X20	6	Q1.07
7	-	TR15017-07MT	TORNILLO M6X30	2	Q1.07
8	-	TR15017-08MT	TORNILLO M6X50	2	Q1.34
9	-	TR15017-09MT	TORNILLO M8X20	4	Q1.07
10	-	TR15017-10MT	TORNILLO M8X25	2	Q1.60
11	-	TR15017-11MT	TORNILLO M8X30	1	Q2.67
12	-	TR15017-12MT	TORNILLO M8X35	2	Q2.14
13	-	TR15017-13MT	TORNILLO M8X70	5	Q1.87

18 - PIEZAS ESTANDAR

No.	SKU	SKU	DESC_SKU	QTY	PRECIO
1	-	TR15018-01MT	TORNILLO M8X90	2	Q1.07
2	TR20024-13MT	TR15018-02MT	TORNILLO M10X20	2	Q2.93
3	-	TR15018-03MT	TORNILLO M10X11X1.25	2	Q9.07
4	-	TR15018-04MT	TORNILLO M12X55X1.25	1	Q6.80
5	-	TR15018-05MT	TORNILLO M12X65X1.25	1	Q1.07
6	-	TR15018-06MT	TORNILLO M12X75X1.25	1	Q1.07
7	-	TR15018-07MT	TORNILLO M12X100X1.25	2	Q13.07
8	-	TR15018-08MT	TORNILLO M6X12	2	Q1.87
9	-	TR15018-09MT	TORNILLO M12X1.25X14.5	1	
10	-	TR15018-10MT	TORNILLO M6X25	2	Q0.53
11	-	TR15018-11MT	TORNILLO M8X25	4	Q1.07
12	-	TR15018-12MT	TORNILLO M8X30	6	Q1.60
13	-	TR15018-13MT	TORNILLO M6X25	1	Q1.07
14	-	TR15018-14MT	TORNILLO M6X35	1	Q0.80

19 - PIEZAS ESTANDAR

No.	SKU	SKU	DESC_SKU	QTY	PRECIO
1	-	TR15019-01MT	TORNILLO M6X25	2	Q5.34
2	-	TR15019-02MT	TORNILLO M6X35	1	Q1.07
3	-	TR15019-03MT	TORNILLO M5X12	2	Q0.53
4	-	TR15019-04MT	TORNILLO M6X12	1	Q1.07
5	-	TR15019-05MT	TORNILLO M5X12	2	Q0.80
6	-	TR15019-06MT	TUERCA M6	2	Q1.07
7	-	TR15019-07MT	TUERCA M12X1.25	1	Q1.07
8	-	TR15019-08MT	TUERCA M6	12	Q0.27
9	-	TR15019-09MT	TUERCA M8	2	Q0.53
10	-	TR15019-10MT	TUERCA M6	1	Q2.67
11	-	TR15019-11MT	TUERCA M8	9	Q1.60
12	-	TR15019-12MT	TUERCA M10	9	Q1.07
13	-	TR15019-13MT	TUERCA M12X1.25	5	Q1.07
14	-	TR15019-14MT	TUERCA M14X1.5	2	Q5.60
15	-	TR15019-15MT	TUERCA M8	2	Q0.27

20 - PIEZAS ESTANDAR

No.	SKU	SKU	DESC_SKU	QTY	PRECIO
1	-	TR15020-01MT	ARANDELA 6	22	Q0.27
2	-	TR15020-02MT	ARANDELA 8	1	Q1.07
3	-	TR15020-03MT	ARENDELA 58	1	Q1.69
4	-	TR15020-04MT	ARANDELA 12	1	Q0.80
5	-	TR15020-05MT	ARANDELA 6	4	Q0.53
6	-	TR15020-06MT	TORNILLO ST4.2X13	10	Q1.00
7	-	TR15020-07MT	TORNILLO ST4.8X13	2	Q0.27
8	-	TR15020-08MT	TORNILLO 3.2X8	2	Q1.07
9	-	TR15020-09MT	TORNILLO M10X37X1.2	4	Q3.47
10	-	TR15020-10MT	GRAPAS M6	2	Q2.67
11	-	TR15020-11MT	BUSHING	2	Q4.00
12	-	TR15020-12MT	BUSHING	2	Q4.27
13	-	TR15020-13MT	BUSHING	3	Q9.09
14	-	TR15020-14MT	BUSHING	1	Q6.02
15	-	TR15020-15MT	BUSHING	1	Q6.54

21 - PIEZAS ESTANDAR

No.	SKU	SKU	DESC_SKU	QTY	PRECIO
1	-	TR15021-01MT	HULE CHASIS	2	
2	-	TR15021-02MT	HULE TANQUE	1	Q2.67
3	-	TR15021-03MT	MANGUERA GASOLINA	1	Q3.21
4	-	TR15021-04MT	HULE CHASIS	2	Q2.67
5	-	TR15021-05MT	HULE ANTIVIBRANTE DE BASE DE SILVIN	2	Q1.07
6	-	TR15021-06MT	BUSHING	2	Q1.07
7	-	TR15021-07MT	HULES	10	Q1.00
8	-	TR15021-08MT	TAPON	2	Q2.14
9	-	TR15021-09MT	ABRAZADERA	1	Q4.01
10	-	TR15021-10MT	HULES CHASIS	2	Q2.18
11	-	TR15021-11MT	HULE CADENA	1	Q32.37
12	-	TR15021-12MT	HULES CHASIS	2	Q9.55
13	-	TR15021-13MT	TAPON	1	Q1.09
14	-	TR15021-14MT	SALPICADERA LODERA	1	
15	-	TR15021-15MT	HULE	1	Q1.34

PÁGINA 22

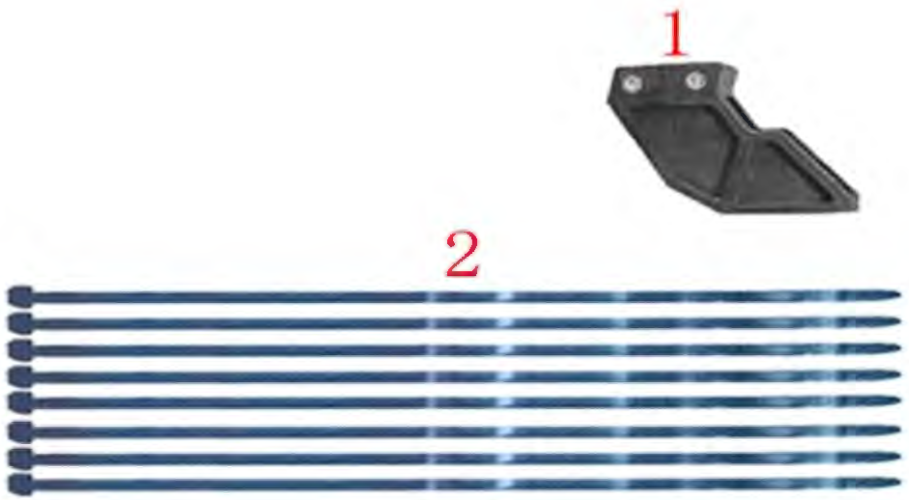

22 - PIEZAS ESTANDAR	No.	SKU	SKU	DESC_SKU	QTY	PRECIO
	1	-	TR15022-01MT	HULE INFERIOR CADENA	1	Q17.39
	2	-	TR15022-02MT	ABRAZADERAS PLASTICAS	8	Q1.00

PÁGINA 23

23 - CALCOMANIAS

No.	SKU	SKU	DESC_SKU	QTY	PRECIO
1	-	TR15010-1701MT	KIT STICKER LODERA DELANTERA AZUL RH/LH	1	Q161.09
2	-	TR15010-1703MT	KIT STICKER LODERA DELANTERA ROJA RH/LH	1	Q161.09
3	-	TR15010-1702MT	KIT STICKER LODERA DELANTERA NEGRO RH/LH	1	Q161.09
4	-	TR15010-1801MT	KIT STICKER COBERTOR TRASERO ROJO RH/LH	1	Q161.09
5	-	TR15010-1802MT	KIT STICKER COBERTOR TRASERO NEGRO RH/LH	1	Q161.09
6	-	TR15010-1803MT	KIT STICKER COBERTOR TRASERO AZUL RH/LH	1	Q108.23
7	-	TR15010-1901MT	KIT STICKER TAPADERAS LATERALES ROJO RH/LH	1	Q161.09
8	-	TR15010-1902MT	KIT STICKER TAPADERAS LATERALES AZUL RH/LH	1	Q108.23
9	-	TR15010-2001MT	KIT STICKER KEIS DE SELVIN ROJO	1	Q149.95
10	-	TR15010-2002MT	KIT STICKER KEIS DE SELVIN AZUL	1	Q149.95
11	-	TR15010-1502MT	STICKER TAPADERA DE TANQUE ROJO LH (JUEGO)	1	Q85.92
12	-	TR15010-1601MT	STICKER TAPADERA DE TANQUE AZUL RH (JUEGO)	1	Q85.92
13	-	TR15010-1602MT	STICKER TAPADERA DE TANQUE ROJO RH (JUEGO)	1	Q85.92