MRT Motorcycles

CATALOGO TR200

MRT

HOJA 1

HOJA 2

HOJA 3

HOJA 4

HOJA 5

HOJA 6

MASESA Motos de trabajo

TR200

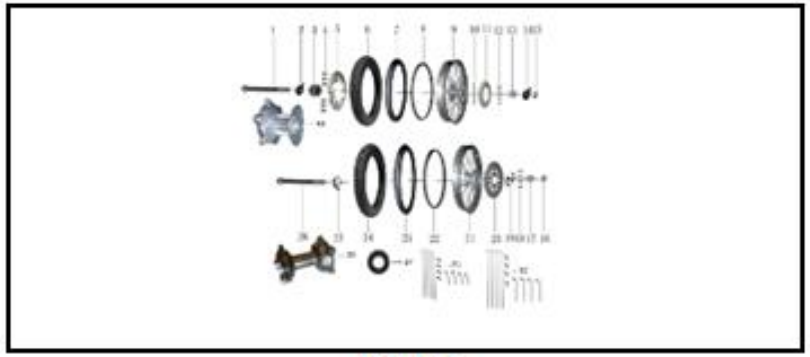

HOJA 7

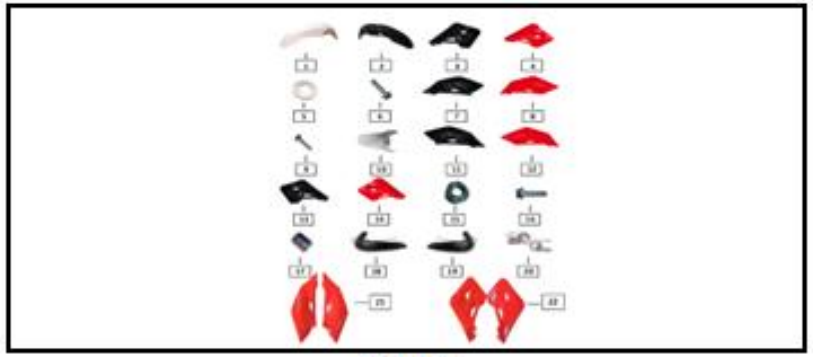

HOJA 8

HOJA 9

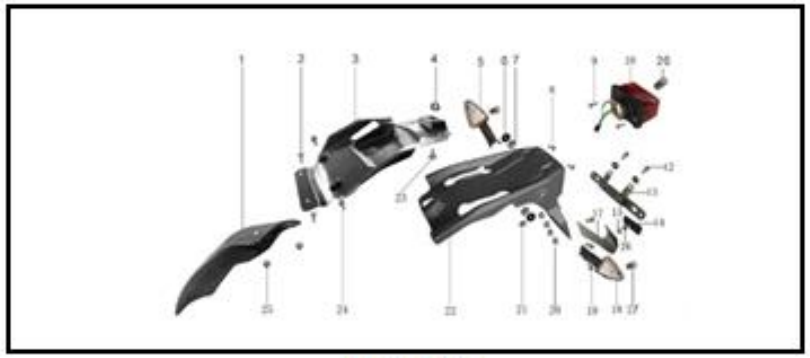

HOJA 10

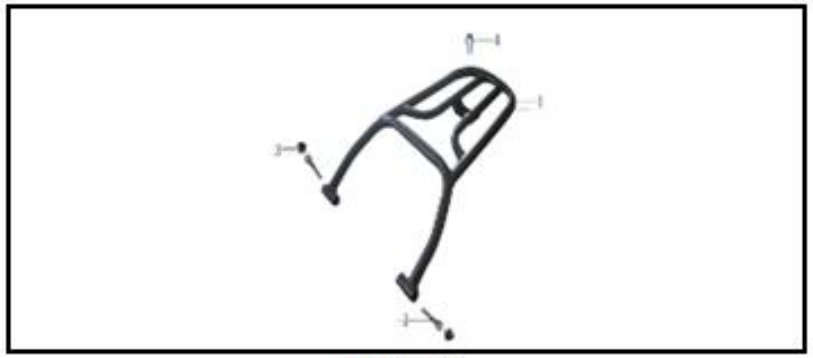

HOJA 11

HOJA 12

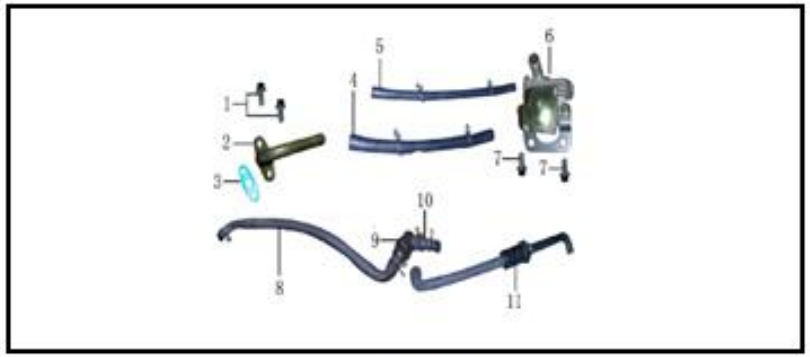

HOJA 13

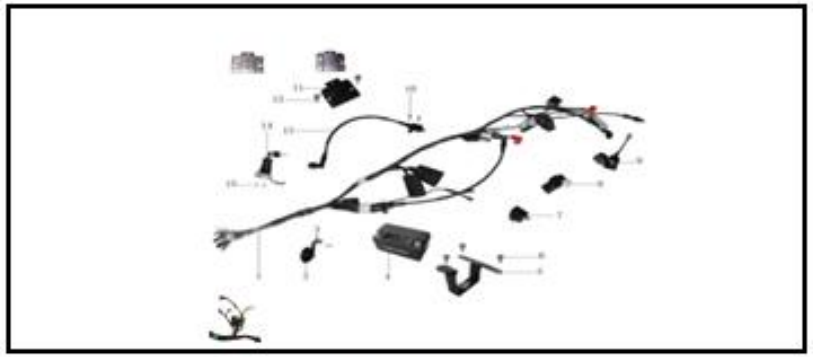

HOJA 14

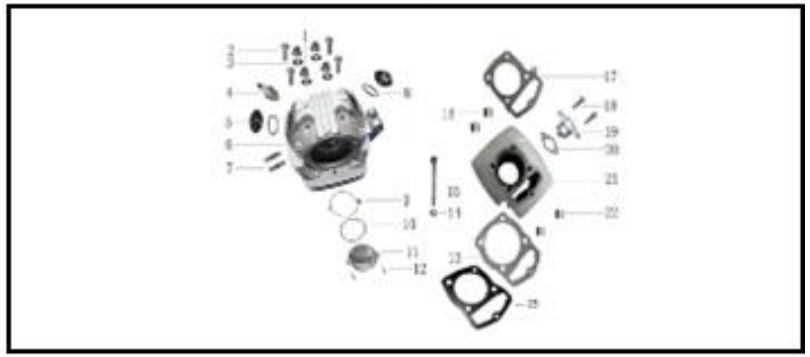

HOJA 15

TR200

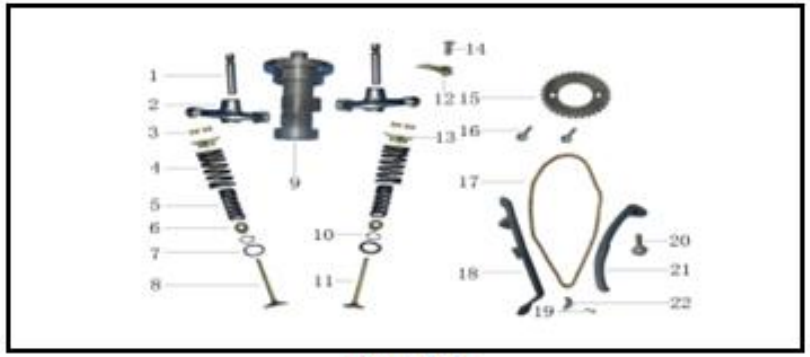

HOJA 16

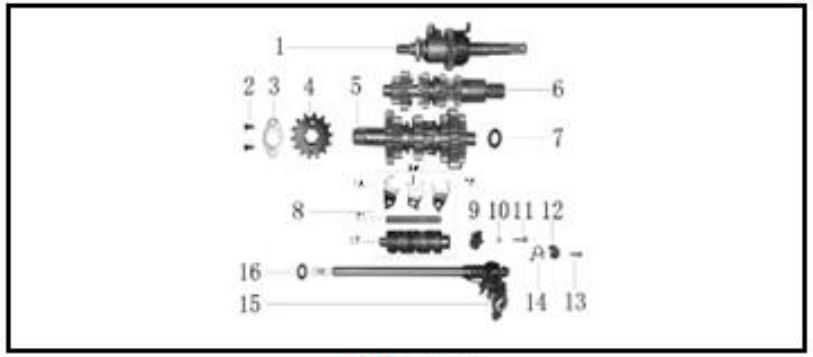

HOJA 17

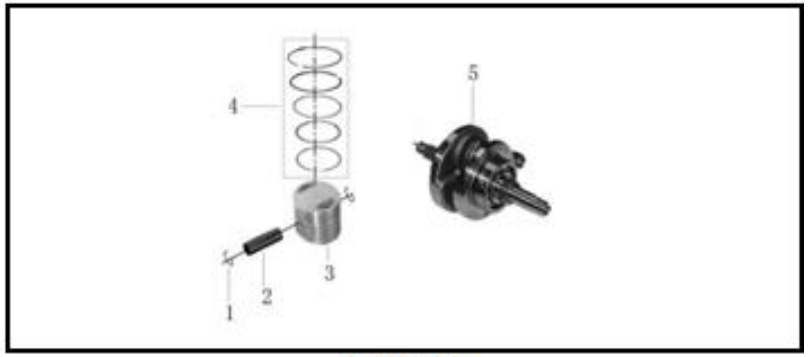

HOJA 18

HOJA 19

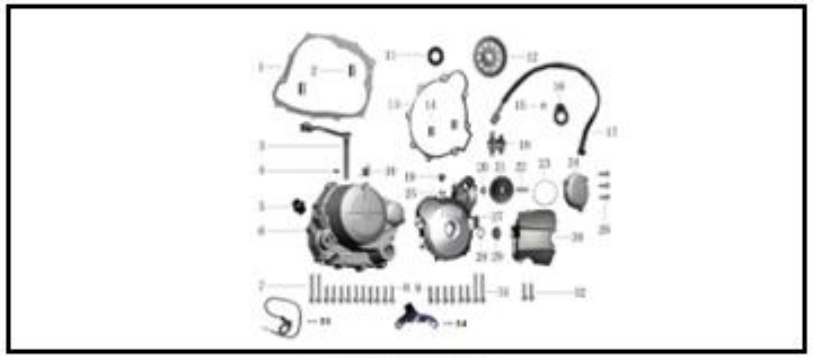

HOJA 20

HOJA 21

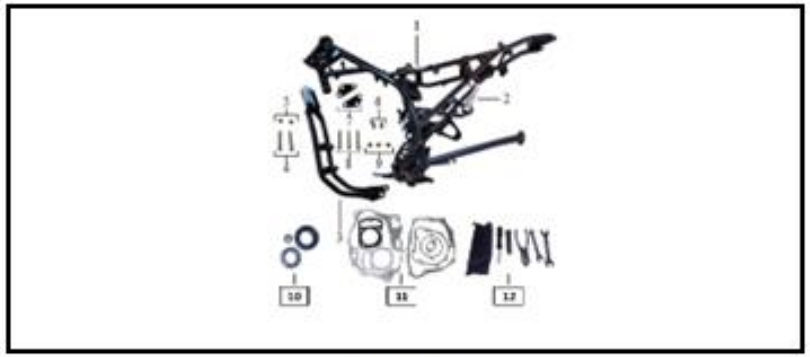

HOJA 22

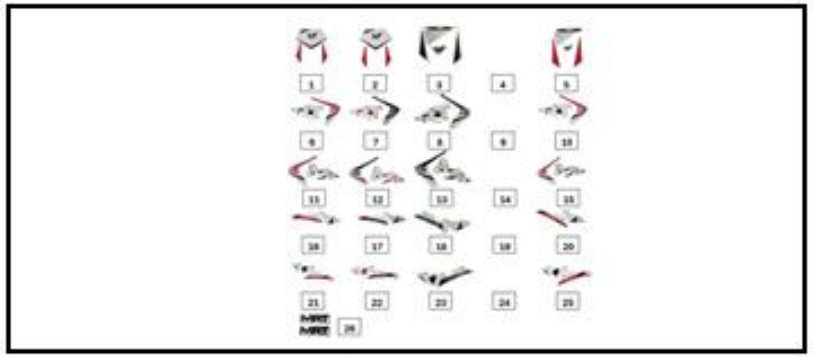

HOJA 23

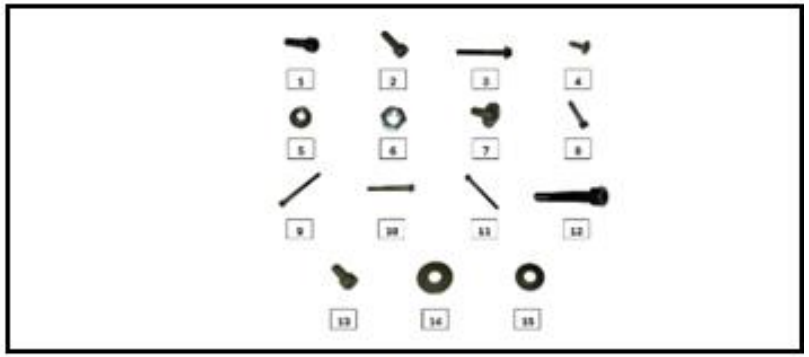

HOJA 24

PÁGINA 01

1 - TABLERO	No.	SKU	SKU	DESC_SKU	QTY	PRECIO
	1		MX023210602MT	TABLERO ANALOGO	1	Q363.98
	2		MX023210119MT	CABLE ASPIROMETRO	1	Q37.85
	3		TR20021-01MT	CABLE ASPIROMETRO V2	1	Q28.93

PÁGINA 02

2 - SILVIN Y PIDEVIAS

No.	SKU	SKU	DESC_SKU	QTY	PRECIO
1	-	TR20022-13MT	BOMBILLA DE SILVIN LED	1	Q121.07
2	-	TR20001-02MT	HULE DE BASE DE PIDEVIAS	3	
3	-	MX0549101008MT	TORNILLO M6x20	4	Q1.32
4	MX054910908	MX054910908MT	BUSHING ASPIROMETRO	3	Q3.00
5	MX024010110MT	TR20023-13MT	PIDEVIAS FR LH LED	1	Q50.76
6	-	MX0549101147MT	TORNILLO 4.2x10	2	Q1.40
7	-	MX022910580MT	SILVIN LED	1	Q380.28
8	MX1051102372MT	TR20022-18MT	KEIS SILVIN BLANCO SIN STICKER	1	Q101.89
8.1	-	TR20022-17MT	KEIS DE SILVIN NEGRO	1	
8.2	MX1051102372-01MT	TR20022-19MT	KEIS DE SILVIN NG-RJ	1	Q80.65
8.3	MX1051102372-02MT	TR20022-20MT	KEIS DE SILVIN NG-BL	1	Q80.65
8.4	-	TR20024-10MT	KEIS DE SILVIN COMPLETO AZUL	1	Q72.42
9	-	MX0549101130MT	TORNILLO M6x25	2	Q0.83
10	-	MX0549101321MT	HULES KEIS SILVIN	2	Q1.38
11	-	MX0549101124MT	TORNILLO 4.2x17	3	Q1.00
12	MX0549101172	MX0549101172MT	ARANDELA	3	Q1.00
13	-	MX022910748MT	BASE LODERA DELANTERA	1	Q44.17
14	-	MX0549101310MT	HULE	1	Q1.88
15	-	MX0549101170MT	ARANDELA	1	Q1.51
16	-	MX054910938MT	TORNILLO M6x35	1	Q1.00
17	-	MX0229101476MT	BASE KEIS SILVIN	1	Q56.86
18	-	TR20001-18MT	TORNILLO M3.9x16	3	Q2.67
19	-	TR20001-19MT	ARANDELA M4	3	Q1.33
20	-	MX0549101088MT	TUERCA M10	2	Q0.26
21	MX0549101191	MX0549101191MT	ARANDELA M10	2	Q1.00
22	-	MX0549101094MT	TUERCA M5	2	Q1.00
23	-	TR20023-12MT	PIDEVIAS FR RH LED	1	Q48.13
24	-	MX054910998MT	TORNILLO M5x20	2	Q1.00

PÁGINA 02

2 - SILVIN Y PIDEVIAS	No.	SKU	SKU	DESC_SKU	QTY	PRECIO
	25	-	TR20002-26MT	PLACA DE LUZ LED PARA PIDEVIAS	1	
	26	MX024010113	MX024010113MT	BOMBILLA DE PIDEVIAS	2	Q1.15
	27	MX071610114	MX071610114MT	BOMBILLA DE SILVIN 12V 35/35	1	Q32.00

PÁGINA 03

3 - TREN DELANTERO Y TIMON

No.	SKU	SKU	DESC_SKU	QTY	PRECIO
1	-	MX0549991013MT	TORNILLO M8x40	2	Q1.58
2	MX062710848	MX062710848MT	SISTEMA FRENO DELANTERO	1	Q721.00
3	-	MX041899677MT	MANGO DE GASOLINA	1	Q13.70
4	MX041810764	MX041810764MT	ESPEJO RH	1	Q26.25
5	-	MX034710685MT	BASE CABLE GASOLINA	1	Q35.37
6	-	MX071510590MT	SWITCH RH - V1	1	Q96.28
6.1	MX071510590-01MT	TR20023-16MT	SWITCH RH - V2	1	Q94.81
7	-	MX041810669MT	TIMON	1	Q157.50
8	-	MX0549991012MT	TORNILLO M8x35	4	Q1.58
9	MX041810674	MX041810674MT	BASE TIMON	2	Q16.10
10	-	MX071510593MT	SWITCH LH - V1	1	Q84.99
10.1	MX071510593-01MT	TR20023-17MT	SWITCH LH - V2	1	Q85.45
11	-	MX041810768MT	ESPEJO LH	1	Q26.25
12	-	MX041899682MT	MANGO LH	1	Q11.62
13		MX023610116MT	MANECILLA CLUTCH COMPLETA	1	Q79.64
13.1	-	TR20002-13MT	MANECILLA DE CLUTCH V2		Q69.05
14	-	MX034710117MT	CABLE CLUTCH	1	Q36.75
15	-	MX0549101008MT	TORNILLO M6x20	2	Q1.32
16	-	MX082310623MT	BARRA LH	1	Q1,151.76
17	-	MX0549102320MT	TUERCA TIMON	1	Q16.65
18	MX0549101041	MX0549101041MT	TORNILLO M6x55	2	Q0.16
19	-	MX0418101834MT	KIT CUNAS DE TIMON	1	Q142.88
20	-	MX054910994MT	TORNILLO M8x35	4	Q1.96
21	MX0347101396	MX0347101396MT	GUIA CABLES	1	Q5.26
22	MX054910903	MX054910903MT	ESPACIADOR	1	Q1.00
23	-	TR20002-23MT	TUERCA M8	1	Q1.33
24	-	MX041910698MT	T BARRAS	1	Q525.00
25	-	MX041810695MT	BASE SUPERIOR TIMON	1	Q475.55

PÁGINA 03

3 - TREN DELANTERO Y TIMON

No.	SKU	SKU	DESC_SKU	QTY	PRECIO
26	-	MX082310620MT	BARRA RH	1	Q1,156.96
27	MX041810002	MX041810773MT	ESPONJA PROTECTOR DE TIMON V1	1	Q62.09
27.1	-	TR20022-15MT	PROTECTOR DE TIMON V2	1	Q83.53
28	-	MX034710118MT	CABLE DE GASOLINA 10MM - V1	1	Q26.46
28.1	-	TR20022-04MT	CABLE DE GASOLINA 8MM - V2	1	Q35.37
29	-	MX062710123MT	PASTILLAS FRENO DELANTERO - V1	1	Q43.13
29.1	-	MX062710123-01MT	PASTILLAS DE FRENO DELANTERO - V2	1	Q55.24
30	-	MX023610146MT	MANECILLA DE FRENO	1	Q53.14
31	-	MX062710091MT	MORDAZA DELANTERA - V1	1	Q341.25
31.1	MX062710091-01MT	TR20022-02MT	MORDAZA DELANTERA - V2	1	Q418.35
32	-	MX062710092MT	BOMBA DE FRENO DELANTERA	1	Q283.25
33	-	MX062710093MT	MANGUERA DE FRENO DELANTERO BLINDADA	1	Q106.52
33.1	-	MX04192265MT	MANGUERA DE FRENO DELANTERO	1	Q108.40
34	-	MX082310001MT	RETENEDOR DE BARRA	1	Q26.50
35	-	MX023710094	REFLECTOR LATERAL LH - RH	2	Q3.44
36	-	TR20021-05MT	TUERCA DE T DE BARRAS	1	Q17.60
37	MX041810001	MX041810001MT	KIT RETROVISORES	1	Q28.75
38	-	TR200-21-07MT	SWITCH FRENO DELANTERO	1	Q26.82
39	-	MX010110097MT	TORNILLO MANGUERA DE FRENO	1	Q1.79
40	-	MX010110098MT	ARANDELA MANGUERA DE FRENO	1	Q0.42

PÁGINA 04

4 - FRENO TRASERO Y POSAPIES

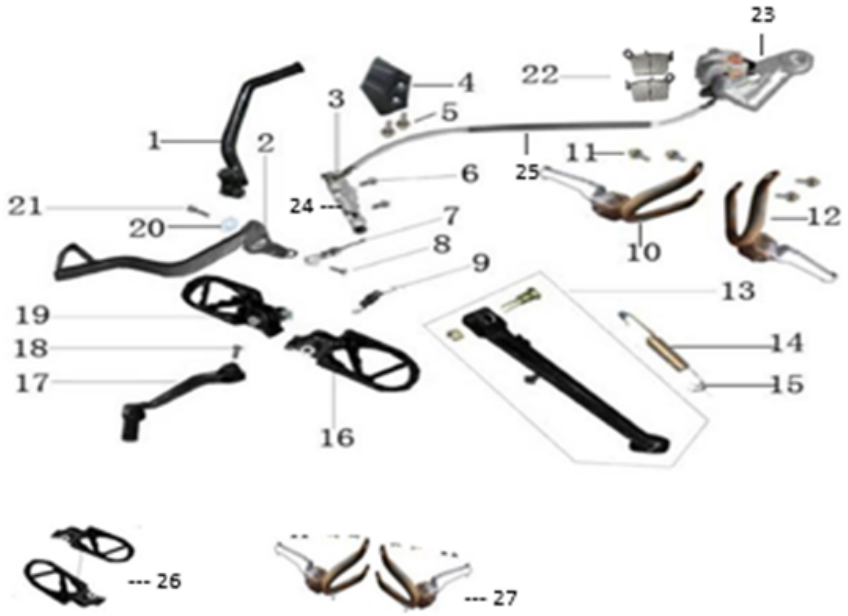

No.	SKU	SKU	DESC_SKU	QTY	PRECIO
1	-	MX091210693MT	PATA ARRANQUE CROMADA	1	Q128.15
2	MX062810122	MX062810122MT	PATA FRENO	1	Q100.85
3	-	MX062810853MT	SISTEMA DE FRENO TRASERO COMPLETO	1	Q948.10
4	MX0549101395	MX0549101395MT	COBERTOR BOMBA FRENO	1	Q1.31
5	MX054999929	MX054999929MT	TORNILLO M6x16	2	Q1.12
6	-	MX054910931MT	TORNILLO M6x20	2	Q0.83
7	MX062810125	MX062810125MT	VARILLA GRADUCIÓN FRENO TRASERO	1	Q84.14
8	-	MX054999966MT	TORNILLO M6×28	1	Q2.88
9	MX0549101224	MX0549101224MT	RESORTE DE FRICCION	1	Q1.00
10	-	MX023810002MT	TACO TRASERO RH	1	Q123.60
11	-	MX054910942MT	TORNILLO M8x25	4	Q1.83
12	-	MX023810646MT	TACO TRASERO LH CON BASE	1	Q123.60
13	-	MX023810609MT	PATA LATERAL	1	Q76.20
14	-	MX0345101226MT	RESORTE PATA LATERAL EXTERNO	1	Q5.59
15	-	MX0345101227MT	RESORTE PATA LATERAL INTERNO	1	Q2.40
16	MX023899644	MX023899644MT	TACO DELANTERO LH	1	Q44.46
17	-	MX023810688MT	PATA CAMBIOS	1	Q77.94
18	-	MX0549101005MT	TORNILLO M6x20	1	Q0.89
19	-	MX023899642MT	TACO DELANTERO RH	1	Q20.11
20	-	MX0549101253MT	ESPACIADOR FRENO TRASERO	1	Q28.80
21	-	MX0549991007MT	TORNILLO M6x16	1	Q1.00
22	MX062810124	MX062810124MT	PASTILLA FRENO TRASERO	2	Q31.50
23	-	MX062710061MT	MORDAZA TRASERA	1	Q317.78
24	-	MX062710062MT	BOMBA DE FRENO TRASERO	1	Q446.25
25	-	MX062710063MT	MANGUERA DE FRENO TRASERA	1	Q66.88
26	MX0238102411	MX0238102411MT	KIT TACOS DELANTEROS	1	Q211.51
27	-	MX023810001MT	KIT TACOS TRASEROS	1	

PÁGINA 05

5 - FILTRO DE AIRE Y ESCAPE

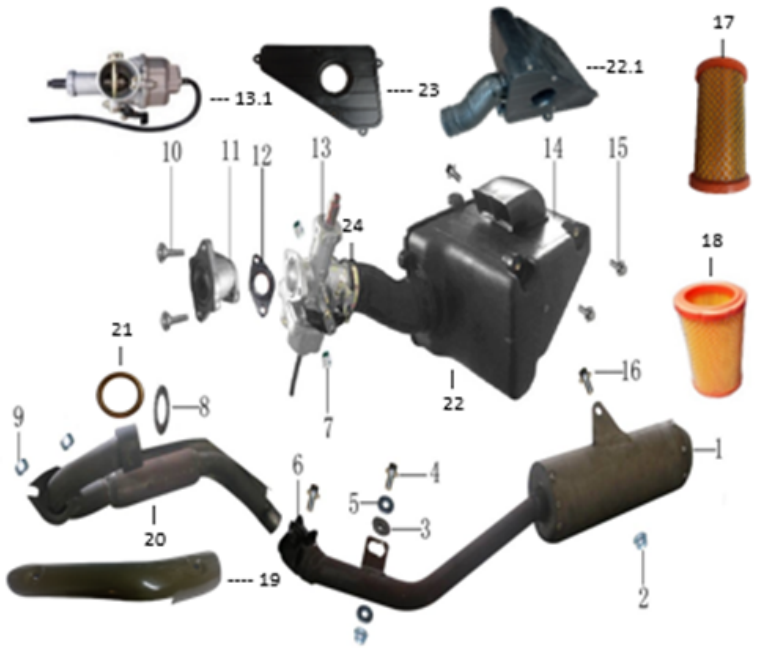

No.	SKU	SKU	DESC_SKU	QTY	PRECIO
1	-	MX034510432MT	ESCAPE COMPLETO	1	Q815.39
2	-	MX0549992319MT	TUERCA M8	2	Q1.32
3	MX0549101308	MX0549101308MT	HULE ESCAPE	1	Q1.00
4	-	MX0549101033MT	TORNILLO M8x25	2	Q8.00
5	MX0549101177	MX0549101177MT	ARANDELA	2	Q1.00
6	-	MX034510424MT	CONECTOR ESCAPE	1	Q54.87
7	-	MX0549101087MT	TUERCA M6	2	Q2.08
8	MX034510454	MX034510454MT	ARANDELA ESCAPE	1	Q10.00
9	MX0549101086	MX0549101086MT	TUERCA M8	2	Q0.89
10	-	MX0549101031MT	TORNILLO M6X25	2	Q1.00
11	-	MX034510437MT	MANIFULL	1	Q49.01
12	MX0101101273	MX0101101273MT	EMPAQUE MANIFULL	1	Q1.00
13	-	MX010810400MT	CARBURADOR PZ27	1	Q315.00
13.1	-	MX010810400-01MT	CARBURADOR DENI PZ30	1	Q446.01
14	MX010910435	MX010910435MT	FILTRO AIRE COMPLETO	1	Q180.00
15	-	MX054999928MT	TORNILLO M6×12	2	Q1.00
16	-	MX0549101032MT	TORNILLO M8x20	1	Q1.00
17	-	MX010910147-01MT	ELEMENTO FILTRO DE AIRE	1	Q89.14
18	MX010910147MT	MX010910147MT	ELEMENTO FILTRO DE AIRE NEW	1	Q68.84
19	-	MX034510001MT	PROTECTOR CURVA ESCAPE	1	Q93.43
20	-	MX034510002MT	CURVA DE ESCAPE	1	Q320.98
21	MX034510003	MX034510003MT	EMPAQUE BOQUILLA DE ESCAPE	1	Q8.74
22	-	MX010910147-1MT	CAJA DE FILTRO DE AIRE V1	1	Q31.68
22.1	-	MX034510004MT	CAJA DE FILTRO DE AIRE V2	1	Q0.15
23	-	MX010910147-2MT	TAPADERA FILTRO DE AIRE	1	Q17.85
24	-	MX010910147-3MT	ABRAZADERA FILTRO DE AIRE	1	Q1.28

PÁGINA 06

6 - MULETA Y MONOSHOCK

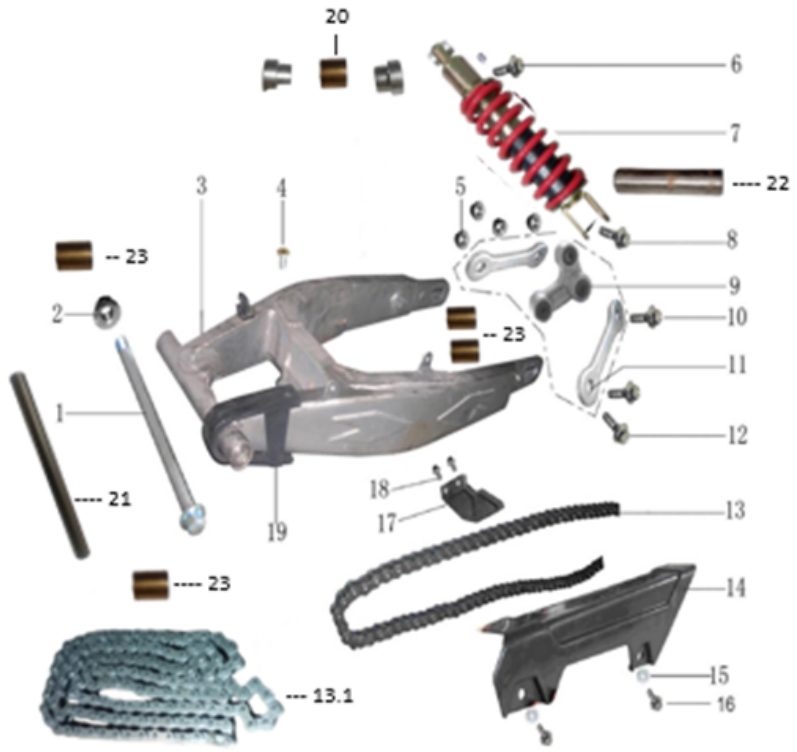

No.	SKU	SKU	DESC_SKU	QTY	PRECIO
1	-	MX082210863MT	EJE MULETA	1	Q48.30
2	-	MX0549101110MT	TUERCA M14x1.5	1	Q4.88
3	MX082210614	MX082210614MT	MULETA	1	Q803.00
4	-	MX0549101133MT	TORNILLO M6x12	1	Q1.40
5	-	MX0549101090MT	Tuerca M12×1.25	4	Q2.26
6	MX0549101043	MX0549101043MT	TORNILLO M12x1.25x60	1	Q15.35
7	-	MX082410626MT	MONOSHOCK	1	Q769.22
8	-	MX0549101042MT	TORNILLO M12x1.25x55	1	Q5.06
9	-	MX082410666MT	BASE MONOSHOCK 1	1	Q438.36
10	MX0549101044	MX0549101044MT	TORNILLO M12x1.25x75	2	Q10.92
11	-	MX082410663MT	BASE II MONOSHOCK	2	Q35.00
12	-	MX0549101045MT	TORNILLO M12x1.25x105	1	Q13.70
13	MX091410807	MX091410807MT	CADENA TRACCION	1	Q128.47
13.1	-	TR20023-11MT	CADENA DE TRACCION REFORZADA	1	Q213.64
14	MX0914101435	MX0914101435MT	CUBRECADENA	1	Q24.22
15	-	TR20005-15MT	ARANDELA M6	2	Q1.33
16	MX0549991006	MX0549991006MT	TORNILLO M6x12	2	Q1.37
17	-	MX0549101360MT	HULE CADENA	1	Q23.00
18	-	MX0549101000MT	TORNILLO M6x50	2	Q1.00
19	-	MX0549101452MT	BUFER DE CADENA	1	Q37.85
20	-	MX082310064MT	BUSHING DE MONOCHOCK	2	Q27.53
21	-	MX034610272MT	SEPARADOR EJE DE MULETA	1	Q34.18
22	-	MX082310063MT	BUSHING MONOSHOCK INFERIOR	1	Q7.46
23	-	MX082310065MT	BUSHING DE MULETA	4	Q32.96

PÁGINA 07

7 - LLANTAS TRASERA Y DELANTERA

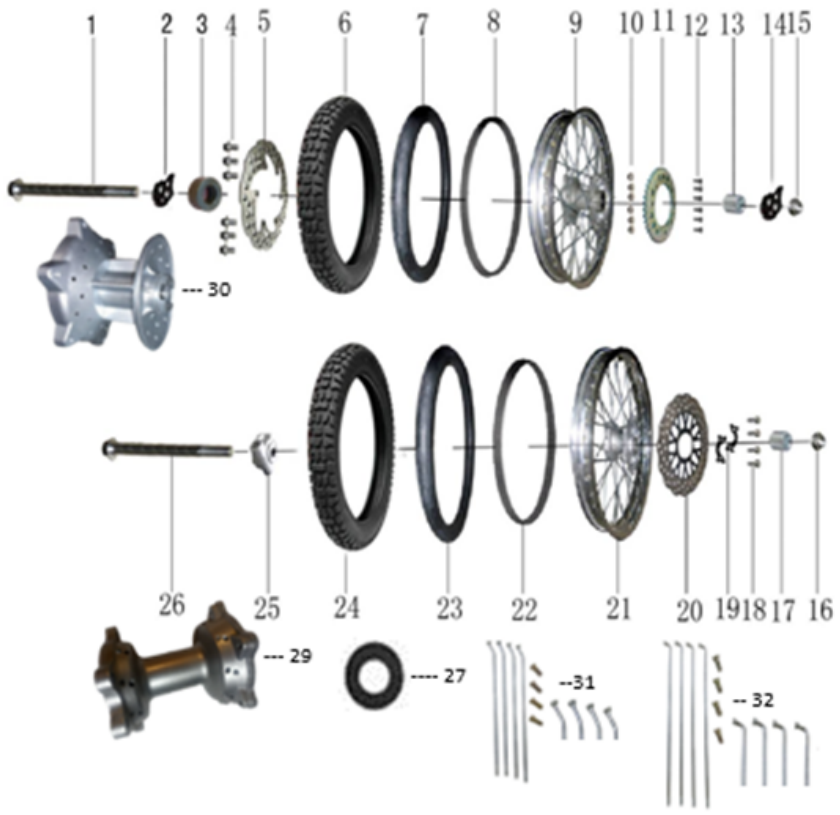

No.	SKU	SKU	DESC_SKU	QTY	PRECIO
1	-	MX082510876MT	EJE LLANTA TRASERA	1	Q43.90
2	-	MX082510821MT	TENSOR CADENA RH	1	Q35.22
3	-	MX082410872MT	BUSHING ARO TRASERO LH	1	Q20.00
4	-	MX0549101120MT	TORNILLO M6x16	6	Q2.63
5	-	MX062810121MT	DISCO FRENO TRASERO	1	Q294.00
6	-	MX082410791MT	LLANTA TRASERA 110/90-17	1	Q636.40
7	-	MX082599797MT	TUBO DE LLANTA TRASERA 110/90-17	1	Q114.39
8	MX082510801	MX082510801MT	HULE PROTECTOR TUBO LLANTA	1	Q1.00
9	-	MX082410781MT	ARO TRASERO COMPLETO	1	Q1,048.57
10	-	MX0549101109MT	RETENEDOR LLANTA DEL 20x35x7	6	Q1.00
11	-	MX062810813MT	ESPROCKET TRASERO 45 DIENTES	1	Q183.75
12	MX0549101040	MX0549101040MT	TORNILLO M8x30	6	Q1.07
13	-	TR20006-13MT	BUSHING ARO TRASERO RH	1	Q30.00
14	-	MX082410819MT	TENSOR CADENA LH	1	Q34.48
15	-	MX0549101110MT	TUERCA M14x1.5	1	Q4.88
16	-	MX0549101090MT	TUERCA M12×1.25	1	Q2.26
17	MX082410869	MX082410869MT	BUSHING LLANTA DELANTERA	1	Q10.17
18	MX0549101040	MX0549101040MT	TORNILLO M8x30	6	Q1.07
19	-	TR20006-19MT	SEGURO DE DISCO DE FRENO	2	
20	-	MX062710120MT	DISCO FRENO DELANTERO	1	Q219.04
21	-	MX082410778MT	ARO DELANTERO COMPLETO 19x1.85	1	Q950.60
22	MX082510801	MX082510801MT	HULE PROTECTOR TUBO DE LLANTA	1	Q1.00
23	MX082599795	MX082599795MT	TUBO DE LLANTA DELANTERA 90/90-19	1	Q7.09
24	MX082410786	MX082410786MT	LLANTA DELANTERA 90/90-19	1	Q400.00
25	MX023210806MT	TR20006-28MT	CAJA ENGRANAJE ASPIROMETRO	1	Q70.91
26	-	MX082410866MT	EJE LLANTA DELANTERA	1	Q36.93
27	-	TR20007-27MT	RETENEDOR LLANTA DEL 20x35x7	1	
29	MX082410778-1MT	TR20021-15MT	MASA ARO DELANTERO	1	Q412.00

PÁGINA 07

7 - LLANTAS TRASERA Y DELANTERA

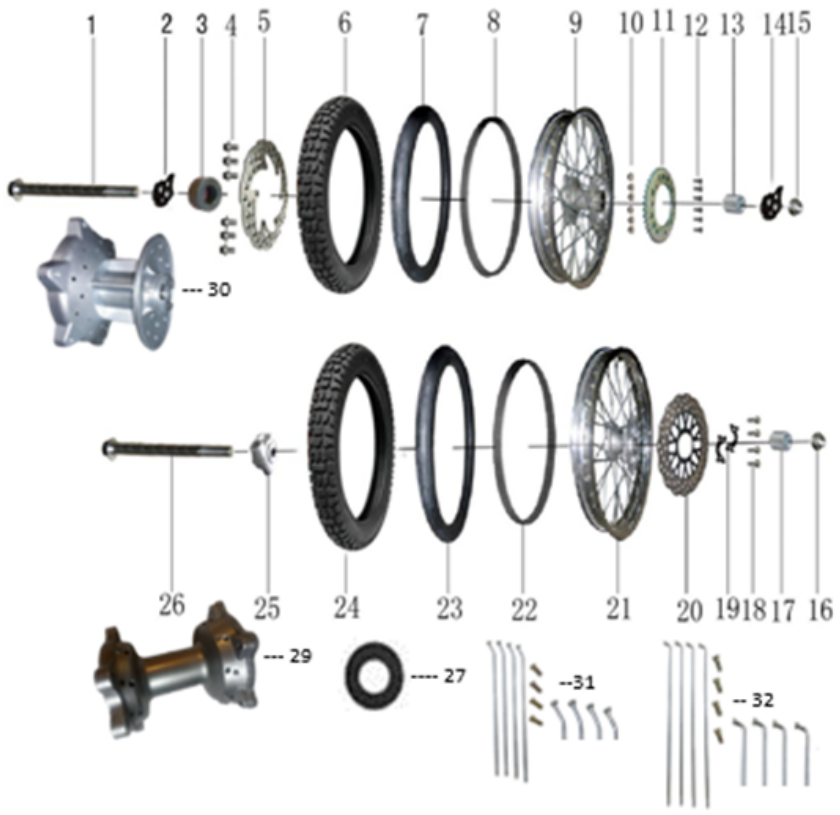

No.	SKU	SKU	DESC_SKU	QTY	PRECIO
30	-	TR20021-12MT	MASA ARO TRASERO	1	Q460.00
31	-	MX082410781-2MT	RAYO TRASERO CON NIPLE	36	Q3.71
32	-	MX082410778-5MT	RAYO DELANTERO CON NIPLE	36	Q1.98

PÁGINA 08

8 - COBERTORES

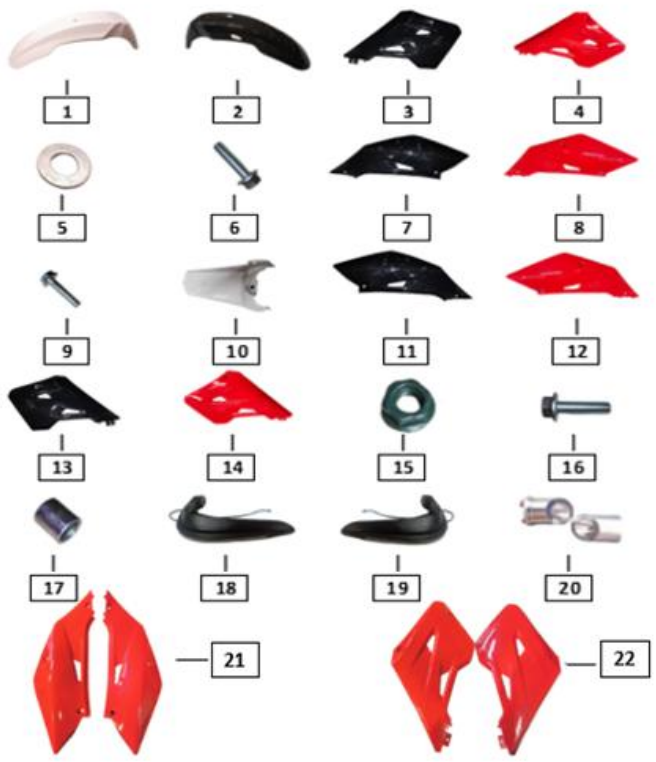

No.	SKU	SKU	DESC_SKU	QTY	PRECIO
1	-	MX105110735MT	LODERA DELANTERA BLANCA	1	Q135.05
2	-	MX105110736MT	LODERA DELANTERA NEGRO	1	Q72.71
3	MX105110772	MX105110772MT	TAPADERA TANQUE RH NEGRA	1	Q83.02
4	MX1051102373	MX1051102373MT	TAPADERA TANQUE RH ROJA	1	Q49.02
5	MX0549101192	MX0549101192MT	ARANDELA M6	2	Q1.07
6	-	MX0549101149MT	TORNILLO M6x16	2	Q5.31
7	MX105110740	MX105110740MT	TAPADERA LATERAL RH NEGRO	1	Q88.24
8	-	MX1051102374MT	TAPADERA LATERAL RH ROJA	1	Q62.69
9	-	MX0549101150MT	TORNILLO M6x10	8	Q1.00
10	-	MX105110742MT	COLITA BLANCA	1	Q50.00
11	-	MX105110738MT	TAPADERA LATERAL LH NEGRA	1	Q87.23
12	-	MX1051102375MT	TAPADERA LATERAL LH ROJA	1	Q66.81
13	MX105110770	MX105110770MT	TAPADERA TANQUE LH NEGRA	1	Q117.66
14	MX1051102376	MX1051102376MT	TAPADERA TANQUE LH ROJA	1	Q64.87
15	-	MX0549991083MT	TUERCA M6	4	Q1.00
16	-	MX054910307MT	TORNILLO M6x16	4	Q1.07
17	-	MX105110901MT	BUSHING LODERA	4	Q7.49
18	-	MX105110003MT	PROTECTOR DE MANO RH NG	1	Q185.26
19	-	MX105110004MT	PROTECTOR DE MANO LH NG	1	Q182.40
20	-	MX115210001MT	KIT DE INSTALACION PROTECTOR DE MANO V2 NG	1	Q17.74
21		TR20008-21MT	KIT TAPADERAS LATERAL LH / RH ROJA	2	
22		TR20008-22MT	KIT TAPADERAS TANQUE LH / RH ROJA	2	

PÁGINA [redacted]

37 38

SKU	SKU	DESC_SKU	QTY	PRECIO
-	MX105110003-01MT	PROTECTOR DE MANO RH NUEVO DISEÑO	1	Q185.26
-	MX105110004-01MT	PROTECTOR DE MANO LH NUEVO DISEÑO	1	Q182.40
-	-	-	-	
-	MX105110001MT	PROTECTOR DE BARRA LH	1	Q85.00
-	MX105110002MT	PROTECTOR DE BARRA RH	1	Q85.00
-	TR20008-26MT	TAPADERA TANQUE RH NEGRA C/STIKERS	1	
-	TR20008-27MT	TAPADERA TANQUE RH ROJA C/STICKERS	1	
-	TR20008-28MT	TAPADERA LATERAL RH NEGRO C/STIKER	1	
-	TR20008-29MT	TAPADERA LATERAL RH ROJA C/STIKER	1	
-	TR20008-30MT	TAPADERA LATERAL LH NEGRA C/STIKERS	1	
-	TR20008-31MT	TAPADERA LATERAL LH ROJA C/STIKERS	1	
-	TR20008-32MT	TAPADERA TANQUE LH NEGRA C/STIKERS	1	
-	TR20008-33MT	TAPADERA TANQUE LH ROJA C/STIKERS	1	
-	TR20024-04MT	TAPADERA TANQUE LH AZUL	1	Q64.20
-	TR20024-05MT	TAPADERA LATERAL RH AZUL	1	Q64.20
-	TR20024-06MT	TAPADERA LATERAL LH AZUL	1	Q63.93
-	TR20024-07MT	COLITA AZUL	1	Q63.93
-	TR20024-09MT	TAPADERA TANQUE RH AZUL	1	Q65.00

PÁGINA 09

9 - LODERA TRASERA Y STOP

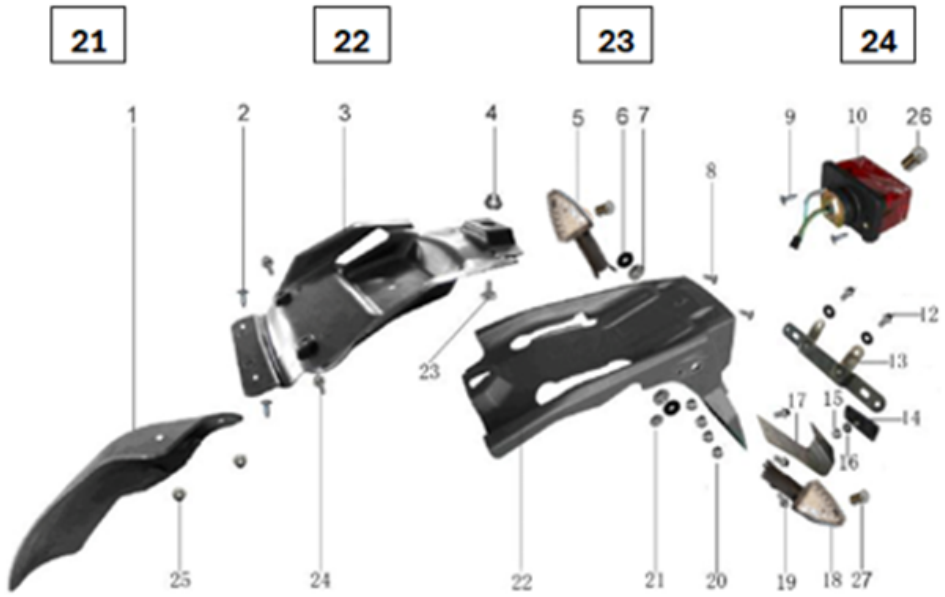

No.	SKU	SKU	DESC_SKU	QTY	PRECIO
1	MX1051101312	MX1051101312MT	LODERA TRASERA	1	Q17.47
2	-	MX0549101151MT	TORNILLO M5x16	2	Q4.45
3	MX105110750	MX105110750MT	COBERTOR TRASERO INTERMEDIO LODERA	1	Q47.90
4	-	MX0549101100MT	TUERCA M12	1	Q1.40
5	-	MX024010111MT	PIDEVIAS RR RH LED	1	Q50.00
6	MX0549101191	MX0549101191MT	ARANDELA M10	2	Q1.00
7	-	MX0549101088MT	TUERCA M10	2	Q0.26
8	MX0549101142	MX0549101142MT	TORNILLO 4.2x12	2	Q1.00
9	-	MX0549991153MT	TORNILLO M5x12	2	Q1.66
10	-	MX023710584MT	STOP COMPLETO	1	Q94.96
12	-	MX0549991007MT	TORNILLO M6x16	2	Q1.00
13	-	MX0237101478MT	BASE PLACA	1	Q12.73
14	MX0237101420	MX0237101420MT	REFLECTOR TRASERO	1	Q41.71
15	-	MX0549101099MT	TUERCA M6	1	Q1.00
16	MX0549101192	MX0549101192MT	ARANDELA M6	1	Q1.07
17	MX0237101397	MX0237101397MT	BASE REFLECTOR	1	Q1.00
18	-	MX024010112MT	PIDEVIAS RR LH LED	1	Q49.20
19	-	MX054910998MT	TORNILLO M5x20	2	Q1.00
20	-	MX0549991083MT	TUERCA M6	4	Q1.00
21	-	MX0549101094MT	TUERCA M5	2	Q1.00
22	-	MX1051101313MT	LODERA TRASERA	1	Q80.00
23	-	MX0549101030MT	TORNILLO	1	Q1.89
24	MX0549991006	MX0549991006MT	TORNILLO M6x12	2	Q1.37
25	-	MX0549101092MT	TUERCA M5	2	Q0.80
26	-	MX024010115MT	BOMBILLA STOP	1	Q19.73
27	MX024010113	MX024010113MT	BOMBILLA PIDEVIAS	2	Q1.15

PÁGINA 10

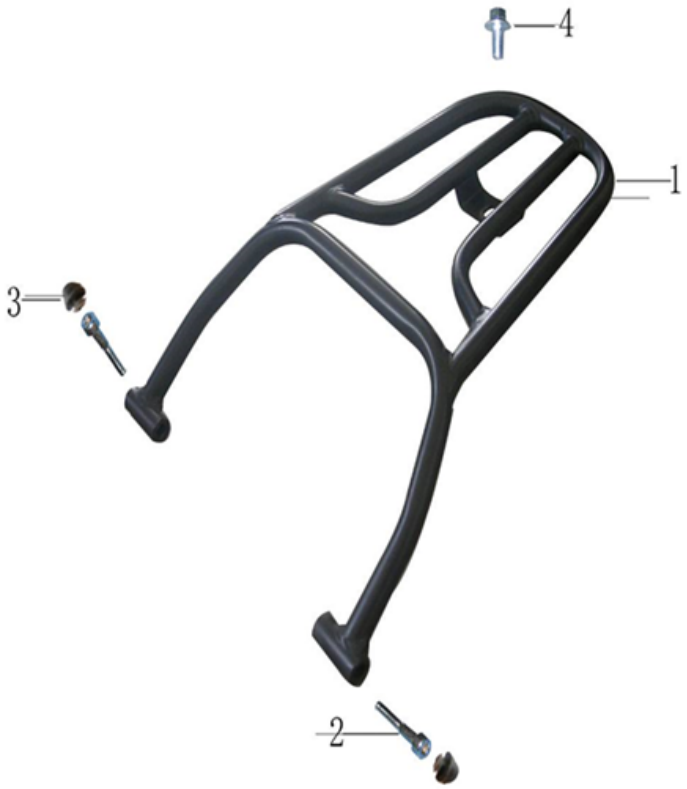

10 - PARRILLA	No.	SKU	SKU	DESC_SKU	QTY	PRECIO
	1	-	MX023510631MT	PARRILLA TRASERA	1	Q210.00
	2	-	MX0549101139MT	TORNILLO M6x25	2	Q5.28
	3	MX0549101322	MX0549101322MT	HULE PARRILLA TRASERA	2	Q1.00
	4	-	MX054910978MT	TORNILLO M6x45	1	Q1.05

PÁGINA 11

11 - TANQUE DE GASOLINA Y SILLON

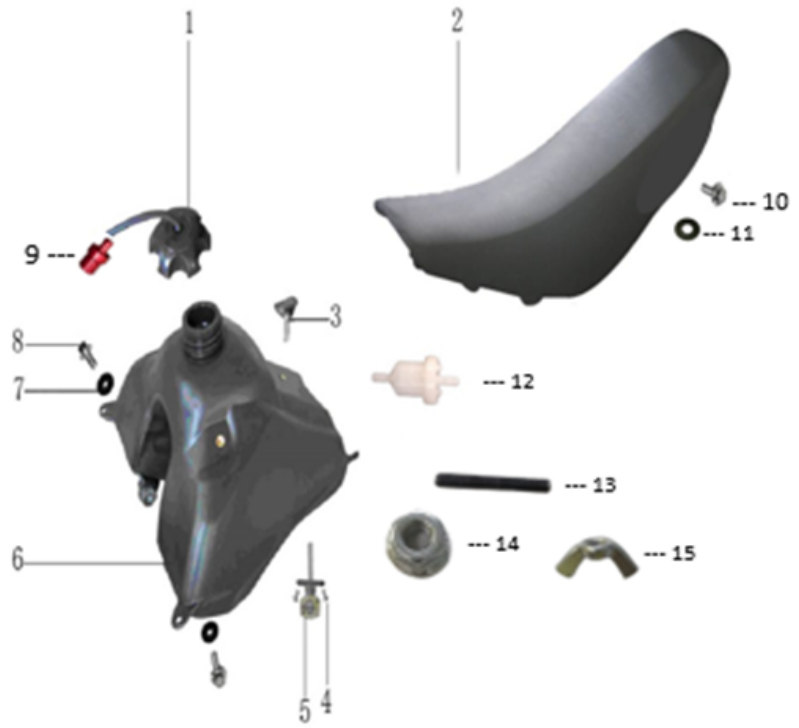

No.	SKU	SKU	DESC_SKU	QTY	PRECIO
1	-	MX023010413MT	TAPON TANQUE GASOLINA	1	Q24.78
2	MX023910653MT	TR20022-12MT	SILLON TRASERO	1	Q299.39
3	MX0549101029	MX0549101029MT	TORNILLO	1	Q1.00
4	MX0549101142	MX0549101142MT	TORNILLO 4.2x12	2	Q1.00
5	-	MX023010408MT	LLAVE PASO DE GASOLINA	1	Q41.00
6	MX023010404	TR20010-09MT	TANQUE GASOLINA	1	Q469.17
7	MX0549991190	MX0549991190MT	ARANDELA 6	2	Q1.00
8	-	MX0549101035MT	TORNILLO M6x35	2	Q2.73
9	-	MX023010413-01MT	VALVULA TAPON TANQUE DE GASOLINA	1	Q6.08
10	-	MX023910065MT	TORNILLO DE SILLON M6x35	1	Q1.36
11	-	TR20010-11MT	ARANDELA	1	Q1.33
12	-	TR20022-16MT	FILTRO DE GASOLINA	1	Q35.00
13	-	TR20010-13MT	ESPARRAGO DE SILLON	1	Q2.50
14	-	TR20010-14MT	TUERCA DE SILLON	1	Q1.54
15	-	TR20010-15MT	MARIPOSA DE SILLON	1	Q2.02

PÁGINA 12

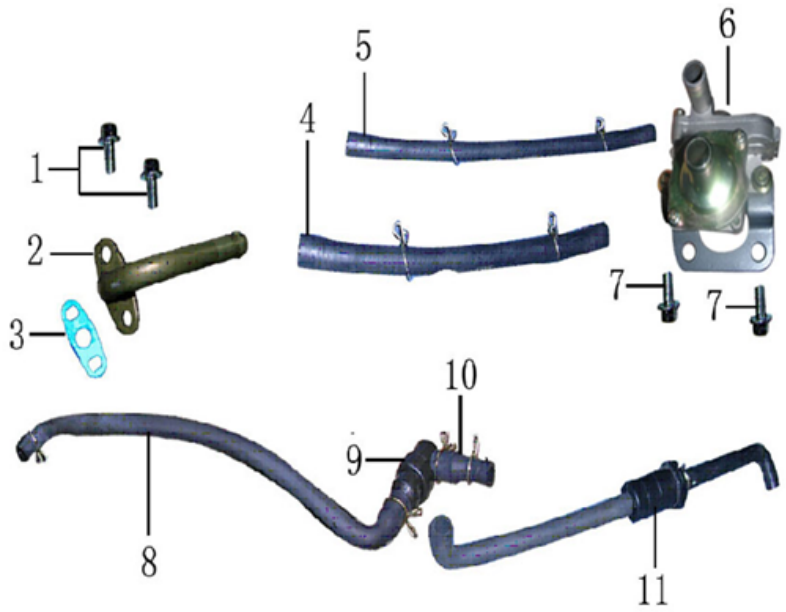

12 - MANGUERAS	No.	SKU	SKU	DESC_SKU	QTY	PRECIO
	1	-	TR20011-01MT	TORNILLO M6x12	2	Q1.07
	2	-	TR20011-02MT	TUBO DE UNION DE CULATA	1	
	3	-	TR20011-03MT	EMPAQUE DE TUBO DE UNION	1	
	4	-	TR20011-04MT	MANGUERA	1	
	5	-	TR20011-05MT	MANGUERA	1	
	6	-	TR20011-06MT	VALVULA DE AIRE	1	
	7	-	TR20011-07MT	TORNILLO M6x20	2	
	8	-	TR20011-08MT	MANGUERA SUPERIOR DE SEPARACION	1	
	9	-	TR20011-09MT	SEPARADOR DE ACEITE	1	
	10	-	TR20011-10MT	MANGUERA INFERIOR DE SEPARACION	1	
	11	-	TR20011-11MT	FILTRO DE AIRE SECUNDARIO	1	

PÁGINA 13

13 - SISTEMA ELECTRICO

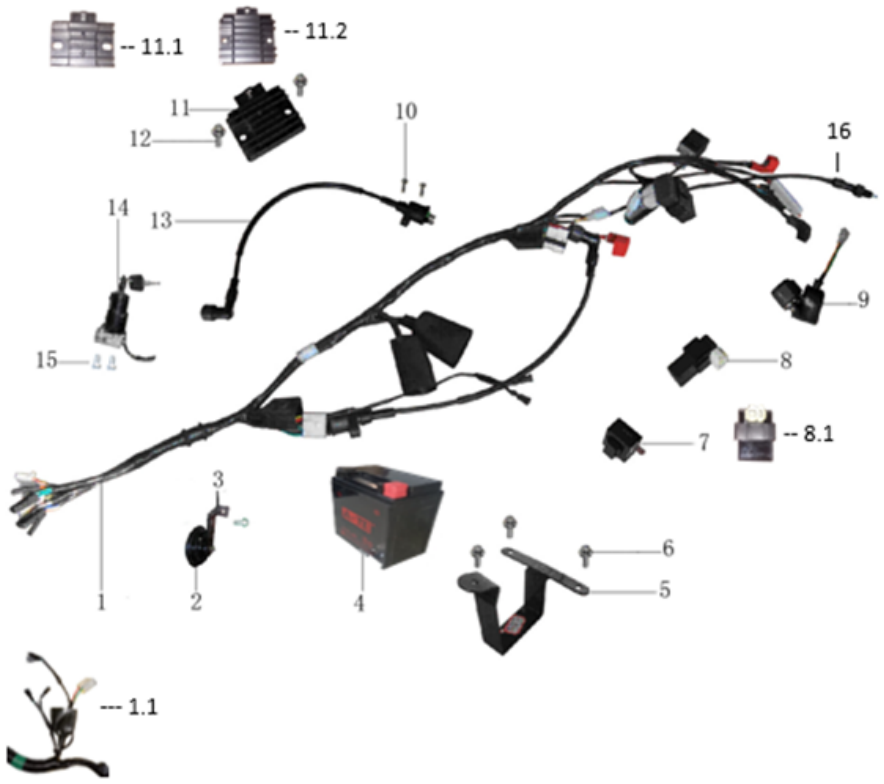

No.	SKU	SKU	DESC_SKU	QTY	PRECIO
1	-	MX071610550MT	ARNES MONOFASICO	1	Q362.22
1.1	MX071610550-01MT	TR20023-08MT	ARNES TRIFASICO V1	1	Q330.09
1.2	-	TR20023-09MT	ARNES TRIFASICO V2	1	Q320.13
2	-	MX071610557MT	BOCINA	1	Q39.08
3	-	MX0716101398MT	BASE BOCINA	1	Q3.71
4	MX071610552	-	BATERIA	1	Q4.43
4.1	-	MX071610552MT	BATERIA V2 YTX7L-BS	1	Q401.62
5	MX0716101474	MX0716101474MT	BASE BATERIA	1	Q1.00
6	-	MX0549101036MT	TORNILLO M6x12	3	Q1.07
7	-	MX071699537MT	FLASHER RELAY	1	Q23.59
8	-	MX071610519MT	CDI MONOFASICO	1	Q81.26
8.1	MX071610519-01MT	TR20023-18MT	CDI TRIFASICO	1	Q131.17
9	-	MX071610540MT	RELAY ESTARTER	1	Q64.02
10	-	MX0549101034MT	TORNILLO M6x16	2	Q1.07
11	-	MX071610533MT	RECTIFICADOR MONOFASICO	1	Q152.93
11.1	-	MX071610533-01MT	RECTIFICADOR TRIFASICO V1	1	Q197.95
11.2	1610533-02MT / MX071610533	TR20023-20MT	RECTIFICADOR TRIFASICO V2	1	Q183.38
12	-	MX0549101002MT	TORNILLO M6x20	2	Q2.00
13	-	MX071610530MT	BOBINA ALTA	1	Q43.16
14	-	MX071610729MT	SWITCH IGNICION	1	Q106.26
15	MX0549101154	MX0549101154MT	TORNILLO M5x10	2	Q2.24
16	MX071510001	MX071510001MT	SWITCH FRENO TRASERO	1	Q15.00

PÁGINA 14

14 - CULATA Y CILINDRO

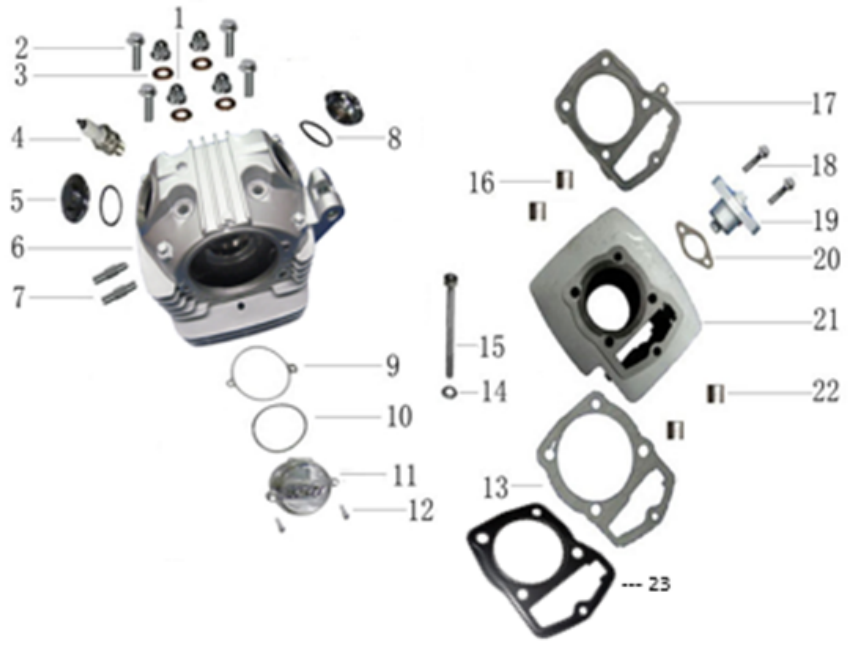

No.	SKU	SKU	DESC_SKU	QTY	PRECIO
1	-	MX0549101078MT	TUERCA CULATA	4	Q1.00
2	-	MX054999937MT	TORNILLO M6×35	4	Q1.07
3	MX054911200	MX054911200MT	ARANDELA 8.5x18x2.5	4	Q1.00
4	-	MX010199108MT	BUJIA D8RTC	1	Q77.64
5	MX010108248	MX010108248MT	TAPADERA DE VALVULAS	2	Q11.24
6	MX010110475	MX010110475MT	CULATA SOLA	1	Q855.55
7	-	MX054999981MT	TORNILLO M6x28	2	Q1.00
8	MX010199273	MX010199273MT	ORING TAPADERA VALVULA	2	Q1.00
9	MX010810136	MX010810136MT	EMPAQUE DE TAPADERA DE CULATA	1	Q1.13
10	MX010110139	MX010110139MT	ORING TAPADERA VALVULA	1	Q3.81
11	-	MX010110478MT	TAPADERA CDI	1	Q36.62
12	-	MX054999932MT	TORNILLO M6×20	2	
13	-	MX010310134MT	EMPAQUE CILINDRO	1	Q20.00
14	MX0549101186	MX0549101186MT	ARANDELA	1	Q1.00
15	MX054910979	MX054910979MT	TORNILLO M110	1	Q0.08
16	MX0105991233	MX0105991233MT	GUIA DE EMPAQUES 10x14	2	Q1.00
17	-	MX010110135MT	EMPAQUE DE CULATA	1	Q11.29
18	-	MX054999930MT	TORNILLO M6x16	2	Q2.23
19	-	MX010210387MT	TENSOR CADENA TIEMPO	1	Q51.45
20	-	MX0102101271MT	EMPAQUE TENSOR CADENA TIEMPO	1	Q1.47
21	-	MX010310516MT	CILINDRO SOLO	1	Q352.88
22	MX0101991235	MX0101991235MT	GUIA DE EMPAQUE	2	Q1.00
23	-	MX010110135-01MT	EMPAQUE DE CULATA DE METAL	1	Q9.86

PÁGINA 15

15 - EJE DE LEVAS Y VALVULAS

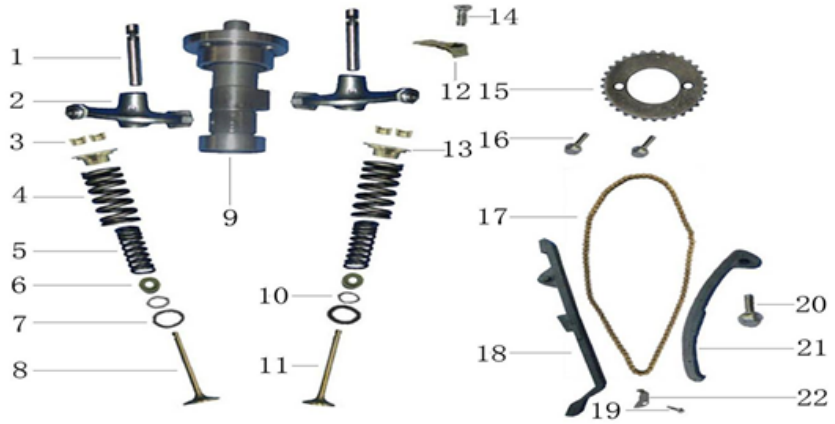

No.	SKU	SKU	DESC_SKU	QTY	PRECIO
1	MX010199106	MX010199106MT	EJE BALANCINES	2	Q1.00
2	MX010110105	MX010110105MT	BALANCINES DE VALVULA	2	Q34.47
3	MX010199104	MX010199104MT	CUÑAS VALVULAS	4	Q1.00
4	MX010110131	MX010110131MT	RESORTE EXTERNO VALVULAS	2	Q1.00
5	MX010110130	MX010110130MT	RESORTE INTERNO VALVULAS	2	Q1.00
6	-	MX010199265MT	RETENEDOR DE VALVULAS	2	Q8.69
7	MX010199140	MX010199140MT	ARANDELA DE RESORTE EXTERIOR VALVULAS	2	Q1.00
8	MX034510103	MX034510103MT	VALVULA ESCAPE	2	Q52.50
9	-	MX010210476MT	EJE DE LEVAS	1	Q127.82
10	MX010110141	MX010110141MT	ARANDELA DE RESORTE INTERIOR VALVULAS	2	Q1.00
11	MX034510102	MX034510102MT	VALVULA ADMISION	2	Q34.13
12	MX010210142	MX010210142MT	PROTECTOR EJE LEVAS	1	Q1.00
13	MX010199237	MX010199237MT	GUIA DE VALVULA	2	Q1.00
14	-	MX054910126MT	TORNILLO M6x12	1	Q1.34
15	MX010210394	MX010210394MT	ESPROCKET CADENA TIEMPO	1	Q15.45
16	-	MX054999921MT	TORNILLO M6×10	2	Q1.00
17	-	MX010210389MT	CADENA TIEMPO 100 ESLABONES	1	Q28.07
18	-	MX0102101304MT	GUIA CADENA TIEMPO	1	Q23.66
19	-	TR20014-19MT	TORNILLO M2	1	Q2.59
20	-	MX054910899MT	TORNILLO M8x28	1	Q3.16
21	MX0102101303	MX0102101303MT	GUIA DE TENSOR DE CADENA DE TIEMPO	1	Q34.44
22	-	TR20014-22MT	PLACA DE TOPE	1	

PÁGINA 16

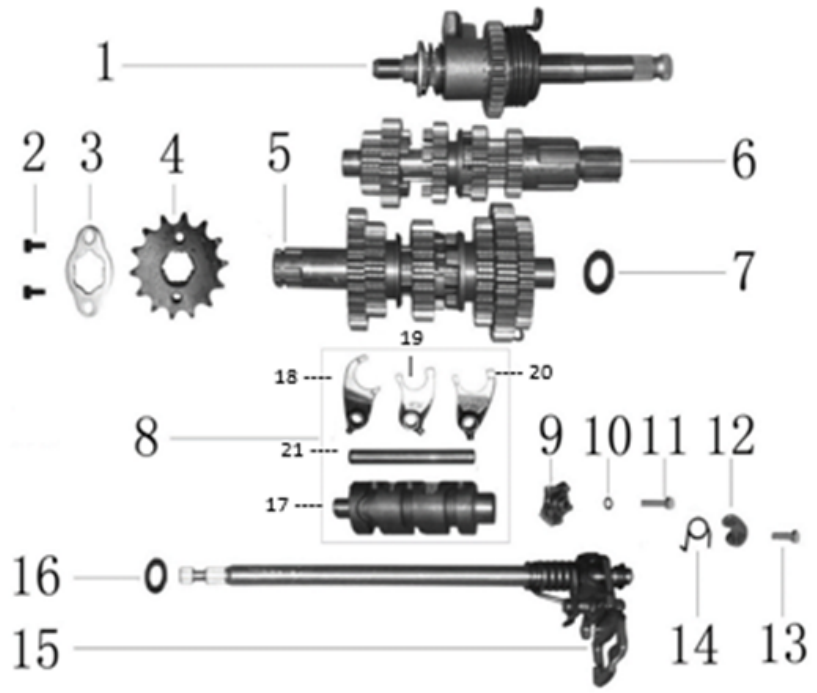

16 - TRANSMISION	No.	SKU	SKU	DESC_SKU	QTY	PRECIO
	1	MX091210351	MX091210351MT	EJE DE RATCH DE ARRANQUE	1	Q299.99
	2	-	MX054999921MT	TORNILLO M6×10	2	Q1.00
	3	-	MX0105991456MT	SEGURO DE SPROCKET	1	Q5.24
	4	-	MX091310392MT	ESPROCKET DELANTERO 15 DIENTES	1	Q17.30
	5	-	MX010410361MT	EJE ENGRANAJES	1	Q244.64
	6	-	MX091210354MT	EJE PRINCIPAL	1	Q231.00
	7	MX0549101197	MX0549101197MT	ARANDELA	1	Q1.00
	8	MX091210364	MX091210364MT	KIT SELECTOR DE CAMBIOS	1	Q117.21
	9	MX095499373	MX095499373MT	ESTRELLA DE CAMBIOS	1	Q19.93
	10	MX0549991180	MX0549991180MT	ARANDELA 6	1	Q1.00
	11	-	MX054999925MT	TORNILLO M6×25	1	Q1.10
	12	-	MX054910369MT	TOPE EJE VELOCIDADES	1	Q5.62
	13	-	MX054999990MT	TORNILLO Mx22	1	Q1.00
	14	MX0104991263	MX0104991263MT	RESORTE DE EJE	1	Q1.00
	15	-	MX095499366MT	EJE VELOCIDADES	1	Q44.87
	16	MX054910382	MX054910382MT	ARANDELA	1	Q1.00
	17	-	MX095410067MT	EJE DE ORQUETA	1	Q12.29
	18	-	MX095410068MT	ORQUETA 1	1	Q24.90
	19	-	MX095410069MT	ORQUETA 2	1	Q24.90
	20	-	MX095410070MT	ORQUETA 3	1	Q24.90
	21	-	MX095410071MT	SELECTOR DE VELOCIDADES	1	Q98.52

17 - CIGÜEÑAL Y PISTON

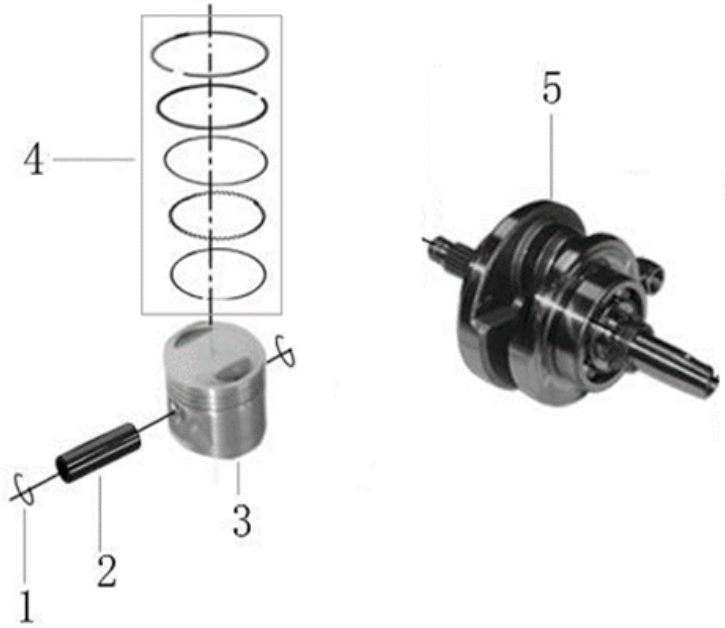

No.	SKU	SKU	DESC_SKU	QTY	PRECIO
1	-	MX010310127MT	SEGURO PISTON	2	Q1.05
2	-	MX010310101MT	PASADOR PISTON	1	Q9.98
3	-	MX01031099MT	PISTON SOLO	1	Q77.09
4	MX010310100	MX010310100MT	ANILLOS PISTON	1	Q125.99
5	-	MX010410467MT	CIGÜEÑAL	1	Q585.03

18 - MOTOR DE ESTARTER - PLANTA Y CLUTCH

No.	SKU	SKU	DESC_SKU	QTY	PRECIO
1	MX0549991085	MX0549991085MT	ESPACIADOR	1	Q1.00
2	MX0549991196	MX0549991196MT	ARANDELA	1	Q1.87
3	-	MX010499460MT	FILTRO CENTRIFUGO	1	Q38.76
4	MX091299483	MX091299483MT	ENGRANAJE	1	Q41.76
5	MX010610511	MX010610511MT	KIT CLUTCH (2 TOPES, COJINETE 6001)	1	Q94.46
6	MX010699107	MX010699107MT	CANASTA CLUTCH COMPLETA C/DISCOS	1	Q372.97
7	-	MX054999973MT	TORNILLO M6×28	2	Q1.07
8	-	MX010710573MT	ESTARTER	1	Q364.35
9	-	MX010710569MT	MAGNETO C/CLUTCH DE ESTARTER	1	Q313.91
10	-	MX054910975MT	TORNILLO MAGNETO M10X34	1	Q3.03
11	-	MX010710568MT	PLANTA MONOFASICA	1	Q262.50
12	MX0549101459	MX0549101459MT	BUSHING ESTARTER	2	Q1.00
13	-	MX054910996MT	TORNILLO M4x12	2	Q1.07
14	-	MX054910985MT	TORNILLO M6x25	2	Q1.00
15	MX010610143	MX010610143MT	DISCOS DE CLUTCH FRICCION	6	Q12.60
16	-	MX010610144MT	DISCOS DE CLUTCH DE METAL	5	Q7.74
17	-	MX054910074MT	TORNILLO M6x20	6	Q0.80
18	-	MX054910072MT	ARANDELA DE TORNILLOS DE CLUTCH	1	Q12.95
19	-	MX010610076MT	RESORTES CANASTA CLUTCH	6	Q3.67
20	-	MX010610077MT	TAPADERA DE DISCO DE CLUTCH	1	
21	-	MX010610073MT	BASE DE DISCO DE CLUTCH	1	Q230.35
22	-	MX010610078MT	BASE CANASTA CLUTCH	1	Q334.37
23	-	TR20022-11MT	PLANTA TRIFÁSICA	1	Q212.83

19 - CARTER RH

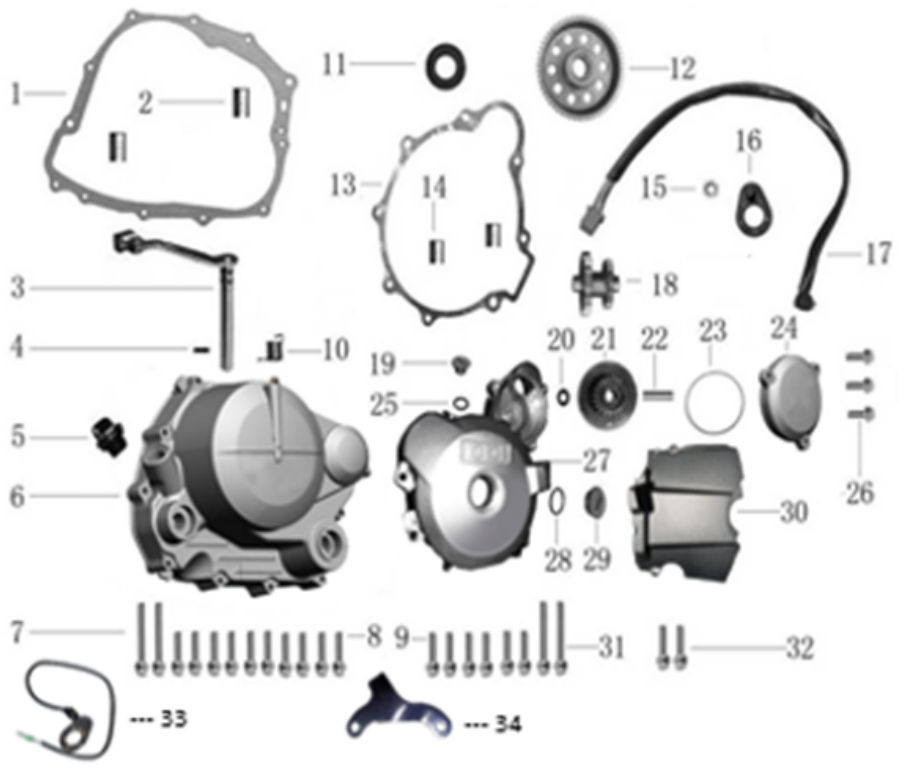

No.	SKU	SKU	DESC_SKU	QTY	PRECIO
1	-	MX010510137MT	EMPAQUE CARTER RH	1	Q15.00
2	MX0549991234	MX0549991234MT	GUIAS EMPAQUE DE CARTER	2	Q1.35
3	MX010699490	MX010699490MT	EJE CLUTCH	1	Q31.67
4	MX0549991236	MX0549991236MT	PIN	1	Q1.00
5	-	MX0110991293MT	TAPON ACEITE	1	Q5.00
6	-	MX010510328MT	TAPADERA DE CARTER RH	1	Q242.88
7	-	MX054999939MT	TORNILLO M6×50	1	Q1.47
8	-	MX054999968MT	TORNILLO M6×40	10	Q1.71
9	-	MX054999934MT	TORNILLO M6×25	1	Q1.00
10	MX0549991264	MX0549991264MT	RESORTE CLUTCH	1	Q1.00
11	MX010510128	MX010510128MT	RETENEDOR 16x28x7	1	Q3.75
12	-	MX010710377MT	ENGRANAJE ESTARTER	1	Q109.63
13	-	MX010510133MT	EMPAQUE CARTER LH	1	Q15.00
14	MX0105991233	MX0105991233MT	GUIA DE EMPAQUES 10x14	2	Q1.00
15	-	MX0549101104MT	TUERCA M10x1	1	Q1.68
16	MX091210314	MX091210314MT	INDICADOR VELOCIDADES	1	Q49.40
17	-	MX091210316MT	CABLE INDICADOR DE VELOCIDADES	1	Q50.00
18	MX091299342	MX091299342MT	ENGRANAJE LOCO	1	Q40.00
19	-	MX010510375MT	TAPON REVISION DE TIEMPO	1	Q48.24
20	MX034599512	MX034599512MT	ARANDELA	4	Q1.00
21	MX010710381	MX010710381MT	ENGRANAJE DOBLE DE ESTARTER	1	Q1.97
22	MX010599506	MX010599506MT	GUIA DE ENGRANAJE DE CARTER	1	Q1.00
23	MX010110138	MX010110138MT	ORING	1	Q1.00
24	MX0107991283	TR20018-24MT	TAPADERA DE ESTARTER	1	Q43.94
25	-	MX010110348MT	ORING	1	Q41.19
26	-	MX054999932MT	TORNILLO M6×20	2	
27	-	MX010510335MT	TAPADERA DE CARTER LH	1	Q198.75
28	MX0549991279	MX0549991279MT	ORING 27.4x2.65	1	Q1.07

19 - CARTER RH

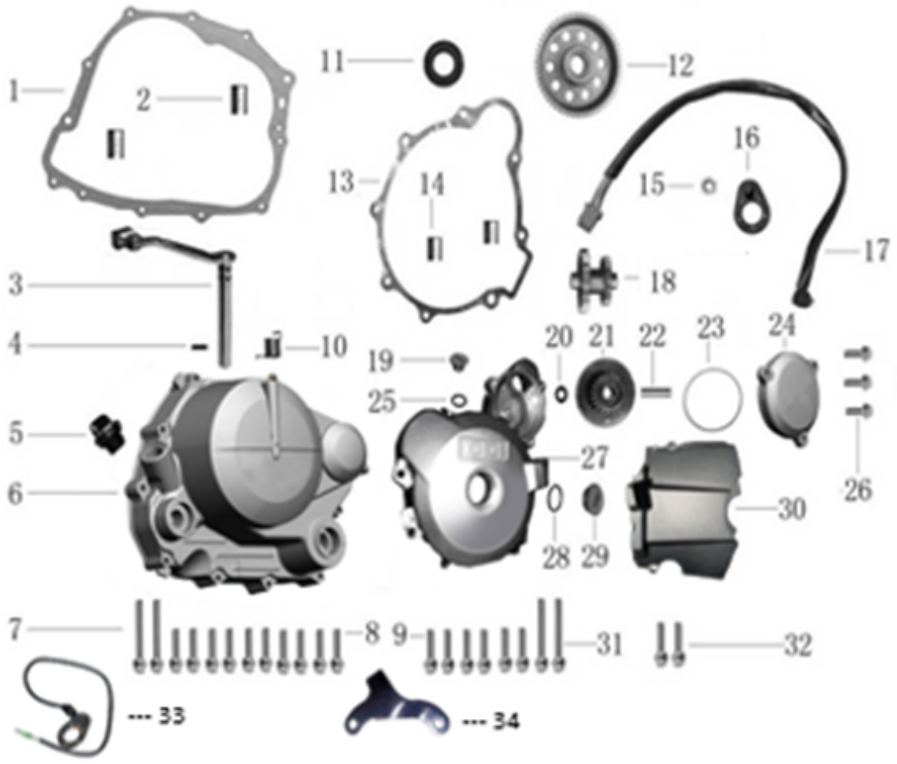

No.	SKU	SKU	DESC_SKU	QTY	PRECIO
29	MX054910341	MX054910341MT	TAPON DE TUERCA DE MAGNETO	1	Q6.23
30	MX010510339	MX010510339MT	TAPADERA ESPROCKET DELANTERO	1	Q125.00
31	-	MX054999939MT	TORNILLO M6×50	2	Q1.47
32	-	MX054999934MT	TORNILLO M6×25	2	Q1.00
33	-	TR20018-33MT	CABLE CON INDICADOR DE VELOCIDADES	1	Q40.02
34	-	MX0549101460MT	GUIA DE CABLE DE CLUTCH	1	Q1.00

21 - CARTER LH

No.	SKU	SKU	DESC_SKU	QTY	PRECIO
1	MX010510977	MX010510977MT	ESPARRAGOS CARTER	2	Q0.37
2	MX010510976	MX010510976MT	ESPARRAGOS CARTER	2	Q0.33
3	MX010610132	MX010610132MT	EMPAQUE DE CARTER	1	Q11.44
4	-	TR20019-04MT	GUIA DE CABLE	1	
5	-	MX010510322MT	CARTER RH	1	Q398.77
6	MX010499882	MX010499882MT	COJINETE 6006	1	Q35.95
7	-	MX010499886MT	COJINETE DE AGUJAS NK1512	1	Q9.33
8	-	MX054999939MT	TORNILLO M6×50	10	Q1.47
9	MX054999992	MX054999992MT	TORNILLO M6x55	1	Q1.07
10	MX054910374	MX054910374MT	TORNILLO	1	Q9.91
11	-	MX01059998MT	BOMBA DE ACEITE	1	Q47.24
12	MX0101991281	MX0101991281MT	ORING 9.4x2.4	2	Q2.14
13	-	MX0549101132MT	TORNILLO M6x30	2	Q1.28
14	MX010108248	MX010108248MT	TAPADERA DE VÁLVULAS	1	Q11.24
15	MX010199273	MX010199273MT	ORING TAPADERA VALVULA	1	Q1.00
16	MX0549991266	MX0549991266MT	RESORTE FILTRO	1	Q1.00
17	MX010699319	MX010699319MT	FILTRO DE ACEITE DE CEDAZO	1	Q6.43
18	-	MX095410129MT	RETENEDOR EJE DE VELOCIDADES 14X28X7	1	Q4.34
19	-	MX010499881MT	COJINETE 6202	1	Q18.80
20	MX010510309	MX010510309MT	CARTER LH	1	Q521.64
21	-	MX010499880MT	COJINETE 6204	1	Q27.36
22	MX0105991233	MX0105991233MT	GUIA DE EMPAQUES 10x14	2	Q1.00
23	-	TR20019-23MT	RETENEDOR EJE DE SALIDA 20X34X7	1	Q20.72
24	-	TR20019-24MT	RETENEDOR DE CIGUEÑAL 34X50X7	1	Q12.95

22 - CHASIS

No.	SKU	SKU	DESC_SKU	QTY	PRECIO
1	-	MX034210080MT	CHASIS COMPLETO	1	Q1,444.82
2	-	MX034210081MT	CHASIS A1	1	
3	-	MX034210082MT	CHASIS A2	1	Q154.95
4	-	MX054910083MT	TORNILLO	2	Q3.30
5	-	MX054910084MT	TUERCA	2	Q3.30
6	-	MX054910085MT	TORNILLO	2	Q3.30
7	-	MX034410086MT	CARGADOR DE MOTOR	2	Q4.02
8	-	MX054910087MT	TORNILLO M68 CARGADOR DE MOTOR	3	Q4.95
9	-	MX054910088MT	TUERCA	3	Q3.30
10	MX011110002	MX011110002MT	KIT SELLOS(20x34x7 16x28x7 14x28x7 34x50x7)	1	Q3.32
11	-	MX011110001MT	KIT DE EMPAQUES DE MOTOR	1	Q84.00
12	-	MX125310145MT	KIT DE HERRAMIENTAS	1	Q65.17

23 - CALCOMANIAS

No.	SKU	SKU	DESC_SKU	QTY	PRECIO
1	-	TR20021-01KITMT	KIT DE CALCOMANIAS DE KEIS DE SILVIN NG-RJ-BL	1	
2	MX105114338MT-01	TR20021-02KITMT	KIT DE CALCOMANIAS DE KEIS DE SILVIN RJ-BL-NG	1	Q112.18
3	-	TR20021-03KITMT	KIT DE CALCOMANIAS DE KEIS DE SILVIN NG-BL	1	Q80.00
4	-	TR20021-04KITMT	KIT DE CALCOMANIAS DE KEIS DE SILVIN AZ-BL	1	
5	-	TR20021-05KITMT	KIT DE CALCOMANIAS DE KEIS DE SILVIN NG-RJ-BL V2	1	
6	-	TR20021-06KITMT	KIT DE CALCOMANIAS DE TAPADERA DE TANQUE RH N	1	
7	-	TR20021-07KITMT	KIT DE CALCOMANIAS DE TAPADERA DE TANQUE RH R	1	
8	-	TR20021-08KITMT	KIT DE CALCOMANIAS DE TAPADERA DE TANQUE RH N	1	Q80.00
9	-	TR20021-09KITMT	KIT DE CALCOMANIAS DE TAPADERA DE TANQUE RH A	1	
10	-	TR20021-10KITMT	KIT DE CALCOMANIAS DE TAPADERA DE TANQUE RH N	1	
11	-	TR20021-11KITMT	KIT DE CALCOMANIAS DE TAPADERA DE TANQUE LH N	1	
12	-	TR20021-12KITMT	KIT DE CALCOMANIAS DE TAPADERA DE TANQUE LH R	1	
13	-	TR20021-13KITMT	KIT DE CALCOMANIAS DE TAPADERA DE TANQUE LH N	1	Q80.00
14	-	TR20021-14KITMT	KIT DE CALCOMANIAS DE TAPADERA DE TANQUE LH A	1	
15	-	TR20021-15KITMT	KIT DE CALCOMANIAS DE TAPADERA DE TANQUE LH N	1	
16	-	TR20021-16KITMT	KIT DE CALCOMANIAS DE COBERTOR TRASERO RH NG-	1	
17	-	TR20021-17KITMT	KIT DE CALCOMANIAS DE COBERTOR TRASERO RH RJ-N	1	
18	-	TR20021-18KITMT	KIT DE CALCOMANIAS DE COBERTOR TRASERO RH NG-	1	Q79.71
19	-	TR20021-19KITMT	KIT DE CALCOMANIAS DE COBERTOR TRASERO RH AZ-I	1	
20	-	TR20021-20KITMT	KIT DE CALCOMANIAS DE COBERTOR TRASERO RH NG-	1	
21	-	TR20021-21KITMT	KIT DE CALCOMANIAS DE COBERTOR TRASERO LH NG-	1	
22	-	TR20021-22KITMT	KIT DE CALCOMANIAS DE COBERTOR TRASERO LH RJ-N	1	
23	-	TR20021-23KITMT	KIT DE CALCOMANIAS DE COBERTOR TRASERO LH NG-	1	
24	-	TR20021-24KITMT	KIT DE CALCOMANIAS DE COBERTOR TRASERO LH AZ-I	1	
25	-	TR20021-25KITMT	KIT DE CALCOMANIAS DE COBERTOR TRASERO LH NG-	1	
26	-	MX105114339MT-02	KIT DE CALCOMANIAS DE PROTECTORES DE BARRAS	1	Q30.27

24 - TORNILLOS

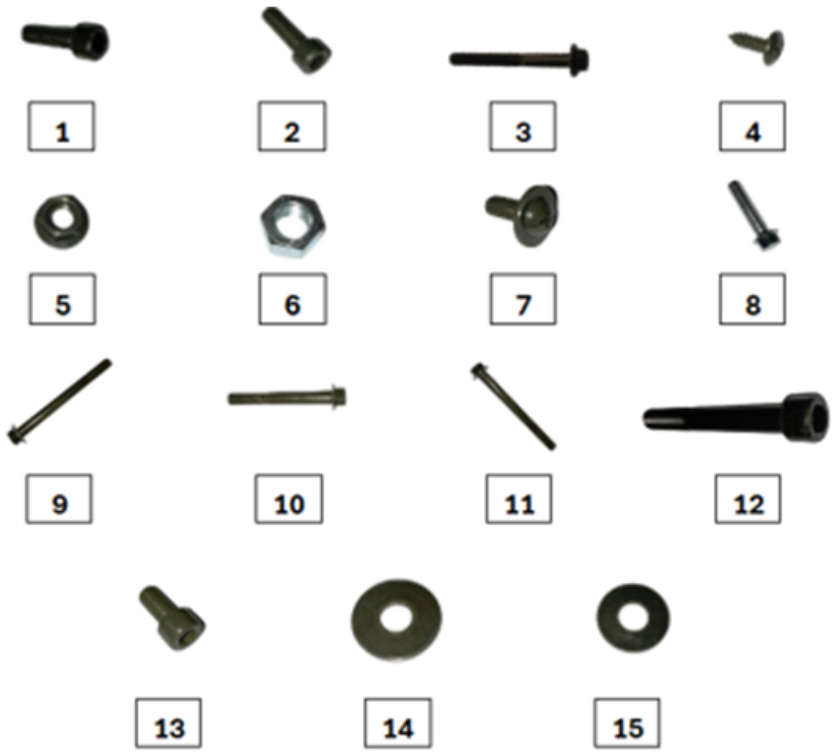

No.	SKU	SKU	DESC_SKU	QTY	PRECIO
1	-	TR20024-12MT	TORNILLO M 8x65	1	Q1.07
2	-	TR20024-13MT	TORNILLO M 10x20	1	Q1.07
3	-	TR20024-14MT	TORNILLO M10X1.25X110	1	Q1.07
4	-	TR20024-15MT	TORNILLO M6x28	1	Q1.07
5	-	TR20024-16MT	TUERCA M5	1	Q1.07
6	-	TR20024-17MT	TUERCA M6	1	Q1.07
7	-	TR20024-19MT	TORNILLO M4.8x16	1	Q1.07
8	-	TR20024-20MT	TORNILLO M6x12	1	Q1.07
9	-	TR20024-21MT	TORNILLO M8x70	1	Q1.07
10	-	TR20024-22MT	TORNILLO M8x16	1	Q1.07
11	-	TR20024-23MT	TORNILLO M5x12	1	Q1.07
12	-	TR20024-24MT	TORNILLO M12x1.75x100	1	Q1.07
13	-	TR20024-25MT	TORNILLO M5x12	1	Q1.07
14	-	TR20024-27MT	ARANDELA 10x25	1	Q1.07
15	-	TR20024-29MT	ARANDELA 8	1	Q1.07
16		TR20024-30MT	PIN	1	
17		TR20024-31MT	TORNILLO CARGADOR DE MOTOR	1	